siegmund

2027

01.09.2026 – 31.08.2027

Ikonihakemisto

Siegmund järjestelmät

28 **System 28 – Reikäkoko Ø 28 mm**
Järjestelmä raskaaseen käyttöön

22 **System 22 – Reikäkoko Ø 22 mm**
Monioittelija

16 **System 16 – Reikäkoko Ø 16 mm**
Tarkkuusjärjestelmä

Toimitettavuus

● **Varastotuote**

○ **Valmistetaan tilauksesta**

Materiaalit

X8.8 **Karkaistu työkaluteräs X8.8**

X8.7 **Karkaistu työkaluteräs X8.7**

750 **Korkealuokkainen teräs S355J2+N**

E **Ruostumaton teräs**

AL-TI **Alumiini-titaani**

AL **Alumiini**

PA **Polyamidi**

Materiaalin ominaisuudet

Naarmunkestävä & Korroosiosuojattu
Työtaso takaa suhteellisen hyvän korroosiosuojan kuivissa olosuhteissa

N **Nitraus**
parantaa iskunkestävyyttä ja suojaa hitsausroiskeiden tarttumiselta

BAR **BAR-pinnoitus (Black-Anti-Rust-coating)**
tasoittaa pintaa ja lisää ruosteenestokykyä

B **Sinistys**
Suojaus korroosiota vastaan

Tuotteen ominaisuudet

100 **Mitta-asteikko**

Pöydän seinämä

Erikoiskorkea sivuseinä

Hexagon urat

Kuusiohylsy

Ulkoinen kuusikulmio

Kiinnityskisko

Diagonaalinen Ruudukko

25x25 mm / 50x50 mm / 100x100 mm Ruudukko

INDUSTRY & CRAFTSMANSHIP

Maailman suurimpana hitsauspöytien valmistajana voimme hyödyntää monien kansainvälisten asiakkaidemme kokemusta. Löydä yli 200 käytännön esimerkkiä suoraan asiakkaidemme työpajoista verkkosivuiltamme ja hyödynnä hitsauspöytiemme monipuolisia käyttömahdollisuuksia.

- **Automaatio**
- **Työstökoneiden ja laitteiden valmistus**
- **Teräs- ja metallirakenteet**
- **Ajoneuvotuotanto**
- **Laivanrakennus**
- **Lentokoneiden rakentaminen**
- **Maatalous**
- **Näyttämöteknologia**

DISCOVER MORE

CONTENT

Hitsauspöydät ja enemmän

Hitsauspöydät **012**
System 28 044
System 22 100
System 16 136

Urapöydät **012**
System 28 052

Smart Leg NEW **026**

Nostoalustat
System 28 054
System 22 106
System 16 144

Pyörityspöydät
System 28 056
System 22 108
System 16 146

Nostopöydät
System 28 057
System 22 109
System 16 147

Työpenkit **030**

Workstation **037**
System 28 058
System 22 110
System 16 148

Kahdeksankulmaiset pöydät
System 28 062
System 22 112
System 16 152

Hitsaussolu **039**
Laserhitsaussolu **034**

Johdejärjestelmä **032**
System 28 094

Turn Extreme NEW **028**

Käsittelylaitteet **188**

SIEGMUND IN ACTION **008** **022**

Työkalut

Vasteet
System 28 064
System 22 114
System 16 154

Kulmavasteet
System 28 066
System 22 116
System 16 156

Alumiiniprofiilit
System 28 072
System 22 118
System 16 160

Pultti
System 28 074
System 22 120
System 16 162

Puristimet
System 28 078
System 22 122
System 16 166

Prismat & Tuet
System 28 082
System 22 124
System 16 170

Tarvikkeet
System 28 086
System 22 126
System 16 172

Sub Table Box
System 28 088
System 22 128
System 16 174

Ruuvipenkit **040**
System 28 090
System 22 130
System 16 176

Pöytäprässi **041**
System 28 092
System 22 132
System 16 178

Magneettinen kiinnitysteknologia **182**

Yhdyskappaleet **182**

Huoltotarvikkeet **186**

Kaikki tuotteet ja voimassa olevat hinnat löytyvät verkkosivuiltamme.

Menestystarina Oberottmarshausenista

Bernd Siegmund perusti yrityksen yli 35 vuotta sitten, ja sitä johtaa nykyään hänen poikansa Daniel Siegmund toisessa sukupolvessa. Maailman johtavana hitsauspöytien valmistajana olemme edustettuina maailmanlaajuisesti viidellä Euroopan toimipisteellä ja myyntiverkostolla yli 60 maassa.

Tuotteemme edustavat maksimaalista toimivuutta ja eksklusiivista muotoilua, ja niitä käytetään lähes kaikilla teollisuudenaloilla. Kone-, laitos-, metalli- ja ajoneuvorakentamisen lisäksi ne ovat erityisen suosittuja prototyyppirakentamisessa ja sarjatuotannossa robottiliitännällä ja ilman. Hitsaus- ja kiinnityspöytäjärjestelmät perustuvat hyvin harkittuun ja joustavaan modulaarijärjestelmään. Yhdessä laajan lisävarustevalikoimamme kanssa tarjoamme yksinkertaisen ja aikaa säästävän ratkaisun jokaiseen haasteeseen.

Asiakkaidemme innostus rohkaisee meitä uusiin kehityssuuntiin ja innovatiivisiin ratkaisukonsepteihin. Tavoitteenamme on pitää kiinni tästä visiosta ja kehittää jatkuvasti itseämme ja tuotteitamme. Pystymme tekemään tämän työntekijöidemme avulla, jotka ovat sitoutuneet yritykseen joka päivä sydämellä, mielellä ja voimalla.

siegmund

Säästä aikaa ja rahaa Siegmundin hitsauspöydällä

Valitse Siegmund-pöytä ja säästä rahaa. Hitsauspöytiemme huippulaadun ansiosta saat työkalun, jolla voit työskennellä paljon tarkemmin ja pienemmällä virheprosentilla. Modulaarisen järjestelmän avulla voit yhdistää hitsauspöydät, U-palkit, pysäyttimet jne. hyvin lyhyessä ajassa ja tuottaa niistä lukemattomia laitteita. Tämä lyhentää asennusaikaa ja säästää säilytystilaa ja kustannuksia.

VISIT US!

Koe Siegmund paikanpäällä messuilla

Messut heijastavat alan aiheita, trendejä ja kehitystä ja tarjoavat ensiluokkaisen alustan kokemusten ja tietojen vaihtoon.

WHY SIEGMUND?

Siegmund maailmanlaajuistesti

Maailman markkinajohtajana hitsauspöytien alalla, jolla on jälleenmyyjäverkosto yli 60 maassa, pöytämme ovat käytössä 100.000 kertaa.

Kovimmat hitsauspöydät

Extreme-pöytien poikkeuksellinen kovuus saavutetaan erityisesti kehitetyillä erikoisseoksilla ja sitä seuranneella plasmanitrauksella ja BAR-pinnoitteella. Pinnan tasaisuus säilyy jopa vuosien käytön jälkeen.

Innovatiivinen modulaari rakenne

Modulaarinen, yhteensopiva, yksilöllinen: työpöydät, hitsauspöydät ja kiinnitysjärjestelmät tarpeidesi mukaan.

Laatu

Siegmund edustaa tuoteinnovaatioita, korkealaatuisia materiaaleja ja tarkkaa käsittelyä. Laaja kehitystiimimme työskentelee yhdessä asiakkaidemme kanssa kehittääkseen tuotteitamme jatkuvasti.

Karkaistut tarvikkeet

Plasmanitrauksemme on ainutlaatuinen pintakäsittely, joka suojaa tarvikkeita paremmin ruosteelta, naarmuilta ja hitsausroiskeilta.

Varastokapasitetti

Tavoitteemme: Nykyaikainen toimitusketju! Noin 4.000 hitsaus- ja kiinnityspöytää ja n. 18.000 neliömetrillä hallissa on 1 miljoonaa tarviketta.

Oma tuotanto

- Deggingen (D): Hitsauspöytien, valukappaleiden ja alumiiniprofiilien mekaaninen valmistus.
- Skawina (PL): Hitsattujen osien ja hitsauspöytien valmistus.
- Lublin (PL): Hitsauspöytien ja tarvikkeiden valmistus.

THAT'S WHY!

SUPPORTING SPORTS

OLEMME URHEILULLISIA

Vahvat urheilukumppanit vievät nimeämme maailmalle, antavat brändillemme entistä enemmän merkitystä ja luovat innostusta sekä tunteellisia hetkiä.

SIEGMUND IN ACTION WORLDWIDE

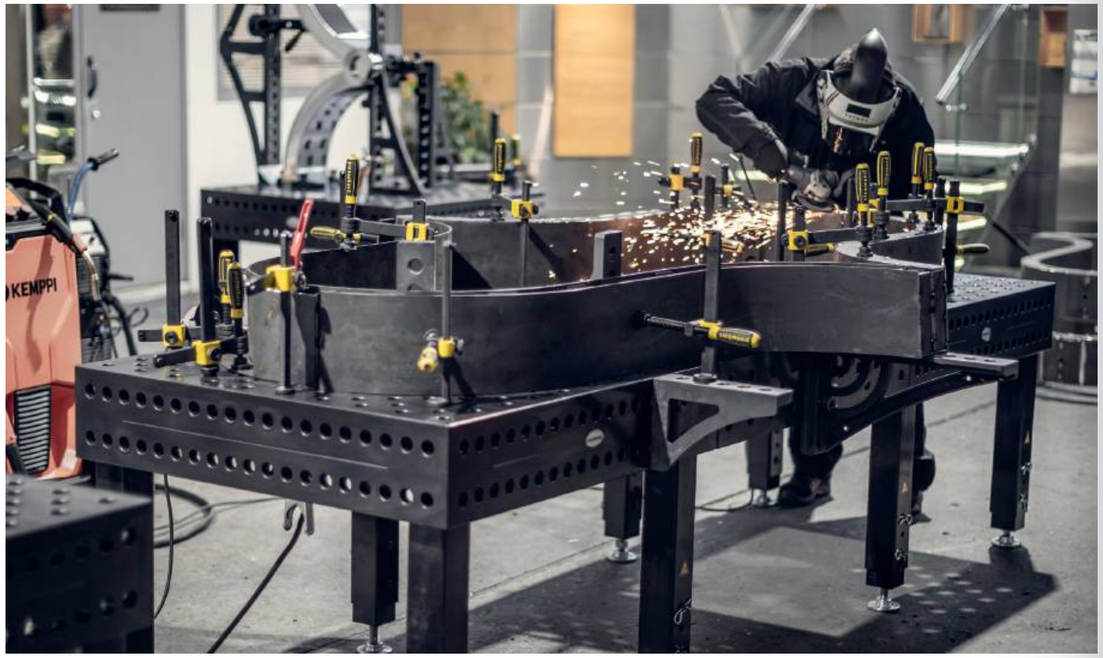

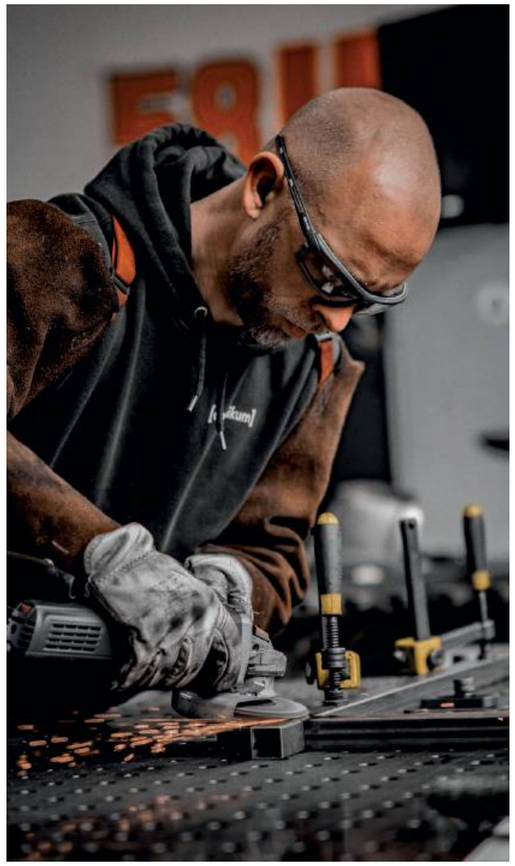

GET MORE

PROFESSIONALS AT WORK

GET MORE

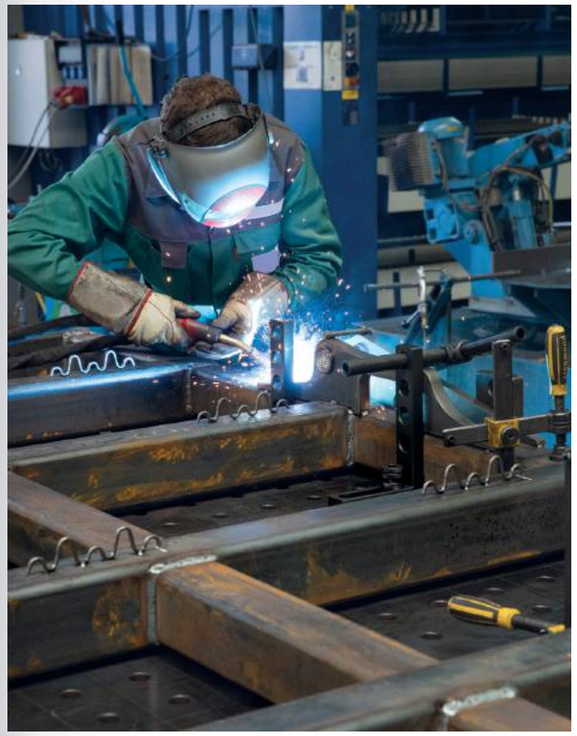

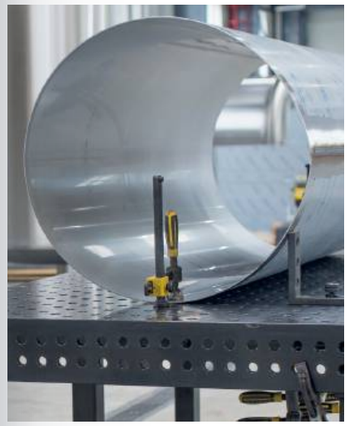

PIENET TAI SUURET HITSATTAVAT OSAT?

Hitsauspöydillämme voit suorittaa työsi nopeasti ja tarkasti.

Hitsauspöytiemme porareikien ansiosta syntyy erittäin joustava ja monipuolinen puristuspinta. Tämä antaa sinulle mahdollisuuden valmistaa nopeasti ja helposti monenlaisia rakenteita neliöillä, rajoittimilla ja puristimilla. Hitsauspöytiemme erinomaisen tarkkuuden ansiosta voit sijoittaa komponentit tarkasti ja saavuttaa siten erittäin hyvän toistettavuuden. Tarjoamme jokaiseen käyttötarkoitukseen täydellisesti koordinoidun modulaarisen järjestelmän, jonka kanssa voit työskennellä kätevästi ja tehokkaasti.

- modulaarinen järjestelmä kaikille
- komponenttien tarkka kiinnitys
- kätevää ja tehokasta työtä
- Säästää aikaa helpon käsittelyn ansiosta

WELDING TABLES

Joustavuus, joka inspiroi

Siegmund-hitsauspöydällä olet hyvin varustettu kaikenkokoisiin tehtäviin. Riippumatta siitä, onko kyseessä yksittäistuotanto, sarjatuotanto tai tilaustuotteet, tarjoamme sinulle koordinoidun ja modulaarisen järjestelmän kaikille parhaalla laadulla ja mahdollisimman joustavasti.

Rajattomat mahdollisuudet

Kiskojärjestelmiemme, alustajärjestelmiemme tai manipulaattoreiden avulla mikään projekti ei ole liian suuri sinulle. Siltojen tai vuoristoratojen rakentamisesta linja-autojen valmistukseen ja paljon muuta, olemme iloisia voidessamme työskennellä kanssasi kehittääksemme erityisratkaisuja yksilöllisten tarpeidesi ja haasteidesi mukaan.

Maksimaalinen vapaus

Modulaarisen järjestelmämme ansiosta Siegmund-pöytäsi kasvavat helposti tehtäviesi ja tarpeidesi mukaan. Laajenna työtasoasi kaikissa ulottuvuuksissa, esim. yhdistämällä pöytiä U-neliöillä tai alumiiniprofiileilla.

OIKEA REIKÄKOKO

Valitse järjestelmäsi

Oikean reikäjärjestelmän (16 mm, 22 mm tai 28 mm) valinta riippuu pitkälti työkappaleidesi painosta ja odotettavissa olevista vääntymisvoimista. Globaalin markkinajohtajana Siegmund tarjoaa oikean kiinnitysjärjestelmän jokaiseen tarpeeseen.

TABLE SYSTEMS

3 SYSTEMS UNLIMITED OPTIONS

SYSTEM 16

Tarkkuusjärjestelmä

Ihanteellinen kevyeen ja keskiraskaaseen työhön ja tarkkuuskiinnikkeisiin. Tiheän 50 mm:n ruudukon ansiosta pienet komponentit voidaan kiinnittää suurella tarkkuudella. Sopii erityisesti tarkasti suunniteltuihin hitsattuihin rakenteisiin, joissa vääntymä on minimaalinen.

Suositeltu kantavuus 2000 kg asti*
max. 1000 kg per jalka perusvarusteet

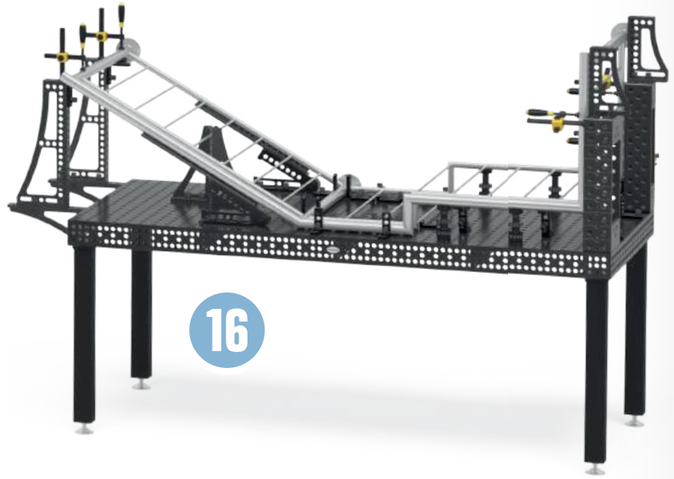

SYSTEM 22

Moniottelija

Vahva kompromissi metallirakenteiden valmistukseen. Se tarjoaa huomattavasti paremman vakauden kuin 16-järjestelmä, mutta on samalla helpommin hallittava ja kustannustehokkaampi kuin 28-järjestelmä. Täydellinen yleisiä metallitöitä ja kohtalaisia vääntymisvoimia ajatellen.

Suositeltu kantavuus 3000 kg asti*
max. 1500 kg per jalka perusvarusteet

SYSTEM 28

Järjestelmä raskaaseen käyttöön

Maailmanlaajuinen standardi raskaassa teräsrakentamisessa ja konetekniikan alalla. 100 mm:n ruudukolla ja vahvoilla pulteilla varustettuna se on suunniteltu kestämään maksimaalisia puristusvoimia, useiden tonnien kuormia ja suuria vääntymisvoimia.

Suositeltu kantavuus 6000 kg asti*
max. 2000 kg per jalka
max. 3000 kg per jalka perusvarusteet PLUS

Maksimaalinen joustavuus järjestelmäadaptereiden ansiosta

Tarjoamme erikoisadaptereita, joiden avulla lisävarusteita voidaan käyttää eri järjestelmissä.

* Kuorma riippuu pöydän jalkojen tyypistä ja määrästä. Yksittäiset komponentit ovat huomattavasti korkeammat. Kokemuksemme perusteella suosittelemme määriteltyjä kuormia turvallisuutesi vuoksi.

SIEGMUNDIN AINUTLAATUISET HITSAUSPÖYDÄT

Todettu 100.000 kertaa maailmanlaajuisesti

Hitsaus- ja kiinnityspöydillemme on ominaista korkea laatu, joustavuus ja tarkkuus. Pöydillämme voidaan tehdä paitsi hitsaustöitä, myös kaikenlaisia kiinnitys- ja asennustöitä puun ja muovin kaltaisilla materiaaleilla. Olemme panostaneet paljon kehitystyötä hitsauspöytiimme, jotta voimme tarjota sinulle erittäin tehokkaan työskentelyn tänään.

- pitkä elinkaari
- ainutlaatuisia materiaaleja
- suuret kuormat
- korkea tarkkuus ja tarkka kiinnitys
- samat perusteet kaikille tehtäville
- korkea asiakastyytyväisyys

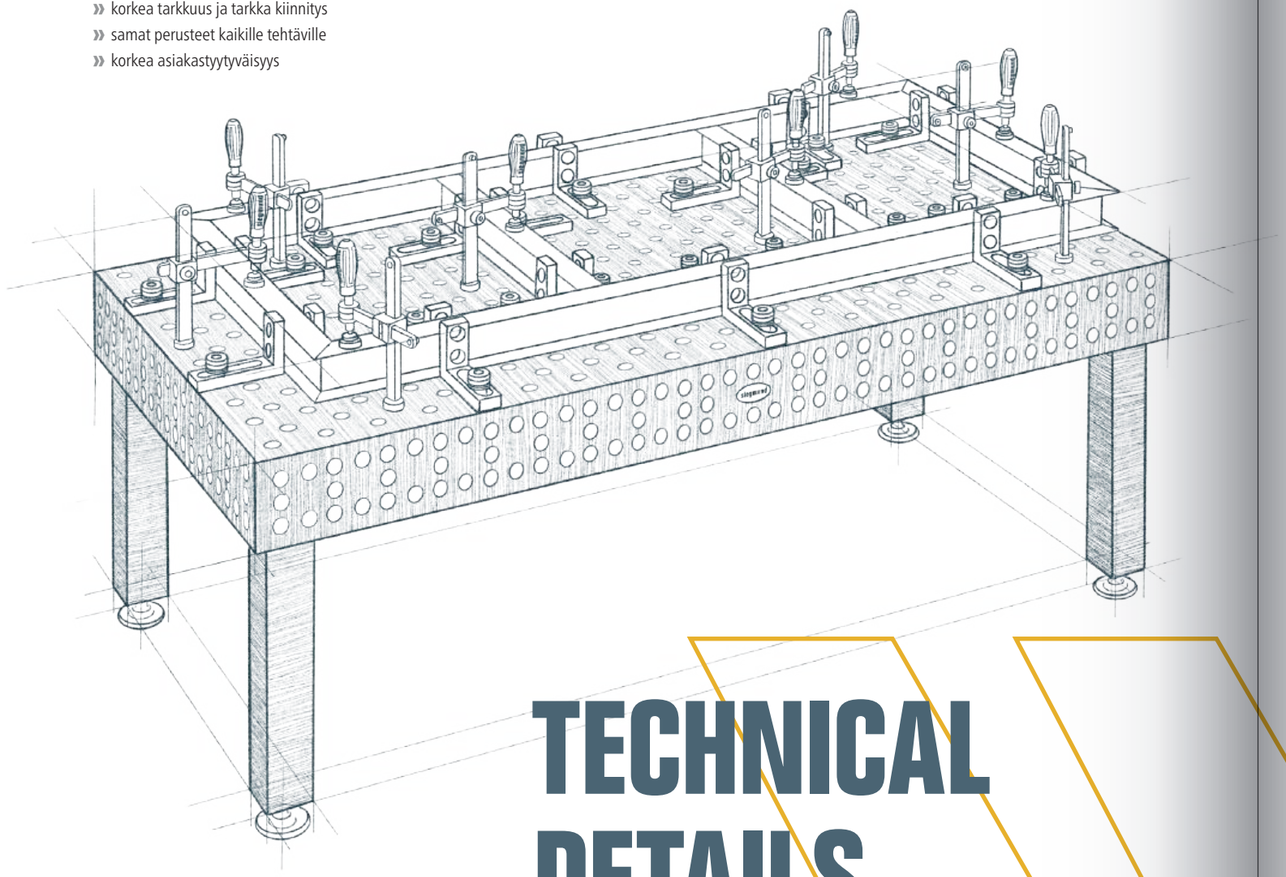

TECHNICAL DETAILS

Ainutlaatuiset materiaalit
- Ainutlaatuiset kehittämämme materiaalit
- korkea peruskovuus
- parantuneet nitraustulokset
- parannettu mittastabiilisuus

Pinta
- tarkasti jyrsitty pinta
- vähentynyt huoltotyö ja parannettu korroosiosuojaus plasmanitridoinnilla

Säteittäiset porausreiät
- pulttien tai työkalujen helpompi asennus
- vähemmän reiän reunoille tarttuneita hitsausreoiskeita
- vähemmän vaurioita porausreikien reunoissa

Ruudukon viivat
- jatkuvat viivat parempaan suuntaamiseen 50 mm (järjestelmä 16) tai 100 mm (järjestelmä 22 ja 28) etäisyydellä
- mahdollistaa tarkan kiinnityksen

Mitta-asteikko
- skaalaus kaikilla neljällä sivulla
- säästää aikaa kiinnityksessä ja asennuksessa

Reunojen pyöristykset
- säteittäiset reunat ja kulmat
- vähentää loukkaantumisriskiä
- suojaa osia ja lisävarusteita vaurioilta

Pöydän seinämä
- ylimääräinen kiinnityspinta
- pöytien jatkamiseen ja yhdistämiseen

Tukikehikko
- pöydän optimaalisen vakauden ja jäykkyyden takaamiseksi
- kaikkiin pöytäsarjoihin ja kokoihin

Vakaat pöydän jalat
- optimaalinen paineen jakautuminen
- korkea lujuus varmistaa pöydän pinnan tarkkuuden
- eri versioita saatavilla

WELDING TABLES

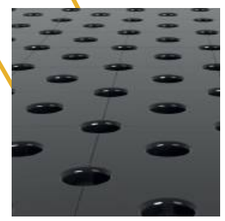

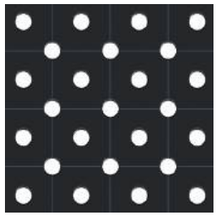

KAIKKI PÖYTÄSARJAT YHDELLÄ SILMÄYKSELLÄ

Tutustu erilaisiin pöytäversioihin, jotka on valmistettu erilaisista korkealaatuisista materiaaleista. Jokaista versiota on saatavana eri kokoisina ja ne voidaan yhdistää erilaisiin pöytäjaloihin.

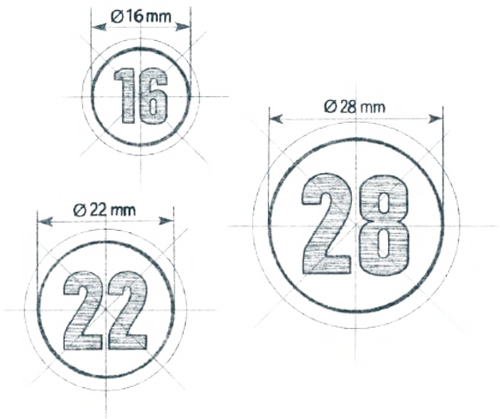

16

BASIC 750

16

PROFESSIONAL 750

22

PROFESSIONAL 750

28

BASIC 750

28

PROFESSIONAL 750

16

PROFESSIONAL EXTREME 8.7

16

PROFESSIONAL EXTREME 8.7 PLUS

22

PROFESSIONAL EXTREME 8.7

22

PROFESSIONAL EXTREME 8.7 PLUS

28

BASIC 8.7

28

PROFESSIONAL EXTREME 8.7

28

PROFESSIONAL EXTREME 8.8 PLUS

PLAY VIDEO

SIEGMUND´S HARDEST WELDING TABLE

MORE DETAILS

	(ilman Plasmanitrausta) Teräs S355J2+N	Teräs S355J2+N	Työkaluteräs X8.7	Työkaluteräs X8.8
	750	750 N BAR	X8.7 N BAR	X8.8 N BAR
Peruskovuus	★★☆☆☆☆☆☆☆☆	★★☆☆☆☆☆☆☆☆	★★★★★★☆☆☆☆	★★★★★★★★☆☆
Pintakovuus	★★☆☆☆☆☆☆☆☆	★★★★★★☆☆☆☆	★★★★★★★★☆☆	★★★★★★★★★★
Iskunkesto	★★☆☆☆☆☆☆☆☆	★★★☆☆☆☆☆☆☆	★★★★★★★☆☆☆	★★★★★★★★★★
Naarmusuoja	★★☆☆☆☆☆☆☆☆	★★★★☆☆☆☆☆☆	★★★★★★☆☆☆☆	★★★★★★★★☆☆
Suoja hitsausroiskeilta	★☆☆☆☆☆☆☆☆☆	★★★★★★☆☆☆☆	★★★★★★★☆☆☆	★★★★★★★☆☆☆
Korroosiosuoja	★☆☆☆☆☆☆☆☆☆	★★★★★★☆☆☆☆	★★★★★★☆☆☆☆	★★★★★★☆☆☆☆
Pistekuorma	★★★☆☆☆☆☆☆☆	★★★★☆☆☆☆☆☆	★★★★★★☆☆☆☆	★★★★★★★☆☆☆
Tason suoruus uutena	★★★★★★★☆☆☆	★★★★★★★☆☆☆	★★★★★★★☆☆☆	★★★★★★★☆☆☆
Tasopinnan pysyvyys kovassa käytössä	★☆☆☆☆☆☆☆☆☆	★★★☆☆☆☆☆☆☆	★★★★☆☆☆☆☆☆	★★★★★★★☆☆☆
Elinkaari	★★☆☆☆☆☆☆☆☆	★★★★★☆☆☆☆☆	★★★★★★☆☆☆☆	★★★★★★★☆☆☆

PLASMANITRAUS

Standard at Siegmund since 2009

Siegmundin hitsauspöydät ovat olleet plasmanitrattuja vakiona vuodesta 2009 lähtien. Vuosien kokemuksella ja jatkuvalla prosessien optimoinnilla olemme kehittäneet hitsauspöydän, joka erottuu edukseen kestävyydellään ja luotettavuudellaan, tehden siitä lähes vertaansa vailla olevan muihin tuotteisiin verrattuna.

- Korkeampi kulutuskestävyys
- Minimoitu vääristymä
- Optimoitu korroosiosuojaus
- Vähemmän hitsausroiskeiden tarttumista
- Pitkäkestoinen suoja ilman uudelleenkäsittelyn tarvetta

BAR-Pinnoite

Siegmundille ainutlaatuista on hitsauspöytien ja monien työkaluosien BAR-pinnoitus, joka tapahtuu plasmanitrauksen jälkeen. Lisäksi BAR-pinnoite (Black-Anti-Rust Coating) tasoittaa pintaa ja lisää suojaa ruosteelta.

- Vahvistettu ruostesuojaus
- Pintojen lisätasoitus

MATERIAALIT

Peruskovuus

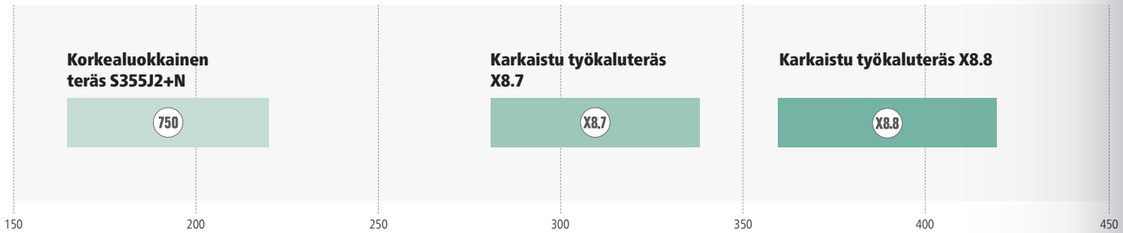

Pintakovuus

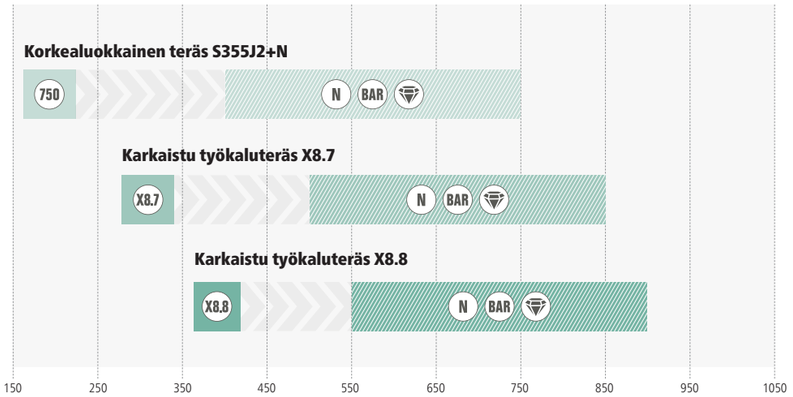

Korkea peruskovuus on ratkaisevan tärkeää hitsauspöydän suuren iskunkestävyyden ja pitkän käyttöiän kannalta. Myöhempi plasmanitraus ja BAR-pinnoitus johtavat pintakäsittelyyn, joka kovettaa materiaalia ja suojaa sitä naarmuilta, korroosiolta ja hitsausroiskeiden tarttumiselta. Vain korkean peruskovuuden ja plasmanitrauksen yhdistelmä johtaa kulumattomaan ja kestävään pintaan.

Arvioitu Vickers-kovuus

Mikä on plasmanitraus?

Plasmanitraus on lämpökemiallinen diffuusioprosessi pintakerroksen kovettamiseksi. Työkappaleen tai komponentin pintakerros on rikastettu typellä, joka muodostaa kulumista ja korroosiota suojaavan kerroksen komponentin pinnalle ja pinnan läheisyyteen. Valmistusprosessi tapahtuu tyhjiössä noin 500 celsiusasteessa. Yhdessä lisätuotantovaiheiden kanssa saamme aikaan lähes vääristymättömän tuotteen.

Plasmanitraus on yksi ympäristöystävällisimmistä kovettumisprosesseista, koska kovetukseen tarvitaan vain typpeä, vetyä ja happea. Nämä kaasut ovat ilman pääkomponentteja. Siegmundissa tarvittava energia tuotetaan yksinomaan sähköllä komponenttien lämmittämiseen muuten markkinoilla olevien fossiilisten polttoaineiden sijaan.

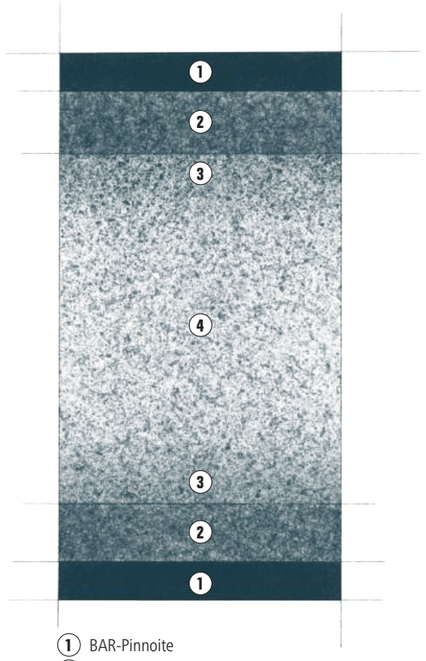

1. BAR-Pinnoite
2. Rautanitridi
3. Siirtymäkerros
4. Pohjamateriaalia

UNIQUE SURFACES

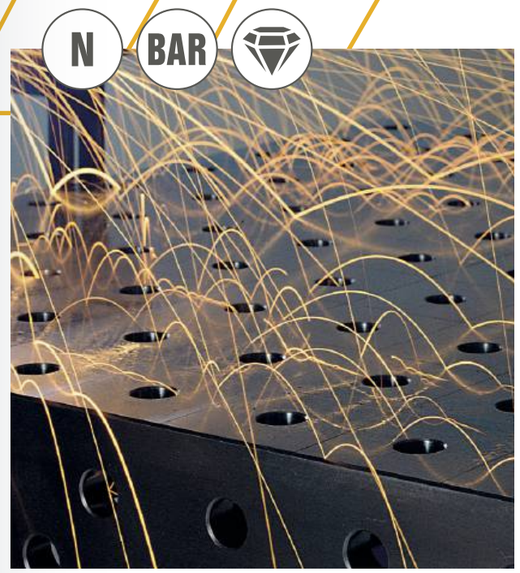

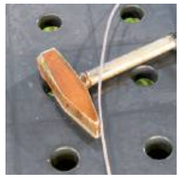

PLAY VIDEO

SIEGMUND IN ACTION WORLDWIDE

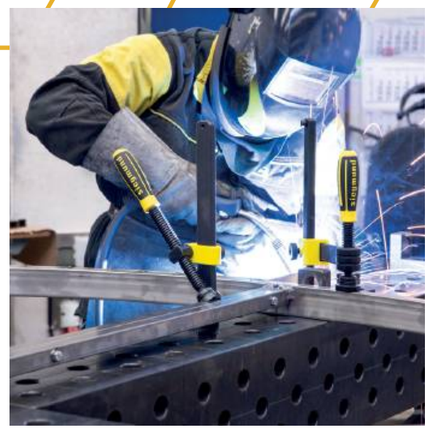

GET MORE

PROFESSIONALS AT WORK

GET MORE

SMART LEG

Enemmän mahdollisuuksia, vähemmän rajoituksia

Smart Leg -jalalla Siegmund asettaa uudet standardit moderneille hitsauspöydille. Tarkasti suunniteltu ja uusimmalla teknologialla varustettu Smart Leg tukee käyttäjää kaikissa työvaiheissa ja nostaa päivittäisen työskentelyn uudelle tasolle.

- Vakaa tuki myös raskaimmilla kuormilla
- Joustava säätö alustan epätasaisuuksien mukaan
- Epätasaisen alustan kompensointi
- Ergonominen työskentely
- Jälkiasennettavissa kaikkiin hitsauspöytiin
- Yhteensopiva System 16, 22 ja 28 kanssa
- Jatkuva käyttö verkkovirralla

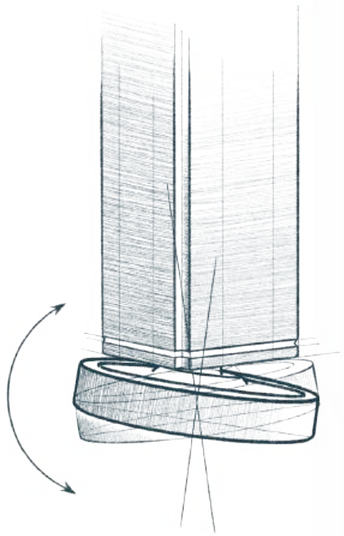

Yksittäisohjaus ja kallistustoiminto

- Pöytäkorkeuden tarkka säätö
- Yksittäin säädettävät jalat
- Kallistus enintään 10 astetta (pöydän koosta riippuen)

INNOVATIVE POWERFUL INTELLIGENT

SMART LEG

SMART AUTO LEVELING

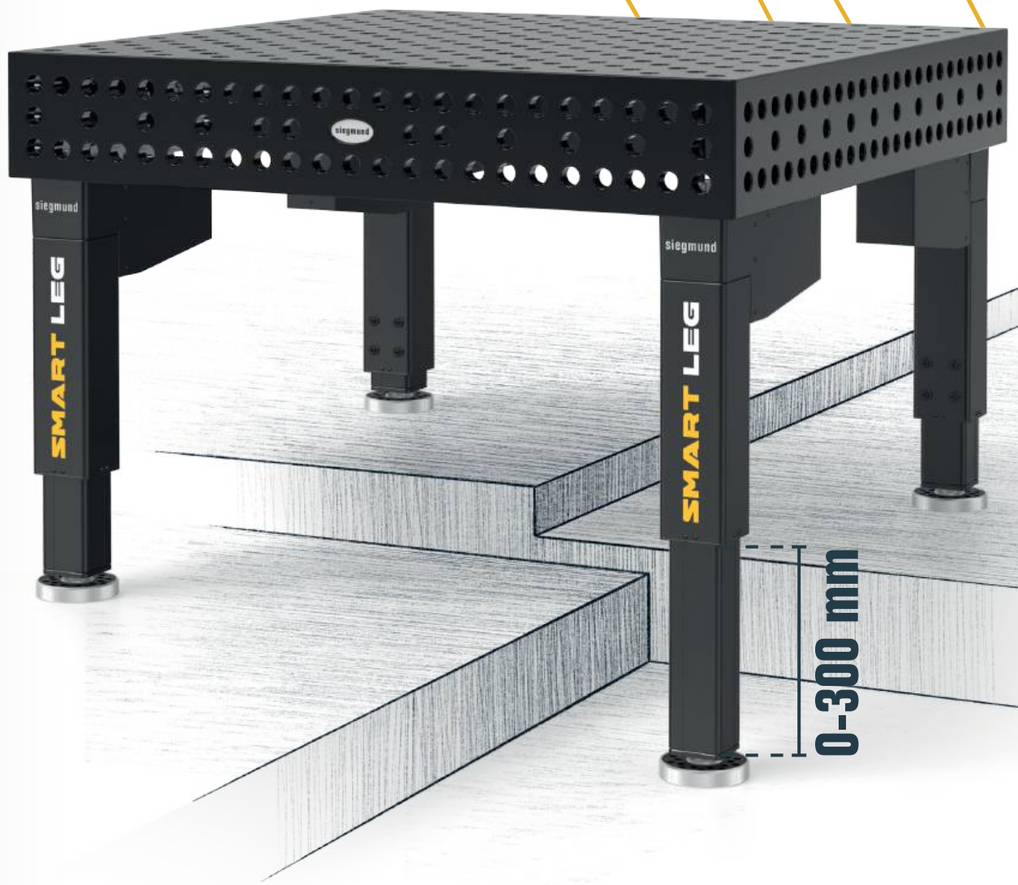

Sähköisesti korkeussäädettävä ja suunniteltu raskaille kuormille

- Jalat portaattomalla sähköisellä korkeudensäädöllä (300 mm säätövara)
- Soveltuu pöytiin, joissa on enintään 12 jalkaa
- Ohjausyksikkö näytöllä ja hätäpysäytyksellä
- Muistitoiminto (3 paikkainen)

Älykäs järjestelmä automaattisella korkeudensäädöllä

- Automaattinen tasaus: pöytätason automaattinen suoristaminen
- Usean pöydän tila: useiden pöytien synkronoitu ohjaus
- Nopea ja helppo säätö haluttuun pöytäkorkeuteen

TURN EXTREME

Pyörityspöytä tarkkaan pyöritykseen ja täsmälliseen asemointiin

Kun kappaleet vaativat siistiä, tarkkaa ja ergonomista hitsausta, oikea asemointi on avain laadun varmistamiseen ja työvaiheaikojen optimointiin. Siegmund Turn Extreme on teollisuus- ja konepajakäyttöön suunniteltu sähköinen hitsauspyöritin, joka mahdollistaa työkappaleiden hallitun pyörityksen ja kohdistamisen. Erityisesti kehähitseissä, putki- ja laippaliitoksissa sekä epäsymmetrisissä kappaleissa tasainen pyöritys takaa vakionopeuden, laadukkaan hitsausjäljen ja toistettavat tulokset – samalla vähentäen uudelleenasemointia, jälkityötä ja tuottamatonta aikaa.

Suosituksemme

- kehähitsit ja toistuvat pyöritettävät saumat
- korkeat laatustandardit ja tasainen lämmöntuonti
- toistettavat työkulut
- ergonomisemmat työolosuhteet ja luotettavammat prosessit
- lyhempi asetteluaika ja vähemmän tuottamattomia tunteja

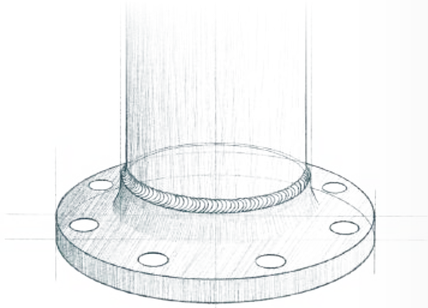

Sinun etusi

- vähemmän asettelumuutoksia
- vähemmän seisokkiaikaa ja vähemmän uudelleentyöstöä
- johdonmukaiset ja toistettavat tulokset
- tasainen laatu
- ergonominen työskentely
- intuitiivinen analoginen käyttöliittymä
- liikuteltava pyörityspöytä
- yhteensopiva modulaarisen Siegmund-järjestelmän kanssa

QUALITY SPEED REPEAT

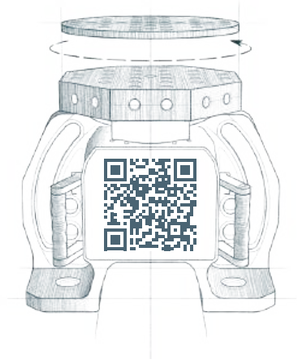

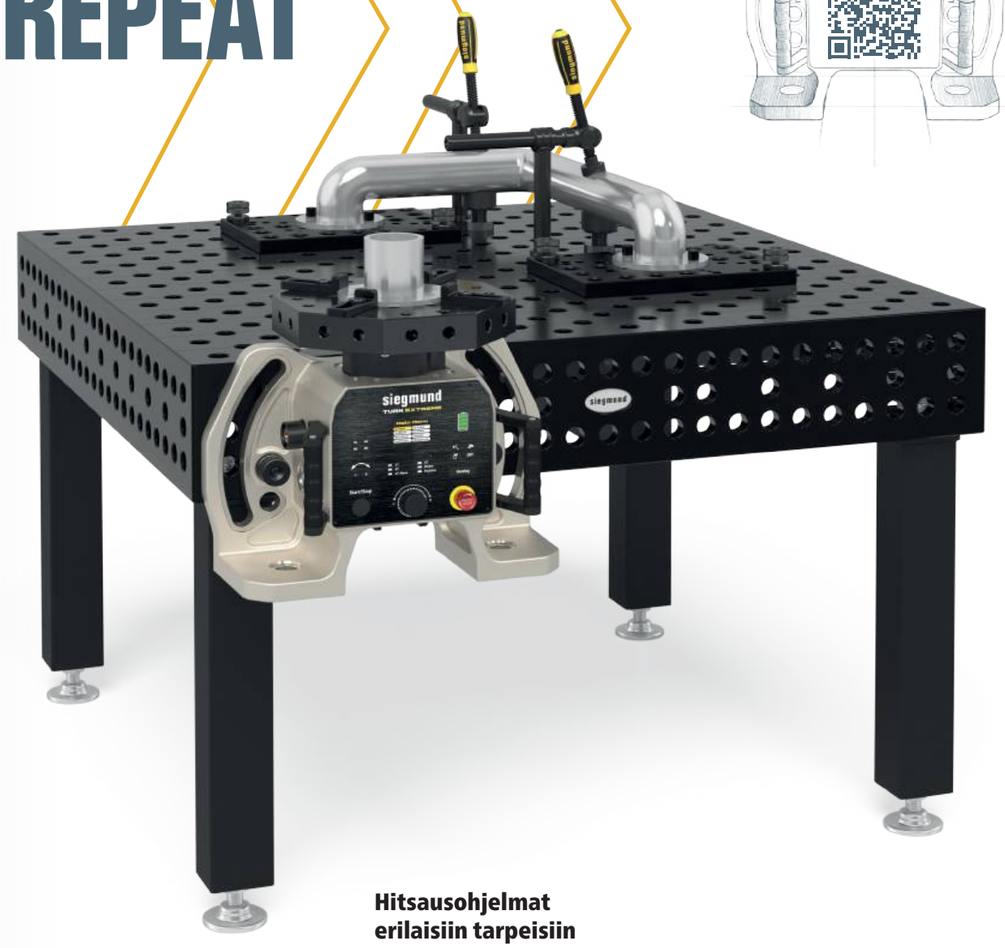

Hitsausohjelmat erilaisiin tarpeisiin

- Eri tiloja: 2-tahti, 4-tahti, 4-tahti aaltoliike, 6-tahti, muisti
- 4-tahti aaltomuoto: Siniaaltosignaali päällekkäisen ja tasaisen aaltokuvion aikaansaamiseksi, erityisesti ruostumattomalla teräksellä
- 6-tahtitila: Kaksi nopeutta, valittavissa hitsauksen aikana jalkapolkimella, ihanteellinen epäsymmetrisille komponenteille
- Limitystoiminto: määritelty alku- ja loppumitta tarkkoja hitsauksen aloituksia ja lopetuksia varten

AMMATTITYÖPENKKI SIEGMUNDILTA

kestävä, monipuolinen ja tarkasti harkittu

Olipa kyseessä sahaus, ruuvaus tai kokoonpano, korkealaatuinen Siegmund-työpöytä tarjoaa sinulle vakaan ja kestävän työpinnan, jota tarvitset tarkkaan ja turvalliseen työskentelyyn. Se on monipuolinen työkalu puun ja metallin työstöön, korjauksiin tai luoviin projekteihin, ja se on ihanteellinen perusta tehokkaalle työlle ja ammattimaisille tuloksille. Luota laatuun silloin, kun sillä on eniten merkitystä.

Yhtä joustava kuin tarpeesi

Siegmund-työpöytä mukautuu tarpeisiisi: Valitse plasmanitrattujen teräslevyjen tai kevyiden alumiinilevyjen välillä ja täydennä niitä MDF-suojalevyillämme. Modulaarisen järjestelmän ansiosta työpöytää voidaan laajentaa joustavasti – esimerkiksi laatikoilla, koneiden jatkopöydillä tai työtasojen jatkopaloilla.

MODULAR AND FLEXIBLE

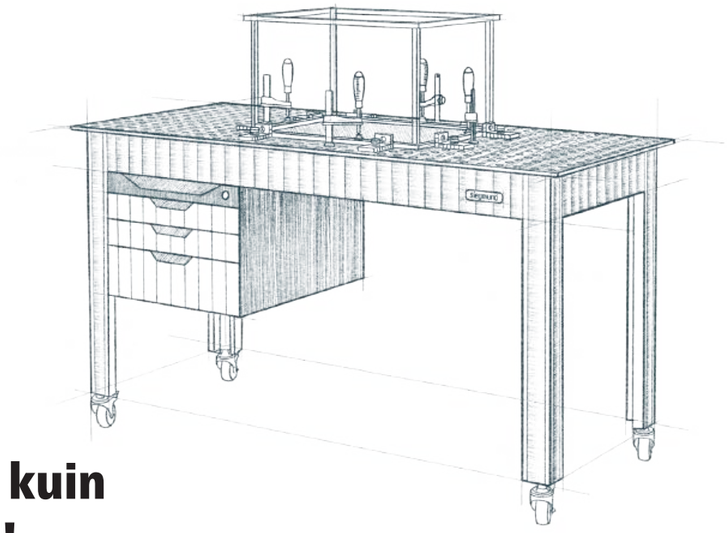

Enemmän kuin työpenkki!

- monipuolinen metallintyöstöön, puurakenteisiin tai korjauksiin
- vakaa ja kestävä työtaso tarkkaan työskentelyyn
- erilaisia korkealaatuisia työtasoja, joista valita
- modulaarisesti laajennettavissa laatikoilla tai jatkopöydillä
- ergonominen työskentely korkeussäädettävien jalkojen ansiosta
- yksilöllisesti konfiguroitavissa kaikenkokoisille työpajoille
- täydellinen yhdistelmä toiminnallisuutta ja muotoilua

WATCH VIDEO

JOHDEJÄRJESTELMÄ STANDARDI

Laatu, joka johtaa. Tarkkuus joka kestää.

Siegmund Standard -kiskojärjestelmä tarjoaa vakaan ja tarkan perustan monenlaisille kiinnityssovelluksille – erityisesti suurille ja raskaille komponenteille. Plasmanitratut kiskot tukevat suuria kuormia, kestävät muodonmuutoksia ja varmistavat tarkan ohjauksen pitkillä matkoilla.

Yksi liitäntäkehys kattaa kolme pöytäkokoa, mikä yksinkertaistaa suunnittelua ja tulevia laajennuksia. Kiskot voidaan asentaa lattiatason ylä- tai alapuolelle, joten ne mukautuvat joustavasti erilaisiin tiloihin ja prosesseihin. Luo modulaarinen työympäristö, joka kasvaa projektiesi mukana.

RAIL SYSTEM

Laadimme mielellämme sinulle yksilöllisen tarjouksen!

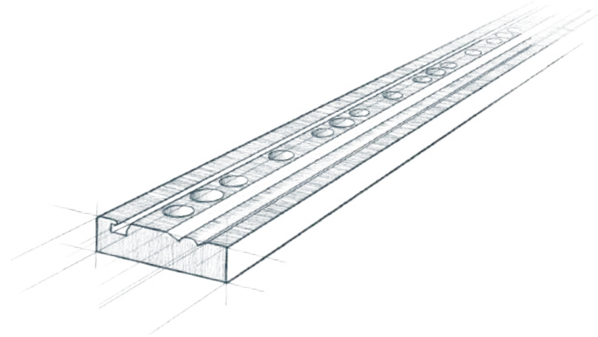

Hyvin suojattu: Plasmanitratut kiskot

Peruskiskot integroidulla pyöreällä kiskolla on valmistettu korkealaatuisesta teräksestä S355J2+N ja sitten plasmanitrattu. Tämä prosessi ei ainoastaan anna kiskoille poikkeuksellista kovuutta ja kestävyyttä, vaan myös suojaa niitä luotettavasti ruosteelta.

Pinta-asennus

- Nopea asennus ilman rakennustöitä
- Kiskoja voi jatkaa koska tahansa
- Helposti saatavilla ja helppo huoltaa

Upotettu asennus

- Esteetön työtaso
- Kiskot helposti saatavilla
- Optimaalisesti suojattu uppoasennuksenansiosta

MODULAR CELL

Maksimaalinen turvallisuus ja helppo käyttöönotto

Siegmundin laserhitsaussolu tarjoaa optimaalisen suojan siroutunutta säteilyä ja heijastuksia vastaan, joita voi esiintyä laserhitsauskoneiden kanssa työskenneltäessä. Innovatiivisen rakenteensa ja esiasennettujen sivuseinien ansiosta se on nopeasti käyttövalmis. Se soveltuu manuaaliseen laserhitsaukseen ja laserpuhdistukseen aallonpituusalueella 940–1090 nm.

Esiasennetut sivuseinät standardin DIN EN 60825-4 mukaisesti

- Alumiinikomposiittilevyt (B1 sertifioitu)
- hyväksytty maksimissaan 4 kW laservirtalähteille
- sertifioitu standardin DIN EN 60825-4 mukaisesti
- Seinämäpaksuus 4 mm, Seinän korkeus 2520 mm
- passiivisilla tuuletusaukoilla
- laajennettavissa milloin vain

Meidän suosituksemme: Suljettu katto

- saatavilla liitäntä savunpoistojärjestelmään (Ø 200 mm)
- Alumiinikomposiittilevyt (B1 sertifioitu)
- Seinämäpaksuus 4 mm
- sertifioitu standardin DIN EN 60825-4 mukaisesti
- päivittäminen on aina mahdollista

Sertifioitu lasersuojattu ikkuna

- optimaalinen suoja silmille soluun katsottaessa
- hyvä näkyvyys sisään ja ulos
- Ikkunan paksuus 3 mm
- valmistettu korkealaatuisesta polykarbonaatista
- sertifioitu standardien DIN EN 60825-4 ja DIN EN 207 mukaan

MAXIMUM SAFETY

Valinnainen turvallisuuspaketti

1. 1x Turvakytkin oven aktiivisella lukituksella
2. 1x Oven turvakytkin
3. 2x Hätä-seis painike
4. Letkuliittimet ja jakotukit
5. 1x Huomio LED "Laser"
6. 1x Ohjauskaappi päälle/pois-kytkimellä, toimilaitteella, 1 x 32A 380V CEE-pistorasia, 1 x Schuko-pistorasia tyyppi F (230V)

- Asiakas vastaa kaikkien komponenttien asennuksesta esijohdotettuun ohjauskaappiin
- Ohjauskaapin syöttö 380V / 32A, kiinteä kytkentä

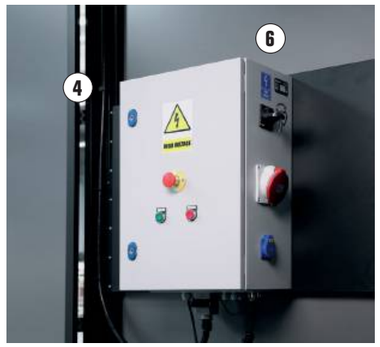

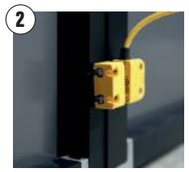

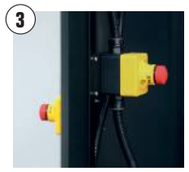

Kiinnitysvaste

Tarkka kiinnitys ja tuki täydellisiin hitsaustuloksiin

- Metallilevyjen helppo kiinnitys suoraan hitsauspöytään
- Jopa 5 tarkkaa porrastusta eri materiaalipaksuuksille
- Monipuolinen käyttö, sopii myös työkappaleiden tukemiseen
- Nitrattu pinta optimaalisen suojan takaamiseksi ruostetta ja naarmuja vastaan
- Matala profiili robotin kanssa työskenneltäessä
- Saatavilla järjestelmiin 16, 22 ja 28

65 / 115 / 155

160460.N 220460.N 280460.N

MORE DETAILS

GET MORE

160626.N 280626.N 220626.N

Nivelputkipuristin

- Kompakti muotoilu ja minimaalinen tukipinta
- Kustannustehokas vaihtoehto perinteisille puristimille
- kiristys säätörenkaalla

78 / 122 / 167

SIEGMUND WORKSTATION

Siegmund Workstationilla saat edullisen työpaikan pienelle alueelle, jossa on runsaasti säilytystilaa tavallisessa Siegmund-laadussa. Kaikki lisävarusteet ovat yhteensopivia työaseman rei'itettävien levyjen kanssa, joten voit tehdä niille kaikenlaisia hitsaus-, kiinnitys- tai asennustöitä. Riippumatta siitä, työskenteletkö puun parissa tai rakennat ja hitsaat metallirakenteita, työpiste on yhtä monipuolinen kuin ideasi ja tehtäväsi.

Sinun etusi

- tarkka työtaso
- tukeva trunko
- vakaat laatikot
- muunneltavissa
- yksilöllisesti muokattavissa
- eri kokoja
- Säilytys ja varastointitila

58 / 110 / 148

DISCOVER MORE

Kiinnitysjärjestelmä

Luo räätälöity kiinnikejärjestelmä muutamalla vaiheella.

- Rakenna itse kiinnikkeitä
- Mallinteiden helppoa yhdistämistä
- Mahdollisimman joustava modulaarinen järjestelmä
- Alumiiniprofiilit saatavana vakiomittaisina ja tankoina

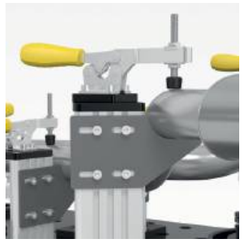

MORE INFORMATION

Kiinnityskynnet

Pieni tila, suuri vaikutus

- matala profiili
- suositellaan robottihitsaukseen
- mukautuva kiinnitysalue
- luotettava ja tarkka työkappaleiden kiinnitys
- nopea ja helppo käyttää
- ihanteellinen litteille kappaleille

169

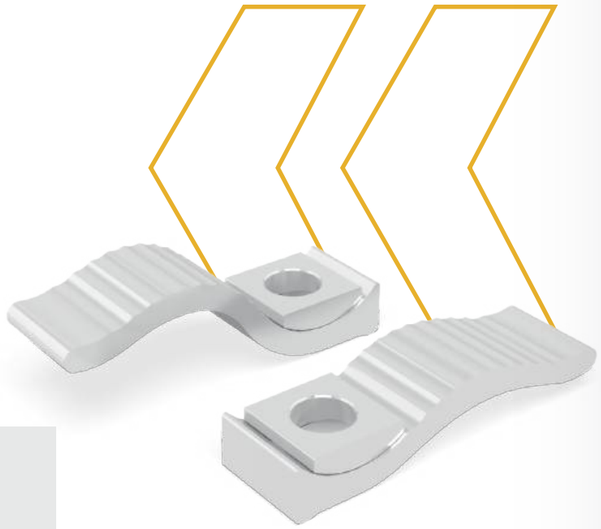

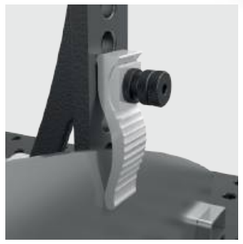

MORE DETAILS

DISCOVER MORE

PERFECT COMBINATION FOR SERIES PRODUCTION

Siegmund hitsaussolu

- konfiguroitu ja laajennettu kullekin tietylle sovellukselle
- yhteensopiva kaikentyyppisten robottien ja kobottien kanssa
- ainutlaatuinen Siegmund-solurakenne
- alhaiset alkukustannukset ja korkea hyötysuhde
- korkea turvallisuusstandardi
- nopea aloitus

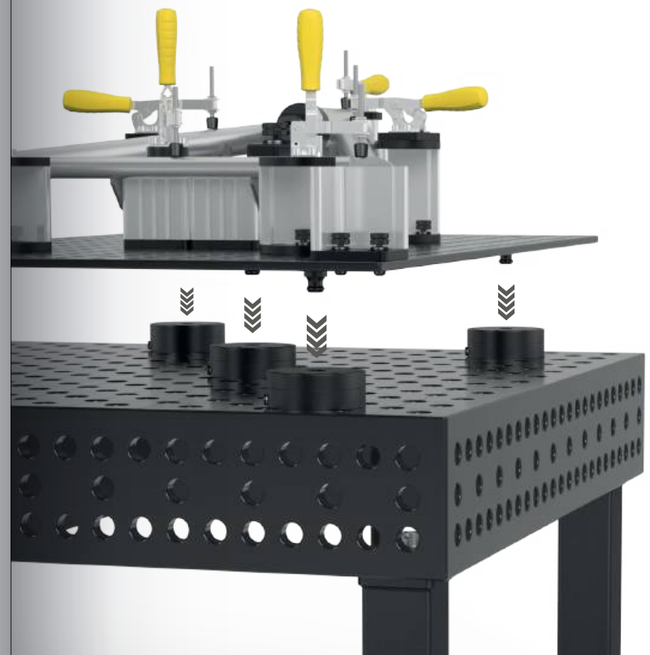

PNEUMATIC

MANUAL

Zero point kiinnitysjärjestelmä

- Suurin pystysuora pitovoima 2 kN per moduuli
- Nollapiste erinomaisella tarkkuudella
- Vaihda nopeasti usein käytettyjen jigien välillä
- Minimoi tuottamaton hitsausaika
- Soveltuu käytettäväksi käsi- ja robottihitsauksessa
- Erinomainen toistotarkkuus

GET MORE

ALL PRODUCTS

Ruuvipenkki

- Kiristysleuat, kara ja kara-avain karkaistua laatuterästä
- avautuu eteen
- Kiinnitys 45° tai 90° kulmaan
- ruuvipenkkien leukojen suojukset on helppo vaihtaa

90 / 130 / 176

Yhdyspultti

- Pöytien ja U-palkkien yhdistämiseen
- Kiinteä pitkäaikainen liitos
- ulkopuolisella hexagonilla
- karkaistu

76 / 121 / 165

STRONG
STABLE
SECURE

MORE DETAILS

GET MORE

87 / 127 / 173

Nostokorva

- Siegmund-hitsauspöytien ja U-palkkien turvalliseen kuljetukseen
- Kantavuus: 3000 kg (aksiaalinen kuorma)

Pöytäprässi

Täydellisiä hitsauskokoonpanoja esijännittämisen avulla.

- 2,5 tonnin puristusvoima
- kokonaisliike 60 mm
- 330 N käyttövoima
- Stroke per pump stroke 4,6 mm
- Ylivuotoventtiilillä
- täytyy aina kiinnittää kahdesta kohdasta

92 / 132 / 178

DISCOVER MORE

SYSTEM 28
JÄRJESTELMÄ RASKAASEEN KÄYTTÖÖN

Maailmanlaajuinen standardi raskaassa teräsrakentamisessa ja konetekniikan alalla. 100 mm:n ruudukolla ja vahvoilla pulteilla varustettuna se on suunniteltu kestämään maksimaalisia puristusvoimia, useiden tonnien kuormia ja suuria vääntymisvoimia.

Suositeltu kantavuus 6000 kg asti
max. 2000 kg per jalka
max. 3000 kg per jalka perusvarusteet PLUS

Kuorma riippuu pöydän jalkojen tyypistä ja määrästä. Yksittäiset komponentit ovat huomattavasti korkeammat. Kokemuksemme perusteella suosittelemme määriteltyjä kuormia turvallisuutesi vuoksi.

Basic 750

- Korkealuokkainen teräs S355J2+N
- Materiaalin vahvuus n. 24,5 – 27 mm
- Reikäkoko Ø 28 mm, Reiät sijoitettu 100x100 mm Ruudukkoon
- M12 kierteet 4 llä sivulla 200 mm välein
- sis. jalka standardituote

Pöydän koko	Jalat	Paino			
1200 x 1200 mm	4	354 kg	**1.568 €**	4-281015	•
1500 x 1000 mm	4	370 kg	**1.589 €**	4-281035	•
2000 x 1000 mm	4	475 kg	**2.040 €**	4-281020	•
2000 x 1200 mm	4	569 kg	**2.308 €**	4-281060	•
2400 x 1200 mm	6	697 kg	**2.598 €**	4-281030	•
3000 x 1500 mm	6	1043 kg	**3.589 €**	4-281040	•

Paino = Pöytälevy + Lavat + Standardijalka
Suurin suositeltu kuormitus 4 jalalle 2000 kg tasaisella painojakaumalla. (Tiedot ainoastaan standardi jalkavarustukselle)
Ilman plasmanitrausta: Suojaamaton ruostetta, naarmuja sekä hitsausroiskeita vastaan. Suoja hitsausroiskeita vastaan saavutetaan vain käyttämällä hitsausroiskeiden suoja-ainetta.

www.siegmund.com/
F-tablebasic75028

Pöydänjalat

	Vakiovaruste	Säädettävä korkeus	Pyörä lukittavalla jarrulla	Säädettävä korkeus, pyörä lukittavalla jarrulla	Lattia-ankkurointi
	161856	4-160877.1.XX	4-161855.XX	4-160879.XX	4-160874.XX
Kantokyky per jalka	1000 kg	1000 kg	500 kg	500 kg	1000 kg
Jalan korkeus	815 mm	550 – 950 mm	815 mm	600 – 900 mm	815 mm
Hienosäätövara	50 mm	40 mm	30 mm	30 mm	50 mm
Lisämaksu per jalka	sisältyy	**62 €**	**69 €**	**103 €**	**59 €**

Työkorkeus = pöydän jalan korkeus + pöydän sivupaneelin korkeus
Ilmoitetut kuormituskapasiteetit viittaavat staattiseen kuormaan. Huom Pyörät: Ei suositella 6-jalkaisille hitsauspöydille. Pyöriä ei voi kaatumisvaaran vuoksi käyttää 1200x800 mm pöytien kanssa.

Basic sarjat

		280604	280511	280420.N	280110.N	280162.N
1	4-281200	4x	8x	6x	2x	
2	4-281300	8x	12x	8x	4x	
3	4-281400	10x	18x	10x	6x	4x

Tarjouksen hinnat ovat €, ilman ALV:a, pakkaus- ja toimituskuluja.

Basic 8.7

- Karkaistu työkaluteräs X8.7, plasmanitrattuna ja BAR-pinnoitettuna
- Materiaalin vahvuus n. 24,5 – 27 mm
- Reikäkoko Ø 28 mm, Reiät sijoitettu diagonaaliseen ruudukkoon
- M12 kierteet 4 llä sivulla 200 mm välein
- sis. jalka standardituote

Pöydän koko	Jalat	Paino			
1000 x 1000 mm	4	236 kg	**1.548 €**	4-281010.XD7	•
1200 x 800 mm	4	229 kg	**1.542 €**	4-281025.XD7	•
1200 x 1200 mm	4	325 kg	**1.872 €**	4-281015.XD7	•
1500 x 1000 mm	4	340 kg	**1.884 €**	4-281035.XD7	•
2000 x 1000 mm	5	442 kg	**2.433 €**	4-281020.XD7	•
2000 x 1200 mm	5	527 kg	**2.755 €**	4-281060.XD7	•
2400 x 1200 mm	6	636 kg	**3.113 €**	4-281030.XD7	•
3000 x 1500 mm	6	948 kg	**4.311 €**	4-281040.XD7	•

Paino = Pöytälevy + Lavat + Standardijalka
Suurin suositeltu kuormitus 4 jalalle 2000 kg tasaisella painojakaumalla. (Tiedot ainoastaan standardi jalkavarustukselle)

www.siegmund.com/
F-tablebasicX728

280543	160415	284050.Set	283999		
8x	8x		1x	**1.287 €**	•
8x	8x	2x	1x	**1.943 €**	•
8x	8x	4x	1x	**3.438 €**	•

Professional 750

- Korkealuokkainen teräs S355J2+N, plasmanitrattuna ja BAR-pinnoitettuna
- Materiaalin vahvuus n. 24,5 – 27 mm
- Reikäkoko Ø 28 mm, Reiät sijoitettu 100x100 mm Ruudukkoon
- Pöydän sivureunan korkeus 200 mm, Reikävälit pöydän sivuilla 50 mm
- sis. jalka standardituote

Pöydän koko	Jalat	Paino			
1000 x 1000 mm	4	416 kg	**2.601 €**	4-280010.P	•
1200 x 800 mm	4	408 kg	**2.595 €**	4-280025.P	•
1200 x 1200 mm	4	544 kg	**3.515 €**	4-280015.P	•
1500 x 1000 mm	4	577 kg	**3.615 €**	4-280035.P	•
1500 x 1500 mm	4	801 kg	**4.804 €**	4-280050.P	•
2000 x 1000 mm	4	730 kg	**4.284 €**	4-280020.P	•
2000 x 1200 mm	4	843 kg	**4.903 €**	4-280060.P	•
2000 x 2000 mm	4	1299 kg	**7.576 €**	4-280045.P	•
2400 x 1200 mm	4	986 kg	**5.518 €**	4-280030.P	•
3000 x 1500 mm	6	1517 kg	**8.092 €**	4-280040.P	•
4000 x 2000 mm	8	2501 kg	**12.317 €**	4-280055.P	•

Paino = Pöytälevy + Lavat + Standardijalka
Suurin suositeltu kuormitus 4 jalalle 4000 kg tasaisella painojakaumalla. (Tiedot ainoastaan standardi jalkavarustukselle)
Kaikki pöydät on tilauksesta saatavana plasmanitraamattomina tai diagonaalisella reikäkuviolla: www.siegmund.com/F-table75028

www.siegmund.com/
F-table75028

Pöydänjalat

	Vakiovaruste	Vakiovaruste	Säädettävä korkeus	Säädettävä korkeus	Pyörä lukittavalla jarrulla	Säädettävä korkeus, pyörä lukittavalla jarrulla	Lattia-ankkurointi	Lattia-ankkurointi
	280858.X	280857.X	4-280878.1.XX	4-280877.1.XX	4-280876.XX	4-280879.1.XX	4-280874.XX	4-280875.XX
Kantokyky per jalka	2000 kg	2000 kg	2000 kg	2000 kg	1500 kg	1500 kg	2000 kg	2000 kg
Jalan korkeus	650 mm	750 mm	450 – 700 mm	550 – 900 mm	650 mm	550 – 750 mm	650 mm	750 mm
Hienosäätövara	50 mm	50 mm	50 mm	50 mm	20 mm	20 mm	50 mm	50 mm
Lisämaksu per jalka	sisältyy	Vaihtoehtoisesti	**87 €**	**90 €**	**113 €**	**147 €**	**59 €**	**59 €**

Työkorkeus = pöydän jalan korkeus + pöydän sivupaneelin korkeus
Ilmoitetut kuormituskapasiteetit viittaavat staattiseen kuormaan. Huom Pyörät: Ei suositella 6 tai 8 jalkaisille pöydille.

Sarjat

		280610.N	280630.N	280648.1.N	280511	280740	280410.N	280420.N	280430.N
1	4-283100	4x	2x	2x	12x		4x	4x	
2	4-283200	6x	4x	4x	18x	4x	6x	6x	
3	4-283300	10x	6x	4x	24x	4x	8x	8x	
4	4-283400	14x	10x	6x	30x	8x	10x	10x	4x
5	4-283500	14x	10x	8x	36x	8x	12x	12x	4x

Tarjouksen hinnat ovat €, ilman ALV:a, pakkaus- ja toimituskuluja.

	280110.N	280152.N	280162.N	280164+65.N	280166+67.N	280144+46.N	280910	283999		
	2x	2x						1x	**2.063 €**	•
	4x	2x	2x					1x	**3.640 €**	•
	6x	2x	2x		1x			1x	**5.253 €**	•
	8x	2x	2x	1x	1x		1x	1x	**8.262 €**	•
	12x	2x	2x	1x	1x	1x	1x	1x	**10.078 €**	•

Professional Extreme 8.7

- Karkaistu työkaluteräs X8.7, plasmanitrattuna ja BAR-pinnoitettuna
- Materiaalin vahvuus n. 24,5 – 27 mm
- Reikäkoko Ø 28 mm, Reiät sijoitettu diagonaaliseen ruudukkoon
- Pöydän sivureunan korkeus 200 mm, Pöydän sivussa olevat reiät diagonaalisella jaolla
- Pöydän sivupaneeli valmistettu korkealuokkaisesta S355J2+N teräksestä
- sis. jalka standardituote

Pöydän koko	Jalat	Paino			
1000 x 1000 mm	4	400 kg	**3.248 €**	4-280010.XD7D	●
1200 x 800 mm	4	392 kg	**3.240 €**	4-280025.XD7D	●
1200 x 1200 mm	4	521 kg	**4.149 €**	4-280015.XD7D	●
1500 x 1000 mm	4	554 kg	**4.462 €**	4-280035.XD7D	●
1500 x 1500 mm	4	767 kg	**5.860 €**	4-280050.XD7D	●
2000 x 1000 mm	4	699 kg	**5.293 €**	4-280020.XD7D	●
2000 x 1200 mm	4	806 kg	**5.972 €**	4-280060.XD7D	●
2000 x 2000 mm	4	1240 kg	**9.115 €**	4-280045.XD7D	●
2400 x 1200 mm	4	947 kg	**6.765 €**	4-280030.XD7D	●
3000 x 1500 mm	6	1425 kg	**9.709 €**	4-280040.XD7D	●
4000 x 2000 mm	8	2384 kg	**15.082 €**	4-280055.XD7D	●
4800 x 2400 mm	11	3275 kg	**21.757 €**	4-280065.XD7D	○

Paino = Pöytälevy + Lavat + Standardijalka
Suurin suositeltu kuormitus 4 jalalle 4000 kg tasaisella painojakaumalla. (Tiedot ainoastaan standardi jalkavarustukselle)
Kaikki pöydät on tilauksesta saatavana plasmanitraamattomina tai 100x100 mm reikäkuviolla: www.siegmund.com/F-tableX728

www.siegmund.com/
F-tableX728

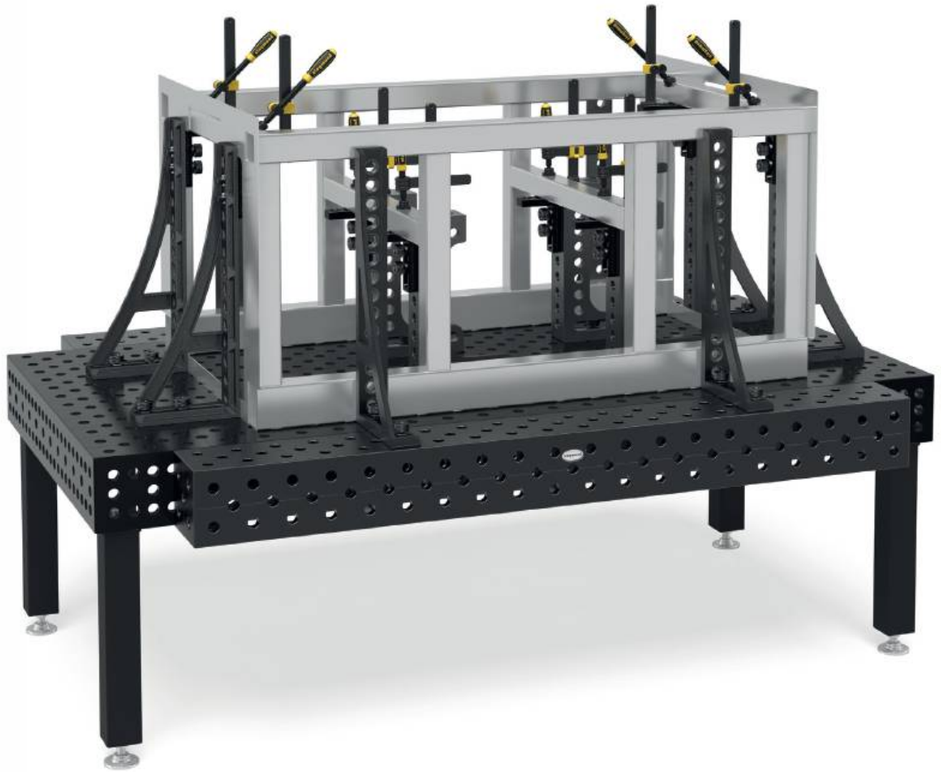

Pöydänjalat

	Vakiovaruste	Vakiovaruste	Säädettävä korkeus	Säädettävä korkeus	Pyörä lukittavalla jarrulla	Säädettävä korkeus, pyörä lukittavalla jarrulla	Lattia-ankkurointi	Lattia-ankkurointi
	280858.X	280857.X	4-280878.1.XX	4-280877.1.XX	4-280876.XX	4-280879.1.XX	4-280874.XX	4-280875.XX
Kantokyky per jalka	2000 kg	2000 kg	2000 kg	2000 kg	1500 kg	1500 kg	2000 kg	2000 kg
Jalan korkeus	650 mm	750 mm	450 – 700 mm	550 – 900 mm	650 mm	550 – 750 mm	650 mm	750 mm
Hienosäätövara	50 mm	50 mm	50 mm	50 mm	20 mm	20 mm	50 mm	50 mm
Lisämaksu per jalka	sisältyy	Vaihtoehtoisesti	**87 €**	**90 €**	**113 €**	**147 €**	**59 €**	**59 €**

Työkorkeus = pöydän jalan korkeus + pöydän sivupaneelin korkeus
Ilmoitetut kuormituskapasiteetit viittaavat staattiseen kuormaan. Huom Pyörät: Ei suositella 6 tai 8 jalkaisille pöydille.

Sarjat

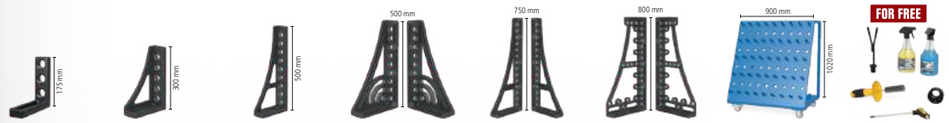

		280610.N	280630.N	280648.1.N	280511	280740	280410.N	280420.N	280430.N	280110.N	280152.N	280162.N	280164+65.N	280166+67.N	280144+46.N	280910	283999		
1	4-283100	4x	2x	2x	12x		4x	4x		2x	2x						1x	**2.063 €**	●
2	4-283200	6x	4x	4x	18x	4x	6x	6x		4x	2x	2x					1x	**3.640 €**	●
3	4-283300	10x	6x	4x	24x	4x	8x	8x		6x	2x	2x		1x			1x	**5.253 €**	●
4	4-283400	14x	10x	6x	30x	8x	10x	10x	4x	8x	2x	2x	1x	1x		1x	1x	**8.262 €**	●
5	4-283500	14x	10x	8x	36x	8x	12x	12x	4x	12x	2x	2x	1x	1x	1x	1x	1x	**10.078 €**	●

Tarjouksen hinnat ovat €, ilman ALV:a, pakkaus- ja toimituskuluja.

Professional Extreme 8.8 PLUS

- Karkaistu työkaluteräs X8.8, plasmanitrattuna ja BAR-pinnoitettuna
- Materiaalin vahvuus n. 24,5 – 27 mm
- Reikäkoko Ø 28 mm, Reiät sijoitettu diagonaaliseen ruudukkoon
- Pöydän sivureunan korkeus 300 mm, Reiät pöydän sivuilla 3 rivissä 50 mm välein, 2 rivissa 100 mm välein
- Pöydän sivupaneeli valmistettu korkealuokkaisesta S355J2+N teräksestä
- sis. jalka standardituote

Pöydän koko	Jalat	Paino			
1200 x 1200 mm	4	612 kg	**4.621 €**	4-280015.XD8PL	•
1500 x 1000 mm	4	655 kg	**4.984 €**	4-280035.XD8PL	•
1500 x 1500 mm	4	901 kg	**6.508 €**	4-280050.XD8PL	•
2000 x 1000 mm	4	826 kg	**5.877 €**	4-280020.XD8PL	•
2400 x 1200 mm	4	1102 kg	**7.471 €**	4-280030.XD8PL	•
3000 x 1500 mm	6	1656 kg	**10.683 €**	4-280040.XD8PL	•
4000 x 2000 mm	8	2746 kg	**16.482 €**	4-280055.XD8PL	•

Paino = Pöytälevy + Lavat + Standardijalka
Suurin suositeltu kuormitus 4 jalalle 6000 kg tasaisella painojakaumalla. (Tiedot ainoastaan standardi jalkavarustukselle)
Kaikki pöydät on tilauksesta saatavana plasmanitraamattomina: www.siegmund.com/F-tableX828plus

www.siegmund.com/
F-tableX828plus

Pöydänjalat

	Vakiovaruste	Vakiovaruste	Säädettävä korkeus	Säädettävä korkeus	Pyörä lukittavalla jarrulla	Säädettävä korkeus, pyörä lukittavalla jarrulla	Lattia-ankkurointi
	280853.X	280857.X	4-280878.1.XX	4-280877.1.XX	4-280860.XX	4-280879.1.XX	4-280872.XX
Kantokyky per jalka	3000 kg	2000 kg	2000 kg	2000 kg	1500 kg	1500 kg	3000 kg
Jalan korkeus	550 mm	750 mm	450 – 700 mm	550 – 900 mm	550 mm	550 – 750 mm	550 mm
Hienosäätövara	50 mm	50 mm	50 mm	50 mm	20 mm	20 mm	50 mm
Lisämaksu per jalka	sisältyy	Vaihtoehtoisesti	**87 €**	**90 €**	**111 €**	**147 €**	**59 €**

Työkorkeus = pöydän jalan korkeus + pöydän sivupaneelin korkeus
Ilmoitetut kuormituskapasiteetit viittaavat staattiseen kuormaan. Huom Pyörät: Ei suositella 6 tai 8 jalkaisille pöydille.

Sarjat

		280610.N	280630.N	280648.1.N	280511	280740	280410.N	280420.N	280430.N
1	4-283100	4x	2x	2x	12x		4x	4x	
2	4-283200	6x	4x	4x	18x	4x	6x	6x	
3	4-283300	10x	6x	4x	24x	4x	8x	8x	
4	4-283400	14x	10x	6x	30x	8x	10x	10x	4x
5	4-283500	14x	10x	8x	36x	8x	12x	12x	4x

Tarjouksen hinnat ovat €, ilman ALV:a, pakkaus- ja toimituskuluja.

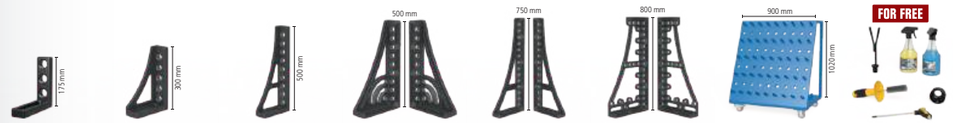

280110.N	280152.N	280162.N	280164+65.N	280166+67.N	280144+46.N	280910	283999		
2x	2x						1x	**2.063 €**	•
4x	2x	2x					1x	**3.640 €**	•
6x	2x	2x		1x			1x	**5.253 €**	•
8x	2x	2x	1x	1x		1x	1x	**8.262 €**	•
12x	2x	2x	1x	1x	1x	1x	1x	**10.078 €**	•

Hexagon-urapöytä

- Karkaistu työkaluteräs X8.7, plasmanitrattuna ja BAR-pinnoitettuna
- Materiaalin vahvuus n. 24,5 – 27 mm
- Urien väli kuusikulmiossa 100 mm
- Reikäkoko Ø 28 mm, Reiät sijoitettu 100x100 mm Ruudukkoon
- Pöydän sivureunan korkeus 200 mm, Pöydän sivussa olevat reiät diagonaalisella jaolla
- Pöydän sivupaneeli valmistettu korkealuokkaisesta S355J2+N teräksestä
- sis. jalka standardituote

BAR N X8.7 28

Pöydän koko	Jalat	Paino			
1200 x 1200 mm	4	500 kg	**4.520 €**	4-280015.HNK	•
1500 x 1000 mm	4	531 kg	**4.827 €**	4-280035.HNK	•
1500 x 1500 mm	4	734 kg	**6.235 €**	4-280050.HNK	•
2000 x 1000 mm	4	668 kg	**5.797 €**	4-280020.HNK	•
2400 x 1200 mm	6	920 kg	**7.157 €**	4-280030.HNK	•
3000 x 1500 mm	6	1356 kg	**10.575 €**	4-280040.HNK	•
4000 x 2000 mm	8	2262 kg	**16.497 €**	4-280055.HNK	•

Paino = Pöytälevy + Lavat + Standardijalka
Suurin suositeltu kuormitus 4 jalalle 4000 kg tasaisella painojakaumalla. (Tiedot ainoastaan standardi jalkavarustukselle)

www.siegmund.com/
F-hexagontable

Veloituksetta jokaisen Hexagon-urapöydän mukana

HN283999:
4x HN280547 Liukupala 25 mm
4x 280546.4 Kiristysholkki

Pöydänjalat

	Vakiovaruste	Vakiovaruste	Säädettävä korkeus	Säädettävä korkeus	Pyörä lukittavalla jarrulla	Säädettävä korkeus, pyörä lukittavalla jarrulla	Lattia-ankkurointi	Lattia-ankkurointi
	280858.X	280857.X	4-280878.1.XX	4-280877.1.XX	4-280876.XX	4-280879.1.XX	4-280874.XX	4-280875.XX
Kantokyky per jalka	2000 kg	2000 kg	2000 kg	2000 kg	1500 kg	1500 kg	2000 kg	2000 kg
Jalan korkeus	650 mm	750 mm	450 – 700 mm	550 – 900 mm	650 mm	550 – 750 mm	650 mm	750 mm
Hienosäätövara	50 mm	50 mm	50 mm	50 mm	20 mm	20 mm	50 mm	50 mm
Lisämaksu per jalka	sisältyy	Vaihtoehtoisesti	**87 €**	**90 €**	**113 €**	**147 €**	**59 €**	**59 €**

Työkorkeus = pöydän jalan korkeus + pöydän sivupaneelin korkeus
Ilmoitetut kuormituskapasiteetit viittaavat staattiseen kuormaan. Huom Pyörät: Ei suositella 6 tai 8 jalkaisille pöydille.

Sarjat

		280610.N	280630.N	280648.1.N	280511	280740	280410.N	280420.N	280430.N
1	4-283100	4x	2x	2x	12x		4x	4x	
2	4-283200	6x	4x	4x	18x	4x	6x	6x	
3	4-283300	10x	6x	4x	24x	4x	8x	8x	
4	4-283400	14x	10x	6x	30x	8x	10x	10x	4x
5	4-283500	14x	10x	8x	36x	8x	12x	12x	4x

Tarjouksen hinnat ovat €, ilman ALV:a, pakkaus- ja toimituskuluja.

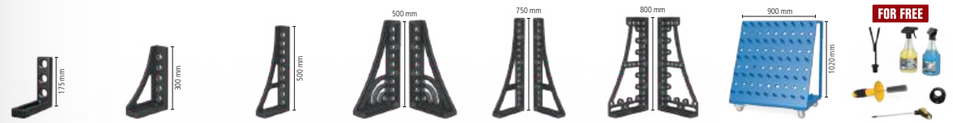

280110.N	280152.N	280162.N	280164+65.N	280166+67.N	280144+46.N	280910	283999		
2x	2x						1x	**2.063 €**	•
4x	2x	2x					1x	**3.640 €**	•
6x	2x	2x		1x			1x	**5.253 €**	•
8x	2x	2x	1x	1x		1x	1x	**8.262 €**	•
12x	2x	2x	1x	1x	1x	1x	1x	**10.078 €**	•

Siegmund nostolava

- kahdella nostosylinterillä
- korkea joustavuus
- helppo käsittely
- massiiviset sakset ja teräsrullat
- Kosketinlista suojaa puristumiselta
- Asennus mahdollista lattian ylä- tai alapuolelle

Nostoalusta 2010
2000x1000 mm pöydälle, Kokonaiskorkeus sisään vedettynä: 330 mm, Nostoalue: 1100 mm, Nostoaika kuorman kanssa: 45~55 sekuntia, Voima 2,2 kW, Käyttöjännite 400 V 50 Hz, Maksimi kuorma: Perusrunko (ilman pöytää) 4000 kg, sis. eristyslevyt

16 22 28

	L (a)	B (b)	G		
4-HB4020.1	1990 mm	990 mm	470 kg	**7.328 €**	•

Nostoalusta 2012
2000x1200 mm pöydälle, Kokonaiskorkeus sisään vedettynä: 330 mm, Nostoalue: 1100 mm, Nostoaika kuorman kanssa: 45~55 sekuntia, Voima 2,2 kW, Käyttöjännite 400 V 50 Hz, Maksimi kuorma: Perusrunko (ilman pöytää) 4000 kg, sis. eristyslevyt

16 22 28

	L (a)	B (b)	G		
4-HB4060.1	1990 mm	1190 mm	490 kg	**7.597 €**	•

Nostoalusta 2412
2400x1200 mm pöydälle, Kokonaiskorkeus sisään vedettynä: 330 mm, Nostoalue: 1100 mm, Nostoaika kuorman kanssa: 45~55 sekuntia, Voima 2,2 kW, Käyttöjännite 400 V 50 Hz, Maksimi kuorma: Perusrunko (ilman pöytää) 4000 kg, sis. eristyslevyt

16 22 28

	L (a)	B (b)	G		
4-HB4030.1	2390 mm	1190 mm	530 kg	**8.119 €**	•

Nostoalusta 3015
3000x1500 mm pöydälle, Kokonaiskorkeus sisään vedettynä: 430 mm, Nostoalue: 650 mm, Nostoaika kuorman kanssa: 35~45 sekuntia, Voima 2,2 kW, Käyttöjännite 400 V 50 Hz, Maksimi kuorma: Perusrunko (ilman pöytää) 6000 kg, sis. eristyslevyt

16 22 28

	L (a)	B (b)	G		
4-HB4040.1	2990 mm	1490 mm	865 kg	**12.554 €**	•

Nostoalusta 2010 hitsauspöydän kanssa

- sis. hitsauspöytä 2000x1000 mm ja eristyslevyt
- Materiaalin vahvuus Pöytälevy n. 24,5 – 27 mm
- Mitat (P x L): n. 1990x990 mm
- Paino (ilman pöytää) n. 470 kg
- Kokonaiskorkeus sisään vedettynä: 330 mm, Nostoalue: 1100 mm
- Työkorkeus on kokonaiskorkeus plus pöydän sivupaneeli
- Maksimi kuorma: Perusrunko (ilman pöytää) 4000 kg
- Nostoaika kuorman kanssa: 45~55 sekuntia
- Voima 2,2 kW, Käyttöjännite 400 V 50 Hz

Koko Työtaso	Ominaisuudet Työtaso	G			
2000 x 1000 mm	28 750 N BAR	1166 kg	**11.328 €**	4-HB280020.P	•
2000 x 1000 mm	28 XR,7 N BAR	1135 kg	**12.337 €**	4-HB280020.XD7D	•
2000 x 1000 mm	28 XR,8 N BAR	1266 kg	**12.921 €**	4-HB280020.XD8PL	•
2000 x 1000 mm	28 XR,7 N BAR	1104 kg	**12.841 €**	4-HB280020.HNK	•

Nostoalusta 2012 hitsauspöydän kanssa

- sis. hitsauspöytä 2000x1200 mm ja eristyslevyt
- Materiaalin vahvuus Pöytälevy n. 24,5 – 27 mm
- Mitat (P x L): n. 1990x1190 mm
- Paino (ilman pöytää) n. 490 kg
- Kokonaiskorkeus sisään vedettynä: 330 mm, Nostoalue: 1100 mm
- Työkorkeus on kokonaiskorkeus plus pöydän sivupaneeli
- Maksimi kuorma: Perusrunko (ilman pöytää) 4000 kg
- Nostoaika kuorman kanssa: 45~55 sekuntia
- Voima 2,2 kW, Käyttöjännite 400 V 50 Hz

Koko Työtaso	Ominaisuudet Työtaso	G			
2000 x 1200 mm	28 750 N BAR	1299 kg	**12.216 €**	4-HB280060.P	•
2000 x 1200 mm	28 XR,7 N BAR	1262 kg	**13.285 €**	4-HB280060.XD7D	•

Nostoalusta 2412 hitsauspöydän kanssa

- sis. hitsauspöytä 2400x1200 mm ja eristyslevyt
- Materiaalin vahvuus Pöytälevy n. 24,5 – 27 mm
- Mitat (P x L): n. 2390x1190 mm
- Paino (ilman pöytää) n. 530 kg
- Kokonaiskorkeus sisään vedettynä: 330 mm, Nostoalue: 1100 mm
- Työkorkeus on kokonaiskorkeus plus pöydän sivupaneeli
- Maksimi kuorma: Perusrunko (ilman pöytää) 4000 kg
- Nostoaika kuorman kanssa: 45~55 sekuntia
- Voima 2,2 kW, Käyttöjännite 400 V 50 Hz

Koko Työtaso	Ominaisuudet Työtaso	G			
2400 x 1200 mm	28 750 N BAR	1482 kg	**13.353 €**	4-HB280030.P	•
2400 x 1200 mm	28 XR,7 N BAR	1443 kg	**14.600 €**	4-HB280030.XD7D	•
2400 x 1200 mm	28 XR,8 N BAR	1602 kg	**15.306 €**	4-HB280030.XD8PL	•
2400 x 1200 mm	28 XR,7 N BAR	1399 kg	**14.850 €**	4-HB280030.HNK	•

Nostoalusta 3015 hitsauspöydän kanssa

- sis. hitsauspöytä 3000x1500 mm ja eristyslevyt
- Materiaalin vahvuus Pöytälevy n. 24,5 – 27 mm
- Mitat (P x L): n. 2990x1490 mm
- Paino (ilman pöytää) n. 865 kg
- Kokonaiskorkeus sisään vedettynä: 430 mm, Nostoalue: 650 mm
- Työkorkeus on kokonaiskorkeus plus pöydän sivupaneeli
- Maksimi kuorma: Perusrunko (ilman pöytää) 6000 kg
- Nostoaika kuorman kanssa: 34~45 sekuntia
- Voima 2,2 kW, Käyttöjännite 400 V 50 Hz

Koko Työtaso	Ominaisuudet Työtaso	G			
3000 x 1500 mm	28 750 N BAR	2331 kg	**20.220 €**	4-HB280040.P	•
3000 x 1500 mm	28 XR,7 N BAR	2239 kg	**21.837 €**	4-HB280040.XD7D	•
3000 x 1500 mm	28 XR,8 N BAR	2476 kg	**22.811 €**	4-HB280040.XD8PL	•
3000 x 1500 mm	28 XR,7 N BAR	2170 kg	**22.704 €**	4-HB280040.HNK	•

Löydät lisätietoja ja lisävarusteita näihin tuotteisiin verkosta.

www.siegmund.com/
F-h-lift

L: Pituus, B: Leveys, G: Paino

Pyöritettävä korkeussäädettävä pöytä Kiinteä

- Mitat (P x L): n. 785x785 mm
- Paino (ilman levyä): noin 70 kg
- Työskentelykorkeus 780 mm – 1100 mm
- Kaatumisvaaran vuoksi suosittelemme vain seuraavia kokoja
- Yhteensopiva vain määriteltyjen työtasojen kanssa (erityiset kiinnityskohdat työtasossa)
- Maksimi kuorma: Perusrunko (ilman levyä) 1000 kg

Koko Työtaso	Ominaisuudet Työtaso	MS (d)	G			
1000 x 1000 mm	28 XB.7 N BAR	25 mm	245 kg	**2.415 €**	2-DS281010.XD7	•
1200 x 800 mm	28 XB.7 N BAR	25 mm	238 kg	**2.408 €**	2-DS281025.XD7	•
1200 x 1200 mm	28 XB.7 N BAR	25 mm	321 kg	**2.738 €**	2-DS281015.XD7	•
1000 x 1000 mm	28 XB.7 N BAR	15 mm	179 kg	**2.080 €**	2-DS804024.XD7	•
1200 x 1200 mm	28 XB.7 N BAR	15 mm	226 kg	**2.601 €**	2-DS804034.XD7	•
1200 x 800 mm	28 XB.7 N BAR	15 mm	182 kg	**2.078 €**	2-DS804004.X7	•
Ø 1100 mm	28 XB.7 N BAR	15 mm	173 kg	**2.362 €**	2-DS804211.XD7	•

Materiaalin vahvuus 15 mm: 280511 pulteilla kiinnittämiseen tarvitaan sovitusholkki 800653.1.N.

Pyöritettävä korkeussäädettävä pöytä liikuteltava

- Mitat (P x L): n. 795x795 mm
- Paino (ilman levyä): noin 70 kg
- Työskentelykorkeus 780 mm – 1100 mm
- Kaatumisvaaran vuoksi suosittelemme vain seuraavia kokoja
- Yhteensopiva vain määriteltyjen työtasojen kanssa (erityiset kiinnityskohdat työtasossa)
- Maksimi kuorma: Perusrunko (ilman levyä) 1000 kg

Koko Työtaso	Ominaisuudet Työtaso	MS (d)	G			
1000 x 1000 mm	28 XB.7 N BAR	25 mm	245 kg	**2.559 €**	2-DM281010.XD7	•
1200 x 800 mm	28 XB.7 N BAR	25 mm	238 kg	**2.552 €**	2-DM281025.XD7	•
1200 x 1200 mm	28 XB.7 N BAR	25 mm	321 kg	**2.883 €**	2-DM281015.XD7	•
1000 x 1000 mm	28 XB.7 N BAR	15 mm	179 kg	**2.224 €**	2-DM804024.XD7	•
1200 x 1200 mm	28 XB.7 N BAR	15 mm	226 kg	**2.745 €**	2-DM804034.XD7	•
1200 x 800 mm	28 XB.7 N BAR	15 mm	182 kg	**2.222 €**	2-DM804004.X7	•
Ø 1100 mm	28 XB.7 N BAR	15 mm	173 kg	**2.507 €**	2-DM804211.XD7	•

Materiaalin vahvuus 15 mm: 280511 pulteilla kiinnittämiseen tarvitaan sovitusholkki 800653.1.N.

Magneettinen maadoitusliitin

Magneettinen maadoitusliitin pyörivällä nivelellä ja suurella pitovoimalla puhtaille ja sileille pinnoille. Ei enää kaapeleiden kiertymistä nopean ja helpon maadoituksen ansiosta. Liitin voidaan kiinnittää tilapäisesti tai pysyvästi. Yhdessä sovitinlevyn ja uppokantaruuvin kanssa se soveltuu täydellisesti jälkiasennussarjaksi pyörivälle pöydälle.

Magneettinen maadoitusliitin pyörityspöydille
helppo ja nopea maadoitus, ei kaapelin kiertymistä, suuri pitovoima puhtailla ja sileillä pinnoilla, Kuormitus jopa 500 ampeeria 35%:n paloaikasuhteella, Toimitussisältö: Adapterilevy ja uppokantaruuvi

16 22 28

	G		
2-00003399	0,92 kg	**40 €**	•

Löydät lisätietoja ja lisävarusteita näihin tuotteisiin verkosta.
www.siegmund.com/F-rotating

Liikkuva nostopöytä 500 kg

- Mitat (P x L): n. 1115x630 mm
- Paino (ilman levyä): noin 65 kg
- Työskentelykorkeus n. 700 – 1000 mm
- Yhteensopiva vain määriteltyjen työtasojen kanssa (erityiset kiinnityskohdat työtasossa)
- Maksimi kuorma: Perusrunko (ilman levyä) 500 kg

Koko Työtaso	Ominaisuudet Työtaso	MS (d)	G			
1200 x 800 mm	28 XB.7 N BAR	15 mm	177 kg	**2.524 €**	2-HT804004.X7	•
1500 x 1000 mm	28 XB.7 N BAR	15 mm	227 kg	**2.927 €**	2-HT804014.XD7	•

Materiaalin vahvuus 15 mm: 280511 pulteilla kiinnittämiseen tarvitaan sovitusholkki 800653.1.N.

Liikkuva nostopöytä 1000 kg

- Mitat (P x L): n. 1490x990 mm
- Paino (ilman levyä): noin 200 kg
- Työskentelykorkeus n. 700 – 1000 mm
- Kiinnitys järjestelmäreikien avulla
- Maksimi kuorma: Perusrunko (ilman levyä) 1000 kg

Koko Työtaso	Ominaisuudet Työtaso	MS (d)	G			
1500 x 1000 mm	28 XB.7 N BAR	15 mm	362 kg	**3.395 €**	2-HS804014.XD7	•
2000 x 1000 mm	28 XB.7 N BAR	15 mm	417 kg	**3.840 €**	2-HS804044.XD7	•

Materiaalin vahvuus 15 mm: 280511 pulteilla kiinnittämiseen tarvitaan sovitusholkki 800653.1.N.

Liikkuva nostopöytä 1200 kg

- Mitat (P x L): n. 1490x990 mm
- Paino (ilman levyä): noin 210 kg
- Työskentelykorkeus n. 800 – 1100 mm
- Maksimi kuorma: Perusrunko (ilman levyä) 1200 kg

Koko Työtaso	Ominaisuudet Työtaso	MS (d)	G			
1500 x 1000 mm	28 XB.7 N BAR 100	25 mm	678 kg	**7.100 €**	2-HS280035.XD7D	•

Tuote suositus

Täydennyssarja, kantokyky 1700 kg
Toinen nostosylinteri 1700 kg:n kantokyvylle (- levy), Yhteensopiva vain siirrettävään nostopöytään 1200 kg, Toimitussisältö: 1x nostosylinteri, 1x jalkapoljin, kiinnitystarvikkeet

16 22 28

	G		
2-HS009921	4 kg	**483 €**	•

Välirengas Premium Light-tuotteille 4 kpl pakkaus nitrattu
Kahden kiinnityselementin välinen etäisyys, tarvitaan kiinnittämiseksi 15 mm materiaaliin pultilla 280511, Toimitus: 4 kappaletta

BAR N 28

	MS (d)	G		
2-800653.1.N	10 mm	0,04 kg	**10 €**	•

Löydät lisätietoja ja lisävarusteita näihin tuotteisiin verkosta.
www.siegmund.com/F-lifting

MS: Materiaalin vahvuus, G: Paino, Ø: Halkaisija

Siegmund Workstation 1208

- vasemmalla ja oikealla 600 mm tilaa laatikoille
- sis. reikäpöytä 1200x800 mm Premium Light
- Karkaistu työkaluteräs X8.7, plasmanitrattuna ja BAR-pinnoitettuna
- Reikäkoko Ø 28 mm
- Reiät sijoitettu 100x100 mm Ruudukkoon
- Maksimi kantokyky: Perusjalustalla 1000 kg (ilman levyä) / Pyörä 400 kg (ilman levyä)

Siegmund Workstation 1208

Toimitussisältö: 1x 004002.1 Siegmund Workstation 1208 Perusrunko, 1x 804004.X7 Rei'itetty levy

BAR N X8.7 28

	L (a)	B (b)	H (c)	G	Erikoistarjous hinta
2-284400	1200 mm	800 mm	850 mm	144,16 kg	**1.521 €** •
					normaalisti 1.544 €

Siegmund Workstation 1208 sisältyy Hyllyt

Toimitussisältö: 1x 004002.1 Siegmund Workstation 1208 Perusrunko, 1x 804004.X7 Rei'itetty levy, 1x 284030 Puristinhylly, 1x 004620 Hylly, 1x 284635 Pultti- ja prismapidin, 1x 004025.1 Työkaluseinä sis. hyllyn

BAR N X8.7 28

	L (a)	B (b)	H (c)	G	Erikoistarjous hinta
2-284401	1200 mm	800 mm	850 mm	153,95 kg	**1.659 €** •
					normaalisti 1.691 €

Siegmund Workstation 1208 puoliksi suljettu Sis. 3 laatikkoa

Toimitussisältö: 1x 004002.1 Siegmund Workstation 1208 Perusrunko, 1x 804004.X7 Rei'itetty levy, 2x 004230 Laatikko 180 mm, 1x 004235 Laatikko 240 mm, 1x 004120 Sivuseinäsarja

BAR N X8.7 28

	L (a)	B (b)	H (c)	G	Erikoistarjous hinta
2-284407	1200 mm	800 mm	850 mm	176,66 kg	**1.959 €** •
					normaalisti 1.988 €

Siegmund Workstation 1208 suljettu Sis. 6 laatikkoa

Toimitussisältö: 1x 004002.1 Siegmund Workstation 1208 Perusrunko, 1x 804004.X7 Rei'itetty levy, 4x 004230 Laatikko 180 mm, 2x 004235 Laatikko 240 mm, 2x 004120 Sivuseinäsarja

BAR N X8.7 28

	L (a)	B (b)	H (c)	G	Erikoistarjous hinta
2-284409	1200 mm	800 mm	850 mm	209,16 kg	**2.397 €** •
					normaalisti 2.432 €

Materiaalin vahvuus 15 mm: 280511 pulteilla kiinnittämiseen tarvitaan sovitusholkki 800653.1.N.
lisäksi pakkauskulut / Rahti

Siegmund Workstation 1208 – Kokoonpano

Tarvikesarja 4:llä pyörällä mallille Workstation 1208

vaihto jalasta pyörille on mahdollista

16 22 28

	TF	G	
2-004100.1	400 kg	5,30 kg	**80 €** •

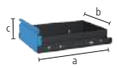

Laatikko kiskoilla ja kiinnikkeillä mallille Workstation 0806 / 1208

Pulveripinnoitettu, päivittäminen on aina mahdollista, Sivuseinättömään Workstation 0806 / 1208 pöytään, Kiinnike tarvitaan ellei sivuseiniä ole käytössä

16 22 28

	L (a)	B (b)	H (c)	TF	G	
2-004220.WS	590 mm	400 mm	60 mm	50 kg	7,50 kg	**88 €** •
2-004225.WS	590 mm	400 mm	120 mm	50 kg	9 kg	**100 €** •
2-004230.WS	590 mm	400 mm	180 mm	50 kg	9,50 kg	**111 €** •
2-004235.WS	590 mm	400 mm	240 mm	50 kg	10 kg	**122 €** •

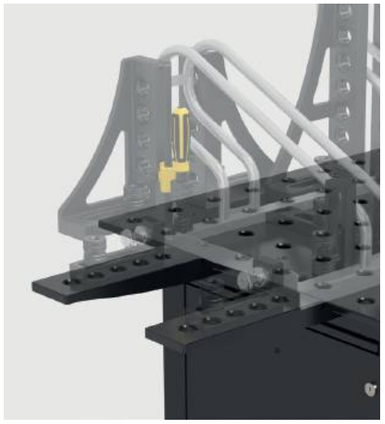

Tuote suositus

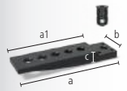

Sarja Tason jatke Premium Light reikälevylle 1 rivi reikiä

Joka koostuu: 1x 804050 Tason jatke Premium Light reikälevylle 1 rivi reikiä sis. 4 asetusruuvia, 1x 800528 Uppokantapultti Premium Light <-> Premium Light

28

	L (a)	L (a1)	B (b)	H (c)	G	Erikoistarjous hinta
2-804050.Set	381 mm	300 mm	99 mm	40 mm	4,90 kg	**122 €** •
						normaalisti 140 €

Sarja Ulkoinen reunavaste Premium Light reikälevylle

Joka koostuu: 1x 804051 Ulkoinen reunavaste Premium Light reikälevylle sis. 4 asetusruuvia, 1x 800528 Uppokantapultti Premium Light <-> Premium Light

28

	L (a)	L (a1)	B (b)	H (c)	G	Erikoistarjous hinta
2-804051.Set	340 mm	300 mm	99 mm	114 mm	5,10 kg	**122 €** •
						normaalisti 140 €

Välirengas Premium Light-tuotteille 4 kpl pakkaus nitrattu

Kahden kiinnityselementin välinen etäisyys, tarvitaan kiinnittämiseksi 15 mm materiaaliin pultilla 280511, Toimitus: 4 kappaletta

BAR N 28

	MS (d)	G	
2-800653.1.N	10 mm	0,04 kg	**10 €** •

L: Pituus, B: Leveys, H: Korkeus, G: Paino, TF: Kantavuus, MS: Materiaalin vahvuus

Siegmund Workstation 1212

- vasemmalla ja oikealla 600 mm tilaa laatikoille
- sis. reikäpöytä 1200x1200 mm Premium Light
- Karkaistu työkaluteräs X8.7, plasmanitrattuna ja BAR-pinnoitettuna
- Reikäkoko Ø 28 mm
- Reiät sijoitettu 100x100 mm Ruudukkoon
- Maksimi kantokyky: Perusjalustalla 1000 kg (ilman levyä) / Pyörä 400 kg (ilman levyä)

Siegmund Workstation 1212
Toimitussisältö: 1x 004602 Siegmund Workstation 1212 Perusrunko, 1x 804034.X7 Rei'itetty levy

BAR N X8.7 28

	L (a)	B (b)	H (c)	G	Erikoistarjous hinta
2-284600	1200 mm	1200 mm	850 mm	209 kg	**1.896 €** •
					normaalisti 1.917 €

Siegmund Workstation 1212 sisältyy Hyllyt
Toimitussisältö: 1x 004602 Siegmund Workstation 1212 Perusrunko, 1x 804034.X7 Rei'itetty levy, 1x 284630 Puristinhylly, 1x 004620 Hylly, 1x 284635 Pultti- ja prismapidin, 1x 004625 Työkaluseinä sis. hyllyn

BAR N X8.7 28

	L (a)	B (b)	H (c)	G	Erikoistarjous hinta
2-284601	1200 mm	1200 mm	850 mm	221,75 kg	**2.043 €** •
					normaalisti 2.075 €

Siegmund Workstation 1212 puoliksi suljettu Sis. 3 laatikkoa
Toimitussisältö: 1x 004602 Siegmund Workstation 1212 Perusrunko, 1x 804034.X7 Rei'itetty levy, 2x 004230 Laatikko 180 mm, 1x 004235 Laatikko 240 mm, 1x 004720 Sivuseinäsarja

BAR N X8.7 28

	L (a)	B (b)	H (c)	G	Erikoistarjous hinta
2-284607	1200 mm	1200 mm	850 mm	243 kg	**2.342 €** •
					normaalisti 2.369 €

Siegmund Workstation 1212 suljettu Sis. 6 laatikkoa
Toimitussisältö: 1x 004602 Siegmund Workstation 1212 Perusrunko, 1x 804034.X7 Rei'itetty levy, 4x 004230 Laatikko 180 mm, 2x 004235 Laatikko 240 mm, 2x 004720 Sivuseinäsarja

BAR N X8.7 28

	L (a)	B (b)	H (c)	G	Erikoistarjous hinta
2-284609	1200 mm	1200 mm	850 mm	277 kg	**2.788 €** •
					normaalisti 2.820 €

Materiaalin vahvuus 15 mm: 280511 pulteilla kiinnittämiseen tarvitaan sovitusholkki 800653.1.N.
lisäksi pakkauskulut / Rahti

Siegmund Workstation 1212 – Kokoonpano

Tarvikesarja 4:llä pyörällä mallille Workstation 1212
vaihto jalasta pyörille on mahdollista

16 22 28

	TF	G	
2-004700	400 kg	4,30 kg	**87 €** •

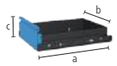

Laatikko kiskoilla ja kiinnikkeillä mallille Workstation 1212
Pulveripinnoitettu, päivittäminen on aina mahdollista, Sivuseinättömään Workstation 1212 pöytään, Kiinnike tarvitaan ellei sivuseiniä ole käytössä

16 22 28

	L (a)	B (b)	H (c)	TF	G	
2-004820.WS	590 mm	400 mm	60 mm	50 kg	8 kg	**94 €** •
2-004825.WS	590 mm	400 mm	120 mm	50 kg	9,50 kg	**105 €** •
2-004830.WS	590 mm	400 mm	180 mm	50 kg	10 kg	**116 €** •
2-004835.WS	590 mm	400 mm	240 mm	50 kg	10,50 kg	**128 €** •

Tuote suositus

Työkalusarja A
2x 280610.N Puristin, 6x 280511 Pultti, 2x 800653.1.N Välirengas, 6x 280412 Vaste, 1x 280852.1 Kuusiokoloavain

28

	G	Erikoistarjous hinta
2-287320	9,99 kg	**491 €** •
		normaalisti 698 €

Työkalusarja B
4x 280610.N Puristin, 8x 280511 Pultti, 3x 800653.1.N Välirengas, 6x 280412 Vaste, 2x 280420.N Vaste, 1x 280852.1 Kuusiokoloavain, 1x 284320 Ruuvipenkki sisältyy Sarja ruuvipenkkien leuansuojuksia

28

	G	Erikoistarjous hinta
2-287340.1	38,12 kg	**1.001 €** •
		normaalisti 1.532 €

Työkalusarja C
6x 280610.N Puristin, 12x 280511 Pultti, 4x 800653.1.N Välirengas, 4x 280412 Vaste, 2x 280420.N Vaste, 2x 280152.N Suorakulma, 2x 804050 Jatko rei'itelyille levyille, 2x 800528 Uppokantapultti, 1x 280852.1 Kuusiokoloavain, 1x 284320 Sarja Siegmund ruuvipenkki 125

28

	G	Erikoistarjous hinta
2-287360	67,34 kg	**1.758 €** •
		normaalisti 2.512 €

Määritä työasemasi

www.siegmund.com/
F-workstation

L: Pituus, B: Leveys, H: Korkeus, G: Paino, TF: Kantavuus

Kahdeksankulmainen pöytä 200

kiinnitys sovitinlevyn kautta (ei sisälly toimitukseen), Sovitinlevy saatavilla pyynnöstä ja lisämaksusta,
Alennus: alkaen 2 osasta: 5%, alkaen 5 osasta: 10%

BAR N 750 28

	L (a)	B (b)	H (c)	MS (d)	Ø	G		
2-920800.P	331 mm	800 mm	200 mm	25 mm	866 mm	261 kg	**5.854 €**	○
2-921000.P	414 mm	1000 mm	200 mm	25 mm	1082 mm	386 kg	**6.714 €**	○
2-921200.P	497 mm	1200 mm	200 mm	25 mm	1299 mm	514 kg	**9.986 €**	○
2-921400.P	580 mm	1400 mm	200 mm	25 mm	1515 mm	660 kg	**10.847 €**	○
2-921500.P	621 mm	1500 mm	200 mm	25 mm	1624 mm	726 kg	**11.708 €**	○
2-921600.P	663 mm	1600 mm	200 mm	25 mm	1732 mm	825 kg	**12.569 €**	○
2-921700.P	704 mm	1700 mm	200 mm	25 mm	1840 mm	896 kg	**13.638 €**	○
2-921800.P	746 mm	1800 mm	200 mm	25 mm	1948 mm	974 kg	**13.430 €**	○

Kahdeksankulmainen pöytä 100

kiinnitys sovitinlevyn kautta (ei sisälly toimitukseen), Sovitinlevy saatavilla pyynnöstä ja lisämaksusta,
Alennus: alkaen 2 osasta: 5%, alkaen 5 osasta: 10%

BAR N 750 28

	L (a)	B (b)	H (c)	MS (d)	Ø	G		
2-920800.1.P	331 mm	800 mm	100 mm	25 mm	866 mm	203 kg	**5.163 €**	○
2-921000.1.P	414 mm	1000 mm	100 mm	25 mm	1082 mm	279 kg	**5.854 €**	○
2-921200.1.P	497 mm	1200 mm	100 mm	25 mm	1299 mm	380 kg	**7.575 €**	○
2-921400.1.P	580 mm	1400 mm	100 mm	25 mm	1515 mm	501 kg	**9.298 €**	○
2-921500.1.P	621 mm	1500 mm	100 mm	25 mm	1624 mm	557 kg	**9.986 €**	○
2-921600.1.P	663 mm	1600 mm	100 mm	25 mm	1732 mm	649 kg	**10.331 €**	○
2-921700.1.P	704 mm	1700 mm	100 mm	25 mm	1840 mm	705 kg	**11.593 €**	○
2-921800.1.P	746 mm	1800 mm	100 mm	25 mm	1948 mm	780 kg	**12.569 €**	○

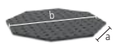

Kahdeksankulmainen levy

kiinnitys järjestelmäreikien kautta tukiholkilla (280500), M8 kierre sivulla, Alennus: alkaen 2 osasta: 5%, alkaen 5 osasta: 10%

BAR N 750 28

	L (a)	B (b)	H (c)	MS (d)	Ø	G		
2-940600.P	249 mm	600 mm	25 mm	25 mm	650 mm	94 kg	**2.754 €**	○
2-940800.P	331 mm	800 mm	25 mm	25 mm	866 mm	139 kg	**3.443 €**	○
2-941000.P	414 mm	1000 mm	25 mm	25 mm	1083 mm	198 kg	**4.131 €**	○
2-941200.P	497 mm	1200 mm	25 mm	25 mm	1299 mm	280 kg	**5.206 €**	○
2-941400.P	580 mm	1400 mm	25 mm	25 mm	1516 mm	388 kg	**6.551 €**	○
2-941500.P	621 mm	1500 mm	25 mm	25 mm	1636 mm	435 kg	**6.944 €**	○

Paino = Kahdeksankulmainen levy + Lavat
Asiakkaan sovelluksesta riippuvaisten muutosten johdosta paino voi vaihdella.
Lisää pöytäkokoja saatavana tilauksesta.
Jalkalevyt tai adapterit eivät sisälly vakiona kahdeksankulmaisiin pöytiin.

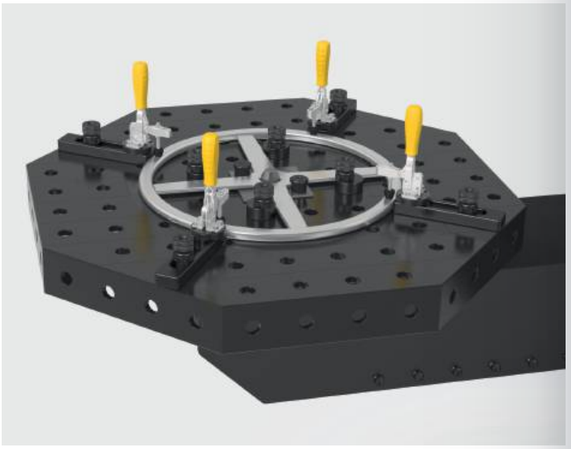

Kahdeksankulmainen pöytä Premium Light 200

Jopa 40% painonpudotus verrattuna perinteiseen materiaaliin, kiinnitys sovitinlevyn kautta (ei sisälly toimitukseen), Alennus: alkaen 2 osasta: 5%, alkaen 5 osasta: 10%

BAR N X8,7 28

	L (a)	B (b)	H (c)	MS (d)	Ø	G		
2-820800.X7	331 mm	800 mm	200 mm	15 mm	866 mm	221 kg	**5.854 €**	○
2-821000.X7	414 mm	1000 mm	200 mm	15 mm	1082 mm	285 kg	**6.714 €**	○
2-821200.X7	497 mm	1200 mm	200 mm	15 mm	1299 mm	373 kg	**9.986 €**	○
2-821400.X7	580 mm	1400 mm	200 mm	15 mm	1515 mm	467 kg	**10.847 €**	○
2-821500.X7	621 mm	1500 mm	200 mm	15 mm	1624 mm	511 kg	**11.708 €**	○
2-821600.X7	663 mm	1600 mm	200 mm	15 mm	1732 mm	585 kg	**12.569 €**	○
2-821700.X7	704 mm	1700 mm	200 mm	15 mm	1840 mm	640 kg	**13.638 €**	○
2-821800.X7	746 mm	1800 mm	200 mm	15 mm	1948 mm	679 kg	**13.430 €**	○

Kahdeksankulmainen pöytä Premium Light 100

Jopa 40% painonpudotus verrattuna perinteiseen materiaaliin, kiinnitys sovitinlevyn kautta (ei sisälly toimitukseen), Alennus: alkaen 2 osasta: 5%, alkaen 5 osasta: 10%

BAR N X8,7 28

	L (a)	B (b)	H (c)	MS (d)	Ø	G		
2-820800.1.X7	331 mm	800 mm	100 mm	15 mm	866 mm	152 kg	**5.163 €**	○
2-821000.1.X7	414 mm	1000 mm	100 mm	15 mm	1082 mm	199 kg	**5.854 €**	○
2-821200.1.X7	497 mm	1200 mm	100 mm	15 mm	1299 mm	269 kg	**7.575 €**	○
2-821400.1.X7	580 mm	1400 mm	100 mm	15 mm	1515 mm	350 kg	**9.298 €**	○
2-821500.1.X7	621 mm	1500 mm	100 mm	15 mm	1624 mm	381 kg	**9.986 €**	○
2-821600.1.X7	663 mm	1600 mm	100 mm	15 mm	1732 mm	450 kg	**10.331 €**	○
2-821700.1.X7	704 mm	1700 mm	100 mm	15 mm	1840 mm	487 kg	**11.593 €**	○
2-821800.1.X7	746 mm	1800 mm	100 mm	15 mm	1948 mm	527 kg	**12.569 €**	○

Kahdeksankulmainen levy Premium Light

Jopa 40% painonpudotus verrattuna perinteiseen materiaaliin, kiinnitys järjestelmäreikien kautta tukiholkilla (280500), M8 kierre sivulla, Alennus: alkaen 2 osasta: 5%, alkaen 5 osasta: 10%

BAR N X8,7 28

	L (a)	B (b)	H (c)	MS (d)	Ø	G		
2-840600.X7	249 mm	600 mm	15 mm	15 mm	650 mm	69 kg	**2.754 €**	○
2-840800.X7	331 mm	800 mm	15 mm	15 mm	866 mm	95 kg	**3.443 €**	○
2-841000.X7	414 mm	1000 mm	15 mm	15 mm	1083 mm	142 kg	**4.131 €**	○
2-841200.X7	497 mm	1200 mm	15 mm	15 mm	1299 mm	205 kg	**5.206 €**	○
2-841400.X7	580 mm	1400 mm	15 mm	15 mm	1516 mm	254 kg	**6.551 €**	○
2-841500.X7	621 mm	1500 mm	15 mm	15 mm	1636 mm	310 kg	**6.944 €**	○

Paino = Kahdeksankulmainen levy + Lavat
Asiakkaan sovelluksesta riippuvaisten muutosten johdosta paino voi vaihdella.
Lisää pöytäkokoja saatavana tilauksesta.
Jalkalevyt tai adapterit eivät sisälly vakiona kahdeksankulmaisiin pöytiin.

Sovitinlevy saatavilla pyynnöstä ja lisämaksusta

Lisähinta asiakaskohtaisesta adapterilevystä

kahdeksankulmaisille sivupaneeleilla varustetuille pöydille

16 22 28

0-940000	**732 €**	○

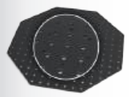

Lisämaksu porauskehän mukauttamisesta

kahdeksankulmaisille levyille

16 22 28

0-940000.1	**544 €**	○

Löydät lisätietoja ja lisävarusteita näihin tuotteisiin verkosta.
www.siegmund.com/F-octagonal28

L: Pituus, B: Leveys, H: Korkeus, MS: Materiaalin vahvuus, G: Paino, Ø: Halkaisija

Epäkeskeinen vaste Ø 60 / Ø 100 nitrattu
voidaan myös käyttää tukena, säätyy rajattomasti

BAR N 28

	MS (d)	Ø	G	
2-280401.N	25 mm	60 mm	0,42 kg	**24 €** •
2-280403.N	25 mm	100 mm	1,40 kg	**28 €** •

Epäkeskeinen vaste Ø 60 M10 kierteellä nitrattu
epäkeskovasteelle, säätyy rajattomasti

BAR N 28

	MS (d)	Ø	G	
2-280402.N	25 mm	60 mm	0,41 kg	**28 €** •

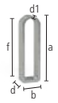

Vaste 25x140 Teräs Galvanoitu
uralla, ahtaisiin paikkoihin

28

	L (a)	B (b)	VB (f)	MS (d)	WS (d1)	G	
2-280416	140 mm	40 mm	100 mm	25 mm	6 mm	0,37 kg	**26 €** •

Vaste 25x156 Alumiini
uralla, ahtaisiin paikkoihin

AL 28

	L (a)	B (b)	VB (f)	MS (d)	WS (d1)	G	
2-280412	156 mm	52 mm	100 mm	25 mm	12 mm	0,30 kg	**25 €** •

Vaste 150 L / 200 L / 250 L nitrattu
uralla

100 BAR N 28

	L (a)	B (b)	VB (f)	MS (d)	G	
2-280410.N	150 mm	50 mm	100 mm	25 mm	0,78 kg	**41 €** •
2-280410.1.N	200 mm	50 mm	150 mm	25 mm	1 kg	**49 €** •
2-280410.2.N	250 mm	50 mm	200 mm	25 mm	1,20 kg	**52 €** •

Vaste 150 L / 225 L Alumiini
uralla

AL 28

	L (a)	B (b)	VB (f)	MS (d)	G	
2-280410.A	150 mm	50 mm	100 mm	25 mm	0,30 kg	**44 €** •
2-280420.A	225 mm	50 mm	100 mm	25 mm	0,55 kg	**63 €** •

Vaste 225 L nitrattu
porausreiän ja pitkänomaisen reiän yhdistelmä, yhdistettävissä prismoihin ja adaptereihin

100 BAR N 28

	L (a)	B (b)	VB (f)	MS (d)	G	
2-280420.N	225 mm	50 mm	100 mm	25 mm	1,40 kg	**63 €** •

Vaste 225 L FDS painejousiosalla Sinistetty
painejousiosalla, porausreiän ja pitkänomaisen reiän yhdistelmä

100 B 28

	L (a)	B (b)	VB (f)	MS (d)	G	
2-280421	225 mm	50 mm	100 mm	25 mm	1,40 kg	**63 €** •

Löydät lisätietoja ja lisävarusteita näihin tuotteisiin verkosta.

www.siegmund.com/
F-stop28

Kiinnitysvaste 6–15 mm nitrattu
NEW

levyjen kiinnittämiseen tai työkappaleiden tukemiseen, matala profiili, Asteet: 6 mm, 8 mm, 10 mm, 12 mm, 15 mm

BAR N 28

	L (a)	B (b)	VB (f)	MS (d)	G	
2-280460.N	200 mm	50 mm	100 mm	25 mm	1,10 kg	**77 €** •

Vaste 300 / 325 L / 500 / 525 L nitrattu
porausreiän ja pitkänomaisen reiän yhdistelmä

BAR N 28

	L (a)	B (b)	VB (f)	MS (d)	G	
2-280426.N	300 mm	50 mm	100 mm	25 mm	1,85 kg	**63 €** •
2-280422.N	325 mm	50 mm	100 mm	25 mm	2,10 kg	**65 €** •
2-280427.N	500 mm	50 mm	100 mm	25 mm	3,30 kg	**84 €** •
2-280424.N	525 mm	50 mm	100 mm	25 mm	3,50 kg	**81 €** •

Vaste 100 / 150 / 250 nitrattu
porarei'illä, ei pitkänomaista reikää, reikien väli 50 mm

BAR N 28

	L (a)	B (b)	MS (d)	G	
2-280407.N	100 mm	50 mm	25 mm	0,75 kg	**27 €** •
2-280408.N	150 mm	50 mm	25 mm	1,10 kg	**34 €** •
2-280409.N	250 mm	50 mm	25 mm	1,80 kg	**49 €** •

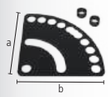

Kulma-asteikko nitrattu
sis. 2x Väliholkki, portaaton säätöalue 0-90°

100 BAR N 28

	L (a)	B (b)	MS (d)	G	
2-280455.N	250 mm	250 mm	5 mm	1,50 kg	**58 €** •

Vaste 500 S / 750 S / 1000 S nitrattu
porausreiän ja pitkänomaisen reiän yhdistelmä

BAR N 28

	L (a)	B (b)	VB (f)	MS (d)	G	
2-280430.N	500 mm	100 mm	200 mm	25 mm	7,90 kg	**87 €** •
2-280432.N	750 mm	100 mm	200 mm	25 mm	12,10 kg	**111 €** •
2-280434.N	1000 mm	100 mm	200 mm	25 mm	16,30 kg	**125 €** •

Litteä kulmavaste 175 / 500 nitrattu
porausreiän ja pitkänomaisen reiän yhdistelmä

BAR N 28

	L (a)	B (b)	H (c)	MS (d)	G	
2-280445.N	175 mm	175 mm	50 mm	25 mm	1,85 kg	**88 €** •
2-280444.N	500 mm	375 mm	100 mm	25 mm	12 kg	**222 €** •

MS: Materiaalin vahvuus, G: Paino, Ø: Halkaisija, L: Pituus, B: Leveys, WS: Seinämäpaksuus, VB: Säätöalue, H: Korkeus

Suorakulma 75 L / 175 VL nitrattu
porarei'illä, ei pitkänomaista reikää

	L (a)	B (b)	H (c)	MS (d)	G	
2-280105.N	75 mm	50 mm	75 mm	25 mm	1 kg	**52 €** •
2-280113.N	175 mm	50 mm	175 mm	25 mm	2,40 kg	**101 €** •

Suorakulma 175 SL / 175 ML / 175 L / 275 L nitrattu
porausreiän ja pitkänomaisen reiän yhdistelmä

	L (a)	B (b)	H (c)	MS (d)	G	
2-280109.N	175 mm	50 mm	75 mm	25 mm	1,40 kg	**85 €** •
2-280109.1.N	175 mm	50 mm	125 mm	25 mm	1,80 kg	**92 €** •
2-280110.N	175 mm	50 mm	175 mm	25 mm	1,95 kg	**109 €** •
2-280112.N	175 mm	50 mm	275 mm	25 mm	2,80 kg	**119 €** •

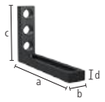

Suorakulma 275 WL nitrattu
porausreiän ja pitkänomaisen reiän yhdistelmä, uralla 200 mm

	L (a)	B (b)	H (c)	MS (d)	G	
2-280115.N	275 mm	50 mm	175 mm	25 mm	2,50 kg	**119 €** •

Suorakulma 175 L Alumiini
porausreiän ja pitkänomaisen reiän yhdistelmä

	L (a)	B (b)	H (c)	MS (d)	G	
2-280110.A	175 mm	50 mm	175 mm	25 mm	0,80 kg	**121 €** •

Suorakulma 175 WL nitrattu
uralla, säädettävissä mihin tahansa suuntaan

	L (a)	B (b)	H (c)	MS (d)	G	
2-280111.N	175 mm	50 mm	175 mm	25 mm	1,80 kg	**109 €** •

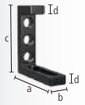

Suorakulma 200 L nitrattu
porausreiän ja pitkänomaisen reiän yhdistelmä

	L (a)	B (b)	H (c)	MS (d)	G	
2-280114.N	175 mm	50 mm	200 mm	25 mm	2,71 kg	**131 €** •

Suorakulma 300 G / 500 G / 750 G nitrattu
käytettävissä pöydän jatkona, materiaali: GGG40, suositellaan tilattavaksi pareittain

		L (a)	B (b)	H (c)	MS (d)	G	
2-280152.N	vasen	200 mm	75 mm	300 mm	27 mm	6,52 kg	**170 €** •
2-280162.N	vasen	200 mm	75 mm	500 mm	27 mm	9,40 kg	**222 €** •
2-280166.N	vasen	276 mm	85 mm	750 mm	27 mm	13,60 kg	**272 €** •
2-280167.N	oikea	276 mm	85 mm	750 mm	27 mm	13,60 kg	**272 €** •

Suorakulma 300 GK / 500 GK nitrattu
käytettävissä pöydän jatkona, raskaille kappaleille, materiaali: GGG40, suositellaan tilattavaksi pareittain

		L (a)	B (b)	H (c)	MS (d)	G	
2-280124.N	vasen	280 mm	95 mm	300 mm	27 mm	12,90 kg	**268 €** •
2-280126.N	oikea	280 mm	95 mm	300 mm	27 mm	12,90 kg	**268 €** •
2-280130.N	vasen	280 mm	95 mm	500 mm	27 mm	17,50 kg	**332 €** •
2-280132.N	oikea	280 mm	95 mm	500 mm	27 mm	17,50 kg	**332 €** •

Suorakulma 500 G säädettävällä kulmalla nitrattu
käytettävissä pöydän jatkona, materiaali: GGG40, suositellaan tilattavaksi pareittain

		L (a)	B (b)	H (c)	MS (d)	G	
2-280164.N	vasen	276 mm	95 mm	500 mm	27 mm	11,50 kg	**310 €** •
2-280165.N	oikea	276 mm	95 mm	500 mm	27 mm	11,50 kg	**310 €** •

Suorakulma 600 GK / 800 GK nitrattu
käytettävissä pöydän jatkona, raskaille kappaleille, materiaali: GGG40, suositellaan tilattavaksi pareittain

		L (a)	B (b)	H (c)	MS (d)	G	
2-280134.N	vasen	376 mm	95 mm	600 mm	27 mm	22,50 kg	**402 €** •
2-280136.N	oikea	376 mm	95 mm	600 mm	27 mm	22,50 kg	**402 €** •
2-280144.N	vasen	376 mm	95 mm	800 mm	27 mm	27 kg	**492 €** •
2-280146.N	oikea	376 mm	95 mm	800 mm	27 mm	27 kg	**492 €** •

Suorakulma 300 GK / 600 GK / 800 GK / 1200 GK
käytettävissä pöydän jatkona, raskaille kappaleille, ei saavuta nitratun valuteräksen kovuutta, suositellaan tilattavaksi pareittain

		L (a)	B (b)	H (c)	MS (d)	G	
2-280120	vasen	280 mm	95 mm	300 mm	27 mm	5 kg	**309 €** •
2-280121	oikea	280 mm	95 mm	300 mm	27 mm	5 kg	**309 €** •
2-280138	vasen	376 mm	95 mm	600 mm	27 mm	8,70 kg	**484 €** •
2-280139	oikea	376 mm	95 mm	600 mm	27 mm	8,70 kg	**484 €** •
2-280140	vasen	376 mm	95 mm	800 mm	27 mm	10,40 kg	**595 €** •
2-280141	oikea	376 mm	95 mm	800 mm	27 mm	10,40 kg	**595 €** •
2-280148	vasen	376 mm	95 mm	1200 mm	27 mm	13,50 kg	**940 €** •
2-280149	oikea	376 mm	95 mm	1200 mm	27 mm	13,50 kg	**940 €** •

Kulmatuki pieni / iso valurauta nitrattu
kulmittainen pöydän jatke 45°, materiaali: GGG40

	L (a)	B (b)	H (c)	G	
2-280190.N	200 mm	150 mm	120 mm	11,80 kg	**240 €** •
2-280191.N	200 mm	200 mm	170 mm	15,70 kg	**320 €** •

L: Pituus, B: Leveys, H: Korkeus, MS: Materiaalin vahvuus, G: Paino

Liikuteltava alusta nitrattu
Suorakulman ja liukualustan yhdistelmä mahdollistaa asemoinnin kahdella akselilla, materiaali: GGG40

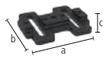

	L (a)	B (b)	H (c)	G	
2-280195.N	350 mm	300 mm	50 mm	16 kg	**345 €** •

Kääntyvä kulma 275 nitrattu
portaaton säätöalue 0-180°

	L (a)	B (b)	H (c)	G	
2-280101.N	180 mm	250 mm	275 mm	10,20 kg	**368 €** •

Säädettävä kulmatuki, mekaaninen nitrattu
sisältäen asennusmallin, säädettävä kulma 10-150°

	SL (e)	G	
2-280170.N	350 mm	14,50 kg	**402 €** •

Säädettävä kulmavaste nitrattu
portaaton säätöalue 0-225°, sopiva kuusiokoloavain 14 (280854) ei sisälly toimitukseen

	SL (e)	G	
2-280171.N	475 mm	23 kg	**666 €** •

Tuki, sekä pikakiinnityskehä valuraudasta 300x200x100 nitrattu
reikien väli 50 mm, materiaali: GGG40

		L (a)	B (b)	H (c)	MS (d)	G	
2-280300.N	oikea	300 mm	200 mm	100 mm	25 mm	19,50 kg	**343 €** •
2-280301.N	vasen	300 mm	200 mm	100 mm	25 mm	19,50 kg	**343 €** •

Löydät lisätietoja ja lisävarusteita näihin tuotteisiin verkosta.

www.siegmund.com/
F-square28

Pöydän laajennusosa 400x350x200 Plasmanitrattu
5-sivuinen, reikien väli 50 mm

	L (a)	B (b)	H (c)	MS (d)	G	
2-280285.P	400 mm	350 mm	200 mm	25 mm	60 kg	**773 €** •

Siirrettävä nelikulmainen kiinnityspala nitrattu
neljä-sivuinen pöydän jatko, koroke tai vaste, materiaali: GGG40

	L (a)	B (b)	H (c)	G	
2-280302.N	500 mm	100 mm	100 mm	15,80 kg	**284 €** •

Kiinnityskisko nitrattu
monipuolinen kiinnityselementti

	L (a)	B (b)	H (c)	MS (d)	G	
2-280303.P	1000 mm	100 mm	100 mm	25 mm	48 kg	**771 €** ○
2-280303.1.P	2000 mm	100 mm	100 mm	25 mm	95 kg	**1.252 €** ○
2-280303.2.P	3000 mm	100 mm	100 mm	25 mm	141 kg	**2.028 €** ○

Suorakulmainen U-Palkki 200x100 uralla Plasmanitrattu
pitkittäisellä reiällä, yhdistettävissä pöytää (käytä yhdyspulttia 280563), pöydän jatkeeksi tai pystysuuntaiseksi tueksi, kiinnitysreiät jaloille alkaen 500 mm mitasta, 1000 mm:stä eteenpäin käytettävä pöydän tukijalkaa

	L (a)	B (b)	H (c)	MS (d)	G	
2-280311.P	500 mm	200 mm	100 mm	25 mm	40 kg	**558 €** •
2-280312.P	500 mm	200 mm	100 mm	25 mm	40 kg	**558 €** •
2-280321.P	1000 mm	200 mm	100 mm	25 mm	72 kg	**885 €** •
2-280322.P	1000 mm	200 mm	100 mm	25 mm	72 kg	**885 €** •

L: Pituus, B: Leveys, H: Korkeus, G: Paino, SL: Sivun pituus, MS: Materiaalin vahvuus

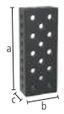

Suorakulmainen U-Palkki 200x100 Plasmanitrattu

yhdistettävissä pöytää (käytä yhdyspulttia 280563), pöydän jatkeeksi tai pystysuuntaiseksi tueksi, kiinnitysreiät jaloille alkaen 1000 mm mitasta, 1000 mm:stä eteenpäin käytettävä pöydän tukijalkaa

	L (a)	B (b)	H (c)	MS (d)	G		
2-280310.P	500 mm	200 mm	100 mm	25 mm	31 kg	**460 €**	•
2-280320.P	1000 mm	200 mm	100 mm	25 mm	75 kg	**804 €**	•
2-280330.P	1500 mm	200 mm	100 mm	25 mm	108 kg	**1.216 €**	•
2-280340.P	2000 mm	200 mm	100 mm	25 mm	141 kg	**1.560 €**	•

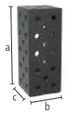

Suorakulmainen U-Palkki 200x200 Plasmanitrattu

yhdistettävissä pöytää (käytä yhdyspulttia 280563), pöydän jatkeeksi tai pystysuuntaiseksi tueksi, kiinnitysreiät jaloille alkaen 500 mm mitasta, 1000 mm:stä eteenpäin käytettävä pöydän tukijalkaa, voidaan käyttää jalan 280371 kanssa peruskiskolla

	L (a)	B (b)	H (c)	MS (d)	G		
2-280396.P	100 mm	200 mm	200 mm	25 mm	21 kg	**370 €**	•
2-280396.1.P	200 mm	200 mm	200 mm	25 mm	31 kg	**452 €**	•
2-280360.P	500 mm	200 mm	200 mm	25 mm	67 kg	**582 €**	•
2-280362.P	600 mm	200 mm	200 mm	25 mm	77 kg	**739 €**	•
2-280366.P	800 mm	200 mm	200 mm	25 mm	99 kg	**894 €**	•
2-280370.P	1000 mm	200 mm	200 mm	25 mm	120 kg	**987 €**	•
2-280374.P	1200 mm	200 mm	200 mm	25 mm	140 kg	**1.229 €**	•
2-280378.P	1400 mm	200 mm	200 mm	25 mm	162 kg	**1.359 €**	•
2-280380.P	1500 mm	200 mm	200 mm	25 mm	172 kg	**1.406 €**	•
2-280382.P	1600 mm	200 mm	200 mm	25 mm	182 kg	**1.518 €**	•
2-280386.P	1800 mm	200 mm	200 mm	25 mm	204 kg	**1.650 €**	•
2-280390.P	2000 mm	200 mm	200 mm	25 mm	225 kg	**1.737 €**	•
2-280391.P	2400 mm	200 mm	200 mm	25 mm	266 kg	**2.132 €**	•
2-280392.P	3000 mm	200 mm	200 mm	25 mm	331 kg	**2.672 €**	•
2-280394.P	4000 mm	200 mm	200 mm	25 mm	439 kg	**3.311 €**	•

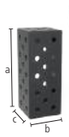

Suorakulmainen U-Palkki 200x200 Premium Light Plasmanitrattu

yhdistettävissä pöytään (käytä yhdyspulttia 800564), Pultilla 280511 kiinnittämiseksi tarvitaan väliholkki 800653.1.N, kiinnitysreiät jaloille alkaen 500 mm mitasta, 1000 mm:stä eteenpäin käytettävä pöydän tukijalkaa, voidaan käyttää jalan 280371 kanssa peruskiskolla

	L (a)	B (b)	H (c)	MS (d)	G		
2-800360.X7	500 mm	200 mm	200 mm	15 mm	42 kg	**561 €**	•
2-800370.X7	1000 mm	200 mm	200 mm	15 mm	76 kg	**950 €**	•
2-800380.X7	1500 mm	200 mm	200 mm	15 mm	110 kg	**1.354 €**	•
2-800390.X7	2000 mm	200 mm	200 mm	15 mm	143 kg	**1.669 €**	•

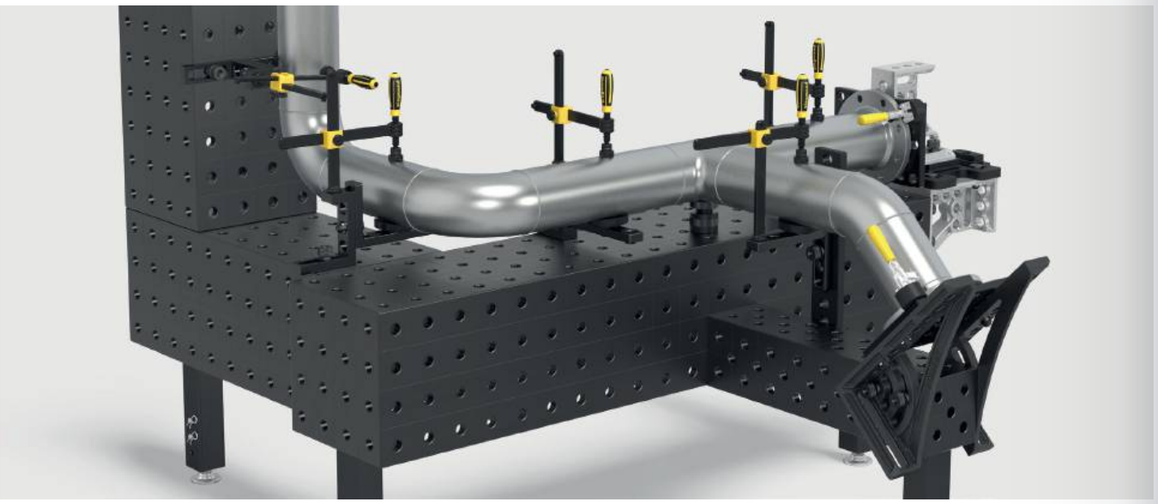

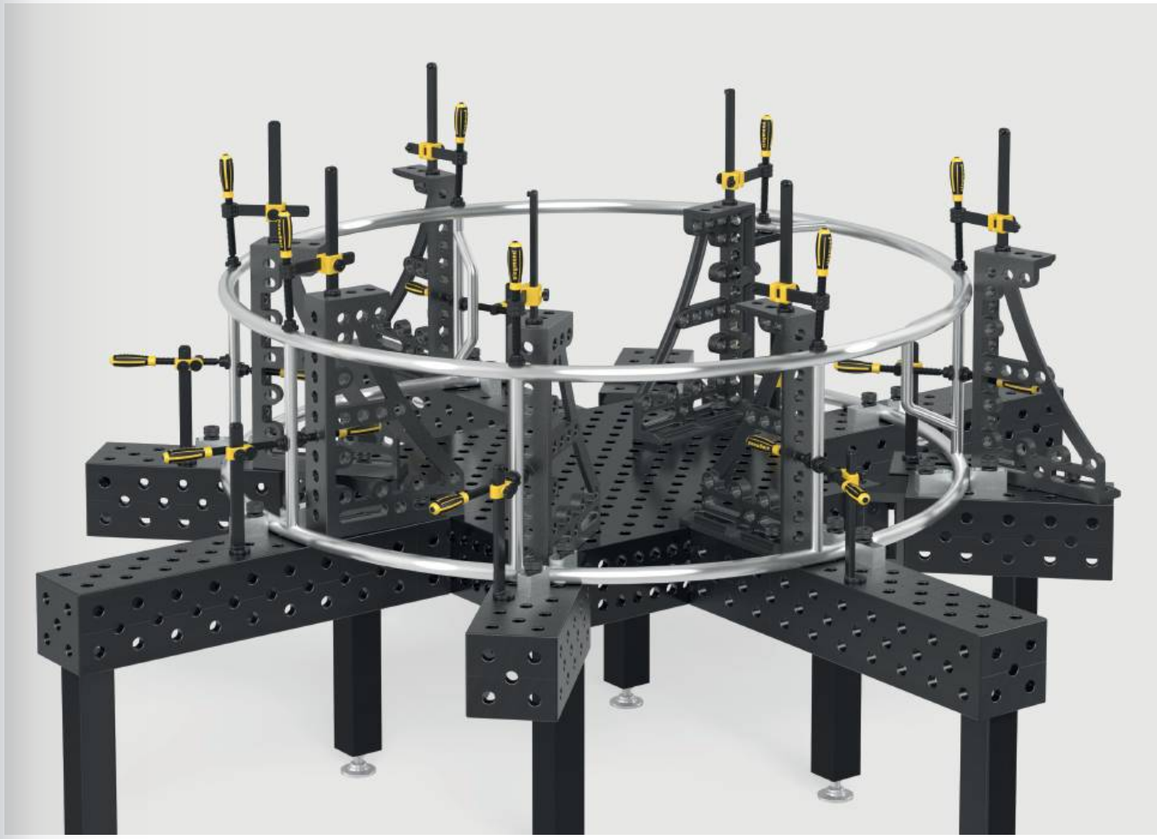

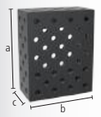

Suorakulmainen U-Palkki 400x200 Plasmanitrattu

yhdistettävissä pöytää (käytä yhdyspulttia 280563), pöydän jatkeeksi tai pystysuuntaiseksi tueksi, kiinnitysreiät jaloille alkaen 500 mm mitasta, 1000 mm:stä eteenpäin käytettävä pöydän tukijalkaa, voidaan käyttää jalan 280371 kanssa peruskiskolla

	L (a)	B (b)	H (c)	MS (d)	G		
2-280360.2.P	500 mm	400 mm	200 mm	25 mm	107 kg	**908 €**	•
2-280370.2.P	1000 mm	400 mm	200 mm	25 mm	188 kg	**1.480 €**	•
2-280374.2.P	1200 mm	400 mm	200 mm	25 mm	216 kg	**2.090 €**	○
2-280380.2.P	1500 mm	400 mm	200 mm	25 mm	260 kg	**2.276 €**	•
2-280390.2.P	2000 mm	400 mm	200 mm	25 mm	336 kg	**2.715 €**	•
2-280391.2.P	2400 mm	400 mm	200 mm	25 mm	392 kg	**3.270 €**	○
2-280392.2.P	3000 mm	400 mm	200 mm	25 mm	489 kg	**4.022 €**	•
2-280394.2.P	4000 mm	400 mm	200 mm	25 mm	641 kg	**5.330 €**	○

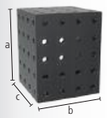

Suorakulmainen U-Palkki 400x400 Plasmanitrattu

yhdistettävissä pöytää (käytä yhdyspulttia 280563), kiinnitysreiät jaloille alkaen 500 mm mitasta, 1000 mm:stä eteenpäin käytettävä pöydän tukijalkaa, voidaan käyttää jalan 280371 kanssa peruskiskolla, Diagonaalinen mittaristikko pyydettäessä

	L (a)	B (b)	H (c)	MS (d)	G		
2-280360.3.P	500 mm	400 mm	400 mm	25 mm	176 kg	**1.398 €**	○
2-280370.3.P	1000 mm	400 mm	400 mm	25 mm	295 kg	**2.332 €**	•
2-280374.3.P	1200 mm	400 mm	400 mm	25 mm	340 kg	**2.647 €**	○
2-280380.3.P	1500 mm	400 mm	400 mm	25 mm	414 kg	**3.368 €**	○
2-280390.3.P	2000 mm	400 mm	400 mm	25 mm	533 kg	**4.094 €**	○
2-280391.3.P	2400 mm	400 mm	400 mm	25 mm	622 kg	**5.104 €**	○
2-280392.3.P	3000 mm	400 mm	400 mm	25 mm	770 kg	**6.153 €**	•
2-280394.3.P	4000 mm	400 mm	400 mm	25 mm	1007 kg	**8.345 €**	○

L: Pituus, B: Leveys, H: Korkeus, MS: Materiaalin vahvuus, G: Paino

Alumiiniprofiili suorakulma

- Nopeasti käyttövalmis päädyssä olevien kiinnityslevyjen ansiosta
- Joustavat asennusvaihtoehdot integroidun kuusikulmaisen uran ansiosta
- Kevyt muotoilu helppoa käsittelyä varten
- Ihanteellinen pöydän jatkeeksi tai ylimääräiseksi pystysuoraksi kiinnityspinnaksi
- Kustannusoptimoitu integroitujen komponenttien ansiosta

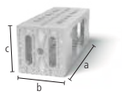

Alumiiniprofiili suorakulma 500x200x200 kuusikulmaisella uralla
Kiinnityslevy molemmissa päädyissä, kuusikulmaisella uralla HX14, pöydän jatkoksi ja pystysuuntaiseksi kiinnityspinnaksi, 1000 mm:stä eteenpäin käytettävä pöydän tukijalkaa (2x Supistusholkki 000546 vaaditaan), Tasaisuuden toleranssi < 0,9 mm / 1000 mm

AL 28

	L (a)	B (b)	H (c)	G	
4-AQ28HX500	500 mm	200 mm	200 mm	10,20 kg	**268 €** •
4-AQ28HX800	800 mm	200 mm	200 mm	14,30 kg	**375 €** •
4-AQ28HX1000	1000 mm	200 mm	200 mm	17,20 kg	**448 €** •
4-AQ28HX1200	1200 mm	200 mm	200 mm	19,50 kg	**521 €** •
4-AQ28HX1500	1500 mm	200 mm	200 mm	23,90 kg	**629 €** •
4-AQ28HX2000	2000 mm	200 mm	200 mm	30,90 kg	**812 €** •

Liukupalat

Liukupala HX14 Standardi nitrattu
M12 kierteellä, Tarvikkeiden kiinnitys M12 pultilla, Kiinnitä haluttuun kohtaan työntämällä osa uraan sivusta

B 28

	L (a)	B (b)	H (c)	G	
2-HN280547	25 mm	30 mm	14 mm	0,06 kg	**8 €** •

Liukupala HX14 pyöritettävä nitrattu
Tarvikkeiden kiinnitys M12 pultilla, mahdollistaa asettamisen uraan yläpuolelta, kiristyy uraan kun kääntyy kiinnityspultin kiristyssuuntaan

B 28

	L (a)	B (b)	H (c)	G	
2-HN280547.1	40 mm	30 mm	14 mm	0,04 kg	**10 €** •

Liukupala HX14 pitkä nitrattu
M12 kierteellä

B 28

	L (a)	B (b)	H (c)	G	
2-HN280547.2	40 mm	30 mm	14 mm	0,08 kg	**10 €** •

Löydät lisätietoja ja lisävarusteita näihin tuotteisiin verkosta.

www.siegmund.com/
F-profile

Alumiiniprofiilin tuki

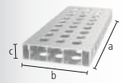

Alumiiniprofiilin tuki 200x50 mm (50 mm ruudukko)
Versio täydellä reikäjaolla lisää kiinnitysmahdollisuuksia, Vaatii kiinnityspultin ilman uraa, pöydän jatkoksi ja pystysuuntaiseksi kiinnityspinnaksi, 1000 mm:stä eteenpäin käytettävä pöydän tukijalkaa (2x Supistusholkki 000546 vaaditaan)

AL 28

	L (a)	B (b)	H (c)	G	
4-AR28014050.V	500 mm	200 mm	50 mm	2,76 kg	**58 €** •
4-AR28014080.V	800 mm	200 mm	50 mm	4,37 kg	**91 €** •
4-AR28014100.V	1000 mm	200 mm	50 mm	5,44 kg	**105 €** •
4-AR28014120.V	1200 mm	200 mm	50 mm	6,52 kg	**128 €** •
4-AR28014150.V	1500 mm	200 mm	50 mm	8,13 kg	**169 €** •
4-AR28014200.V	2000 mm	200 mm	50 mm	10,82 kg	**209 €** •

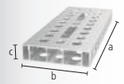

Alumiiniprofiilin tuki 200x50 mm (50 mm ruudukko pitkittäisellä reiällä)
Säädettävä kiinnittys eri kulmiin on myös mahdollista, Vaatii kiinnityspultin ilman uraa, pöydän jatkoksi ja pystysuuntaiseksi kiinnityspinnaksi, 1000 mm:stä eteenpäin käytettävä pöydän tukijalkaa (2x Supistusholkki 000546 vaaditaan)

AL 28

	L (a)	B (b)	H (c)	G	
4-AR28014050.VL	500 mm	200 mm	50 mm	2,69 kg	**66 €** •
4-AR28014080.VL	800 mm	200 mm	50 mm	4,23 kg	**103 €** •
4-AR28014100.VL	1000 mm	200 mm	50 mm	5,27 kg	**120 €** •
4-AR28014120.VL	1200 mm	200 mm	50 mm	6,31 kg	**147 €** •
4-AR28014150.VL	1500 mm	200 mm	50 mm	7,89 kg	**192 €** •
4-AR28014200.VL	2000 mm	200 mm	50 mm	10,48 kg	**241 €** •

Tarvikkeet

Adapteri ruuvipuristimille nitrattu
ruuvipuristimien käyttämiseksi alumiiniprofiileissa, ruuvipuristimille: 280610.N, 280630.N, 280615.N, 280611.1, 280611.2

BAR N 28

		L (a)	Ø	G	
2-AP280605.N	Basic	80 mm	45 mm	0,54 kg	**16 €** •
2-AP280602.N	kaksois	105 mm	45 mm	0,65 kg	**18 €** •

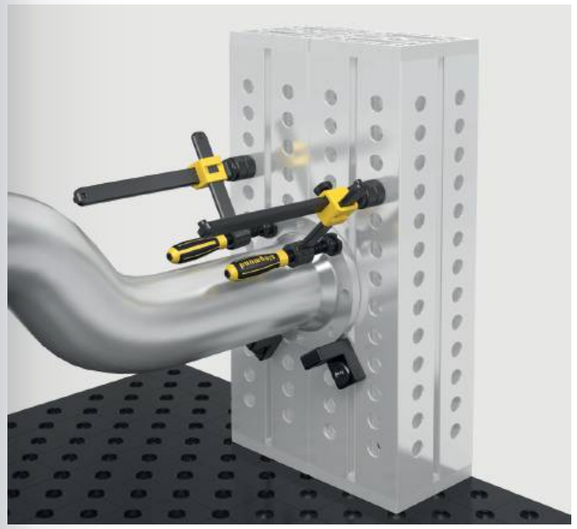

L: Pituus, B: Leveys, H: Korkeus, G: Paino, Ø: Halkaisija

Pintakiinnityspultti Sinistetty

280590: Kiinnitysetäisyys n. 47-53 mm, 280590.3: Kiinnitysetäisyys n. 72-78 mm, 280590.4: Kiinnitysetäisyys n. 97-103 mm, suositellaan alumiiniprofiileihin kiinnittämiseen, EI VOI käyttää pöytien ja U-palkkien yhdistämiseen

B 28

		L (a)	SK	ZK1	ZK	AM1	AM	G	
2-280590	kaksois	100 mm	200 kN	6 kN	20 kN	20 Nm	50 Nm	0,56 kg	**66 €** •
2-280590.3	kolmois	125 mm	200 kN	6 kN	20 kN	20 Nm	50 Nm	0,68 kg	**71 €** •
2-280590.4	nelois	150 mm	200 kN	6 kN	20 kN	20 Nm	50 Nm	0,80 kg	**76 €** •

Pintakiinnitys-uppokantapultti Sinistetty

Komponettien uppokantainen kiinnike, 280595: Kiinnitysetäisyys n. 47-53 mm, 280595.3: Kiinnitysetäisyys n. 72-78 mm, 280595.4: Kiinnitysetäisyys n. 97-103 mm, Ei sovellu urareikiin, EI VOI käyttää pöytien ja U-palkkien yhdistämiseen

B 28

		L (a)	SK	ZK1	ZK	AM1	AM	G	
2-280595	kaksois	65 mm	200 kN	6 kN	10 kN	20 Nm	50 Nm	0,29 kg	**46 €** •
2-280595.3	kolmois	90 mm	200 kN	6 kN	10 kN	20 Nm	50 Nm	0,41 kg	**52 €** •
2-280595.4	nelois	115 mm	200 kN	6 kN	10 kN	20 Nm	50 Nm	0,52 kg	**57 €** •

Pikakiinnityspultti ilman uraa Sinistetty

ilman o-rengasuraa tasaisille pinnoille, EI VOI käyttää pöytien ja U-palkkien yhdistämiseen

B 28

		L (a)	SK	ZK	AM1	AM	G	
2-280511	kaksois	95 mm	220 kN	25 kN	10 Nm	25 Nm	0,54 kg	**57 €** •
2-280513	kolmois	120 mm	220 kN	25 kN	10 Nm	25 Nm	0,65 kg	**63 €** •
2-280515	nelois	145 mm	220 kN	25 kN	10 Nm	25 Nm	0,76 kg	**69 €** •

Uppokantapultti ilman uraa Sinistetty

Komponettien uppokantainen kiinnike, vain alumiiniprofiilien kiinnittämiseen, kiristä alumiiniosat vain käsikireyteen

B 28

		L (a)	SK	ZK	AM1	G	
2-AP280528	kaksois	65 mm	220 kN	3 kN	10 Nm	0,28 kg	**37 €** •
2-AP280529	kolmois	92 mm	220 kN	3 kN	10 Nm	0,40 kg	**44 €** •
2-AP280530	nelois	117 mm	220 kN	3 kN	10 Nm	0,50 kg	**50 €** •

Uppokantapultti Premium Light <-> Premium Light Sinistetty

Kahden Premium Light- (vahvuus 15mm) osan kiinnittämiseen, Komponettien uppokantainen kiinnike, ei sovellu alumiiniprofiileille, Ei sovellu urareikiin

B 28

	L (a)	Ø	SK	ZK	AM	G	
2-800528	46 mm	31 mm	220 kN	10 kN	25 Nm	0,20 kg	**45 €** •

Uppokantapultti Sinistetty

Komponettien uppokantainen kiinnike, EI VOI käyttää pöytien ja U-palkkien yhdistämiseen, ei sovellu alumiiniprofiileille, Ei sovellu urareikiin

B 28

		L (a)	SK	ZK	AM	G	
2-280528	kaksois	66 mm	220 kN	10 kN	25 Nm	0,30 kg	**46 €** •
2-280529	kolmois	91 mm	220 kN	10 kN	25 Nm	0,41 kg	**53 €** •

Löydät lisätietoja ja lisävarusteita näihin tuotteisiin verkosta.

www.siegmund.com/
F-bolt28

Kauluksellinen yhdyspultti Sinistetty

pöytien, u-palkkien ja alumiiniprofiilien yhdistämiseen, Soveltuu urareikiin, Kiinteä pitkäaikainen liitos

B 28

		L (a)	SK	ZK	AM1	AM	G	
2-280583	kaksois	70 mm	200 kN	15 kN	60 Nm	70 Nm	0,39 kg	**28 €** •
2-280584	kolmois	95 mm	200 kN	15 kN	60 Nm	70 Nm	0,51 kg	**34 €** •
2-280585	nelois	120 mm	200 kN	15 kN	60 Nm	70 Nm	0,63 kg	**39 €** •

Pikakiinnityspultti litteä ilman uraa Sinistetty

Minimaalinen ulostyöntymä, EI VOI käyttää pöytien ja U-palkkien yhdistämiseen, soveltuu alumiiniprofiileille, Soveltuu urareikiin

B 28

		L (a)	SK	ZK	AM1	AM	G	
2-280524	kaksois	74 mm	220 kN	25 kN	10 Nm	25 Nm	0,36 kg	**50 €** •
2-280525	kolmois	99 mm	220 kN	25 kN	10 Nm	25 Nm	0,42 kg	**57 €** •

Säädettävä pikakiinnityspultti ilman uraa Sinistetty

280571: Kiinnitysetäisyys n. 25-50 mm, 280573: Kiinnitysetäisyys n. 50-75 mm, räätälöityjen laserleikkeiden kiinnittämiseen, soveltuu alumiiniprofiileille, kiristä alumiiniosat vain käsikireyteen, EI VOI käyttää pöytien ja U-palkkien yhdistämiseen

100 B 28

		L (a)	SK	ZK	AM1	AM	G	
2-280571	kaksois	115 mm	220 kN	25 kN	10 Nm	25 Nm	0,67 kg	**63 €** •
2-280573	kolmois	140 mm	220 kN	25 kN	10 Nm	25 Nm	0,83 kg	**77 €** •

Yleiskiinnityspultti Comfort Sinistetty

280532: Kiinnitysetäisyys n. 45-53 mm, 280533: Kiinnitysetäisyys n. 70-78 mm, EI VOI käyttää pöytien ja U-palkkien yhdistämiseen

B 28

		L (a)	SK	ZK	AM1	AM	G	
2-280532	kaksois	100 mm	200 kN	25 kN	10 Nm	25 Nm	0,60 kg	**60 €** •
2-280533	kolmois	125 mm	200 kN	25 kN	10 Nm	25 Nm	0,70 kg	**67 €** •

Tyyli: kaksois / kolmois / nelois

L: Pituus, G: Paino, SK: Leikkausvoima, AM: Kiristysmomentti Teräs, AM1: Kiristysmomentti Alumiini, kiinnitysmomentti riippuu materiaalista, ZK: Vetovoima Teräs, ZK1: Vetovoima Alumiini, Ø: Halkaisija

Yhdyspultti XL / Siegmund Light <-> Siegmund Light Sinistetty

Siegmund Light (15 mm vahvuus) tuotteiden yhdistämiseen, ei sovellu alumiiniprofiileille, Kiinteä pitkäaikainen liitos, karkaistu

B 28

	L (a)	SK	ZK	AM	G	
2-800563	52 mm	200 kN	20 kN	420 Nm	0,29 kg	**24 €** •

Yhdyspultti XL / Siegmund <-> Siegmund Light Sinistetty

Siegmund ja Siegmund Light materiaalien yhdistämiseen (25 mm ja 15 mm vahvuudet), ei sovellu alumiiniprofiileille, Kiinteä pitkäaikainen liitos, karkaistu

B 28

	L (a)	SK	ZK	AM	G	
2-800564	62 mm	200 kN	20 kN	420 Nm	0,32 kg	**24 €** •

Yhdyspultti XL Sinistetty

Pöytien ja U-palkkien yhdistämiseen, ei sovellu alumiiniprofiileille, Ei sovellu urareikiin, Kiinteä pitkäaikainen liitos, karkaistu

B 28

		L (a)	SK	ZK	AM	G	
2-280563	kaksois	72 mm	200 kN	20 kN	420 Nm	0,35 kg	**24 €** •
2-280564	kolmois	97 mm	200 kN	20 kN	420 Nm	0,44 kg	**29 €** •

Pikakiinnityspultti kahvalla Sinistetty

Kiinnittämistä ilman työkaluja, Kiinnitysetäisyys 33-60 mm, EI VOI käyttää pöytien ja U-palkkien yhdistämiseen

B 28

		L (a)	SK	ZK	G	
2-280516	kaksois	235 mm	220 kN	25 kN	0,63 kg	**74 €** •

Asemointipultti Sinistetty

Korvaa kustannustehokkaasti toisen kiinnityspultin, EI VOI käyttää pöytien ja U-palkkien yhdistämiseen

B 28

	L (a)	G	
2-280540	70 mm	0,40 kg	**16 €** •

Yleiskiinnityspultti Basic Sinistetty

280536: Kiinnitysetäisyys n. 42-57 mm, 280537: Kiinnitysetäisyys n. 67-82 mm, EI VOI käyttää pöytien ja U-palkkien yhdistämiseen, puhdista järjestelmäreiät ennen käyttöä, ei sovellu alumiiniprofiileille

B 28

		L (a)	SK	ZK	AM	G	
2-280536	kaksois	84 mm	200 kN	25 kN	25 Nm	0,43 kg	**49 €** •
2-280537	kolmois	108 mm	200 kN	25 kN	25 Nm	0,55 kg	**55 €** •

Magneettinen kiinnityspultti Alumiini

Kiinnittämistä ilman työkaluja, Soveltuu puristusta sietämättömille osille tai käytöön kun vastatukea ei ole saatavilla

AL 28

	HK	L (a)	SF	G	
2-280740	0,18 kN	68 mm	25 mm	0,09 kg	**29 €** •
2-280740.1	0,18 kN	93 mm	50 mm	0,13 kg	**35 €** •
2-280740.2	0,18 kN	118 mm	75 mm	0,16 kg	**40 €** •

Välirengas magneettiselle kiinnityspultille Sinistetty

Kahden kiinnityselementin välinen etäisyys

B 28

	L (a)	G	
2-280741	25 mm	0,12 kg	**8 €** •

Välirengas Premium Light-tuotteille 4 kpl pakkaus nitrattu

Kahden kiinnityselementin välinen etäisyys, tarvitaan kiinnittämiseksi 15 mm materiaaliin pultilla 280511, Toimitus: 4 kappaletta

BAR N 28

	MS (d)	G	
2-800653.1.N	10 mm	0,04 kg	**10 €** •

L: Pituus, G: Paino, SK: Leikkausvoima, AM: Kiristysmomentti Teräs, kiinnitysmomentti riippuu materiaalista, ZK: Vetovoima Teräs, SF: Akselin pituus, HK: Maks. pitovoima, MS: Materiaalin vahvuus

Puristin nitrattu
vaihdettavat prismat, Kuulan halkaisija karalla 16 mm, Karassa 20x4 mm trapetsikierre, Pystytuki karkaistu

BAR N 28

	SP	B (b)	H (c)	G	
2-280610.N	5 kN	220 mm	310 mm	2,39 kg	**85 €** •

Puristin XL nitrattu
vaihdettavat prismat, Kuulan halkaisija karalla 16 mm, Karassa 20x4 mm trapetsikierre, Pystytuki karkaistu

BAR N 28

	SP	B (b)	H (c)	G	
2-280612.N	7 kN	220 mm	310 mm	3,52 kg	**97 €** •

Puristin 45°/90° nitrattu
vaihdettavat prismat, Kuulan halkaisija karalla 16 mm, Karassa 20x4 mm trapetsikierre, portaattomasti 0-360° pyörivä, Pystytuki karkaistu

BAR N 28

	SP	H (c)	G	
2-280630.N	5 kN	310 mm	2,84 kg	**80 €** •

Professional Vipupuristin nitrattu
Pystytuki karkaistu

BAR N 28

	SP	B (b)	H (c)	G	
2-280615.N	5 kN	275 mm	310 mm	2,62 kg	**110 €** •

Peruspuristin putkivarrella 180° Sinistetty / nitrattu
vaihdettavat prismat, Kuulan halkaisija karalla 16 mm, Karassa 20x4 mm trapetsikierre, puristaa 180° alueella, kiristys säätörenkaalla

BAR N B 28

	SP	B (b)	H (c)	G	
2-280625	3 kN	220 mm	250 mm	2,28 kg	**72 €** •

Putkikiinnitin yleismalli Sinistetty / nitrattu
vaihdettavat prismat, Kuulan halkaisija karalla 16 mm, Karassa 20x4 mm trapetsikierre, Puristaa +/- 42° kulmassa, kiristys säätörenkaalla

BAR N B 28

	SP	B (b)	H (c)	G	
2-280604	3 kN	265 mm	250 mm	2,57 kg	**86 €** •

Nivelputkipuristin nitrattu
NEW

vaihdettavat prismat, Kuulan halkaisija karalla 16 mm, Karassa 20x4 mm trapetsikierre, kiristys säätörenkaalla, Kompakti muotoilu ja minimaalinen tukipinta, Kustannustehokas vaihtoehto perinteisille puristimille

BAR N 28

	SP	B (b)	H (c)	G	
2-280626.N	4 kN	165 mm	350 mm	1,70 kg	**55 €** •

Peruspuristin putkivarrella 90° nitrattu
vaihdettavat prismat, Kuulan halkaisija karalla 16 mm, puristaa 90° kulmassa, Karassa 20x4 mm trapetsikierre, portaattomasti 0-360° pyörivä, kiristys säätörenkaalla

BAR N 28

	SP	H (c)	G	
2-280608.N	3 kN	230 mm	1,42 kg	**58 €** •

Pysty-vipupuristin
ruuvipuristimille: 280611.1, 280611.2, käytettävissä järjestelmäreiässä kierrekolkin kanssa 280618.N, Karassa 20x4 mm trapetsikierre

28

	H (c)	G	
2-009902.1	85 mm	0,88 kg	**83 €** •

Puristin pystysuuntaisella säädöllä
vaihdettavat prismat, Kuulan halkaisija karalla 16 mm, Karassa 20x4 mm trapetsikierre, Pystytuki karkaistu

28

	SP	B (b)	H (c)	G	
2-280611.1	2,50 kN	222 mm	310 mm	2,86 kg	**120 €** •

Puristin 45°/90° pystysuuntaisella säädöllä
vaihdettavat prismat, Kuulan halkaisija karalla 16 mm, Karassa 20x4 mm trapetsikierre, Pystytuki karkaistu

28

	SP	H (c)	G	
2-280611.2	2,50 kN	310 mm	2,50 kg	**118 €** •

C jatke puristimille nitrattu
Yhteensopiva: 280604, 280610.N, 280611.1, 280615.N, 280625

BAR N 28

	L (a)	B (b)	H (c)	G	
2-280680.N	206 mm	66 mm	45 mm	0,98 kg	**20 €** •

Puristin pikalukituksella
Puristin ei tarvitse järjestelmäreikiä

28

	L (a)	B (b)	G	
2-280616	200 mm	100 mm	1,39 kg	**69 €** •
2-280616.1	250 mm	120 mm	1,56 kg	**80 €** •
2-280616.2	300 mm	140 mm	2,29 kg	**94 €** •
2-280616.3	400 mm	120 mm	2,47 kg	**100 €** •

B: Leveys, H: Korkeus, G: Paino, SP: Maksimi puristusvoima, L: Pituus

Pikakiinnityspuristin 100
Kiinnitysvarren pituus 100 mm, Kiinnitysväli 0-100 mm, Kiinnitys järjestelmäreikiin

28

	L (a)	B (b)	H (c)	G	
2-280706	340 mm	30 mm	150 mm	1 kg	**72 €** •

Pikakiinnityspuristin 160
Kiinnitysvarren pituus 160 mm, Kiinnitysalue 0-140 mm, Kiinnitys järjestelmäreikiin

28

	L (a)	B (b)	H (c)	G	
2-280707	360 mm	30 mm	150 mm	1,10 kg	**72 €** •

Pystypuristin 1800 adapterilla
Adapteri CS280715.4, System 28 reikään

28

	SP	G	Erikoistarjous hinta	
4-CS280790	1,80 kN	0,91 kg	**54 €**	•
			normaalisti 58 €	

Pystypuristin 2200 adapterilla
Adapteri CS280715.4, System 28 reikään

28

	SP	G	Erikoistarjous hinta	
4-CS280791	2,20 kN	1,18 kg	**58 €**	•
			normaalisti 62 €	

Vaakapuristin 1800 adapterilla
Adapteri CS280715.4, System 28 reikään

28

	SP	G	Erikoistarjous hinta	
4-CS280794	1,80 kN	0,91 kg	**52 €**	•
			normaalisti 55 €	

Vaakapuristin 3000 adapterilla
Adapteri CS280715.4, System 28 reikään

28

	SP	G	Erikoistarjous hinta	
4-CS280795	3 kN	1,21 kg	**59 €**	•
			normaalisti 63 €	

Vaaka-vipupuristin 2500 adapterilla
Adapteri CS280715.4, System 28 reikään

28

	SP	G	Erikoistarjous hinta	
4-CS280792	2,50 kN	0,99 kg	**66 €**	•
			normaalisti 71 €	

Vaaka-vipupuristin 4000 adapterilla
Adapteri CS280715.4, System 28 reikään

28

	SP	G	Erikoistarjous hinta	
4-CS280793	4 kN	1,48 kg	**83 €**	•
			normaalisti 88 €	

Löydät lisätietoja ja lisävarusteita näihin tuotteisiin verkosta.

www.siegmund.com/
F-clamp28

Kierreholkki Tr 20x4 nitrattu
malleille 280610.N, 280612.N, 280625, 280611.1, trapetsi- kierre 20x4 mm system 28:n kiinnityskaralle, sopii kaikkiin järjestelmäreikiin

BAR N 28

	H (c)	Ø	G	
2-280618.N	22 mm	30 mm	0,04 kg	**8 €** •

Kierreholkki Tr 12x3 Sinistetty
trapesi-kierre 12x3 mm system 16:n kiinnityskaralle, sopii kaikkiin järjestelmäreikiin

B 28

	H (c)	Ø	G	
2-280619	23 mm	32 mm	0,09 kg	**10 €** •

Prismat ruuvipuristimille
karalle jossa 16 mm kuulan halkaisija

		H (c)	Ø	G	
2-280657.1.N	28 N BAR	24 mm	40 mm	0,10 kg	**11 €** •
2-280658.E	28 E	21 mm	40 mm	0,09 kg	**16 €** •
2-280659.PA	28 PA	24 mm	40 mm	0,01 kg	**13 €** •
2-280657.1.AE	28 AL	28 mm	40 mm	0,07 kg	**20 €** •

Paininkuula ruuvipuristimille
karalle jossa 16 mm kuulan halkaisija, Soveltuu vain puristimiin, kulmiin tai uriin puristamiseen

		H (c)	Ø	G	
2-280660	28 B	20 mm	35 mm	0,07 kg	**11 €** •
2-280660.E	28 E	20 mm	35 mm	0,08 kg	**16 €** •
2-280660.PA	28 PA	20 mm	35 mm	0,01 kg	**13 €** •

Paininvaste ruuvipuristimille kiillotettu
karalle jossa 16 mm kuulan halkaisija, sopii käytettävksi 28 mm rei'issä ja puristimissa, asiakaskohtaisiin tarpeisiin

28

	H (c)	Ø	G	
2-280661	30 mm	40 mm	0,19 kg	**16 €** •

Prisma Ø 40
karalle jossa 16 mm kuulan halkaisija

		H (c)	Ø	G	
2-280650	28 B	35 mm	40 mm	0,17 kg	**22 €** •
2-280650.A	28 AL	35 mm	40 mm	0,09 kg	**25 €** •
2-280650.PA	28 PA	35 mm	40 mm	0,02 kg	**25 €** •

Kiinnityssilta 2P ruuvipuristimille
2 lukituspistettä samanaikaisesti, vaihdettavat prismat, Toimitus sisältää: 1 kiinitinsilta, 2 kuularuuvia, 2 prismaa

28

	L (a)	B (b)	H (c)	G	
2-280210	170 mm	35 mm	20 mm	0,51 kg	**54 €** •

Kiinnityssilta 3P ruuvipuristimille
3 samanaikaista kiinnityspistettä, vaihdettavat prismat, Toimitus sisältää: 1 kiinitinsilta, 3 kuularuuvia, 3 prismaa

28

	L (a)	B (b)	H (c)	G	
2-280211	170 mm	35 mm	20 mm	0,58 kg	**67 €** •

L: Pituus, B: Leveys, H: Korkeus, G: Paino, SP: Maksimi puristusvoima, Ø: Halkaisija

Prisma Ø 50 135° ruuvattavalla kauluksella
M16-kierre esimerkiksi prisman jatkovarrelle tuote no. 280649, putkille Ø 80 mm saakka

		H (c)	Ø	G	
2-280648.1.N	28 N BAR	20 mm	50 mm	0,20 kg	**31 €** •
2-280648.1.A	28 AL	20 mm	50 mm	0,07 kg	**37 €** •
2-280648.1.PA	28 PA	20 mm	50 mm	0,03 kg	**40 €** •

Vario Prisma Ø 50 90° / 120° ruuvattavalla kauluksella
M16-kierre esimerkiksi prisman jatkovarrelle tuote no. 280649, pyöreille ja neliömäisille putkille Ø 50 mm saakka

		H (c)	Ø	G	
2-280645.1	28 B	20 mm	50 mm	0,20 kg	**35 €** •
2-280645.1.A	28 AL	20 mm	50 mm	0,07 kg	**40 €** •
2-280645.1.PA	28 PA	20 mm	50 mm	0,03 kg	**43 €** •

Prisma Ø 60 135° ruuvattavalla kauluksella
M16-kierre esimerkiksi prisman jatkovarrelle tuote no. 280649, putkille Ø 80 mm saakka

		H (c)	Ø	G	
2-280651.1.N	28 N BAR	30 mm	60 mm	0,52 kg	**35 €** •
2-280651.1.A	28 AL	30 mm	60 mm	0,18 kg	**40 €** •
2-280651.1.PA	28 PA	30 mm	60 mm	0,08 kg	**43 €** •

Prisma Ø 80 90° ruuvattavalla kauluksella
M16-kierre esimerkiksi prisman jatkovarrelle tuote no. 280649, pyöreille ja neliömäisille putkille Ø 100 mm saakka

		H (c)	Ø	G	
2-280647.1	28 B	40 mm	80 mm	1,01 kg	**43 €** •
2-280647.1.A	28 AL	40 mm	80 mm	0,55 kg	**49 €** •
2-280647.1.PA	28 PA	40 mm	80 mm	0,19 kg	**52 €** •

Prisma Ø 120 157° ruuvattavalla kauluksella
M16-kierre esimerkiksi prisman jatkovarrelle tuote no. 280649, putkille Ø 400 mm saakka

		H (c)	Ø	G	
2-280652.1	28 B	30 mm	120 mm	1,70 kg	**59 €** •
2-280652.1.A	28 AL	30 mm	120 mm	0,70 kg	**72 €** •
2-280652.1.PA	28 PA	30 mm	120 mm	0,30 kg	**81 €** •

Kiinnitys prisma putkille Sinistetty
pyöreiden ja neliömäisten putkien kiinnittämiseen Ø 80 mm saakka, kiinnitys pultilla

B 28

	H (c)	Ø	G	
2-280670	70 mm	80 mm	1,40 kg	**39 €** •

Ruuvattava kannake Ø 80 Sinistetty
ruuvilla säädettävä alue 75-110 mm, yhdistettävissä tukisarjan 280821 ja prismajatkojen kanssa

B 28

	H (c)	Ø	G	
2-280822	75-110 mm	80 mm	2,30 kg	**88 €** •

Korkeussäädettävä tuki mitta-asteikolla Sinistetty
sisältyy Asetusruuvi, korkeuden portaatton säätöalue 20-105 mm, säätöruuvi yhdistämiseksi prismoihin

100 B 28

	H (c)	Ø	G	
2-280824	144 mm	50 mm	0,87 kg	**54 €** •

H: Korkeus, G: Paino, Ø: Halkaisija

Prisman kiinnityspultti, vastakkainen puoli nitrattu
prismojen asemoimiseksi järjestelmäreikiin

BAR N 28

	L (a)	Ø	G	
2-280669.N	17 mm	28 mm	0,14 kg	**11 €** •

Prisman jatkokannake Sinistetty
yhteensopiva prismojen, tukisarjan 280821 ja ruuvattavan tuen 280822 kanssa

B 28

	L (a)	Ø	G	
2-280649	25 mm	28 mm	0,11 kg	**15 €** •
2-280649.1	50 mm	28 mm	0,22 kg	**17 €** •
2-280649.2	100 mm	28 mm	0,45 kg	**20 €** •
2-280649.3	150 mm	28 mm	0,69 kg	**27 €** •

Varaosasetti 11 kpl Sinistetty
säätöalue 1-100 mm korkeuserolle, M10 kierteellä

B 28

	L (a)	Ø	G	
2-280821	125 mm	50 mm	1,95 kg	**58 €** •

Jatkokannake Sinistetty
muuttuva tukipinta, M10 kierteellä

B 28

	L (a)	Ø	G	
2-280821.1	125 mm	50 mm	0,60 kg	**29 €** •

Korotusholkkisarja
säätölevyjen paksuudet: 1 / 2 / 3 / 4 / 5 / 10 / 20 / 40 / 50 mm sis. 1/10" levy 2,54 mm

28

	Ø	G	
2-280821.2	50 mm	1,35 kg	**29 €** •

Kierreholkki M16 kierteelle Sinistetty
Holkille

B 28

	H (c)	Ø	G	
2-280825	23 mm	30 mm	0,07 kg	**17 €** •

Etäisyyden säätölevy 100
kierreholkin 280825 kanssa käytettävissä vasteissa ja suorakulmissa, M16 kierre

28

	L (a)	Ø	G	
2-280175	100 mm	50 mm	0,52 kg	**44 €** •
2-280176	100 mm	75 mm	0,92 kg	**49 €** •
2-280177	100 mm	100 mm	1,42 kg	**53 €** •

Korkeusvaste 150
kierreholkin 280825 kanssa käytettävissä vasteissa ja suorakulmissa, M16 kierre

28

	L (a)	Ø	G	
2-280175.1	150 mm	50 mm	0,60 kg	**46 €** •
2-280176.1	150 mm	75 mm	1 kg	**50 €** •
2-280177.1	150 mm	100 mm	1,50 kg	**55 €** •

Ohjuritappi
Multi Clamp mallille

28

	H (c)	Ø	G	
2-280646.1	225 mm	57 mm	1,63 kg	**59 €** •
2-280646.2	475 mm	57 mm	2,93 kg	**67 €** •
2-280646.3	725 mm	57 mm	4,24 kg	**75 €** •
2-280646.4	975 mm	57 mm	5,53 kg	**86 €** •

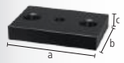

Levy pieni / iso
Multi Clamp mallille

28

	L (a)	B (b)	H (c)	G	
2-280646	120 mm	120 mm	25 mm	2,22 kg	**29 €** •
2-280646.5	150 mm	100 mm	25 mm	2,59 kg	**45 €** •

Kulmayhde käsipyörällä
Multi Clamp mallille, Yhteensopivat vaakapalkit 280638.N, 280638.1.N, 280638.2.N

28

	L (a)	B (b)	H (c)	G	
2-280617.5H	104 mm	80 mm	56 mm	1,35 kg	**36 €** •

Kiinnitystornia varten tarvitset seuraavat osat:

1. Ohjuritappi (280646.1 / 280646.2 / 280646.3 / 280646.4)
2. Levy Multi Clamp mallille (280646 / 280646.5)
3. Kulmayhde käsipyörällä (280617.5H)
4. Ruuvipuristimen vaakatanko (280638.N / 280638.1.N / 280638.2.N)
5. Kierreholkki (280618.N)
6. Kiristyskara (280634.N / 280634.1.N / 280634.2.N / 280635.N / 280635.1.N / 280635.2.N / 280636.N / 280636.1.N / 280636.2.N)
7. Prismat ruuvipuristimille (280657.1.N / 280657.1.AE / 280657.1.E / 280659.PA / ...)

Löydät lisätietoja ja lisävarusteita näihin tuotteisiin verkosta.

www.siegmund.com/
F-prism28

L: Pituus, G: Paino, Ø: Halkaisija, H: Korkeus, B: Leveys

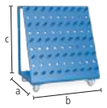

Työkaluvaunu Pulveripinnoitettu
kantokyky 240 kg

28

	L (a)	B (b)	H (c)	G	
2-280910	650 mm	900 mm	1020 mm	50 kg	**806 €** •

Suojapeite
työkaluvaunulle 280910

28

	G	
2-280915	3,20 kg	**299 €** •

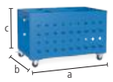

Työkaluvaunu kompakti Pulveripinnoitettu
Kätevä säilytystila pöydän alle

28

	L (a)	B (b)	H (c)	G	
2-280911	1000 mm	650 mm	640 mm	61 kg	**814 €** •

Suojapeite
työkaluvaunulle 280911

28

	G	
2-280916	3,20 kg	**299 €** •

Työkaluseinä Pulveripinnoitettu
Kiinnitys hitsauspöytään pulteilla tai seinään ruuveilla

28

	L (a)	B (b)	H (c)	G	
2-280912	800 mm	100 mm	800 mm	22,50 kg	**310 €** •

Kiinnike työkaluseinään Pulveripinnoitettu
mallille Puristimet / Prismat / Pultit, Taustalevy ei sisälly toimitukseen

28

	L (a)	B (b)	H (c)	Ø	G	
2-280930	500 mm	100 mm	110 mm	28 mm	2,20 kg	**88 €** •

Kiinnike työkaluseinään ilman kiinnityskoukkuja Pulveripinnoitettu
mallille Prismat / Pultit, Taustalevy ei sisälly toimitukseen

28

	L (a)	B (b)	H (c)	Ø	G	
2-280931	500 mm	100 mm	110 mm	28 mm	1,90 kg	**59 €** •

Pidike työkaluseinään Sinistetty

B 28

	L (a)	Ø	G	
2-280936	37 mm	28 mm	0,10 kg	**3 €** •

Suojaseinä
kiinnitys kahdella pultilla (16: 000520, 22: 002822, 28: 280511), tuotantoon liittyvä, ei naarmuuntumaton, mahdollisuus värilliseen lakkaukseen asiakkaan pyynnöstä, lisämaksusta

16 22 28

	L (a)	B (b)	H (c)	G	
2-280980	1600 mm	50 mm	800 mm	23 kg	**217 €** •

Maadoitusliitin pehmeä
Takaa 100% kontaktin pöytärunkoon, Kiinnitys järjestelmäreikiin, Kuormitus 500 amppeeriin, Kaapelin halkaisija 70-95 mm²

16 22 28

	G	
2-000810	0,66 kg	**52 €** •

Polttimenpidin Sinistetty
Voidaan asettaa järjestelmäreikään

B 28

	H (c)	G	
2-280920	200 mm	0,50 kg	**34 €** •

Kuusiokoloavain Koko 6
keltainen

28

	G	
2-280852.1	0,09 kg	**17 €** •

Kuusiokoloavain Koko 14
kiinnityspulttien ja suurien suorakulmien kiristämiseen

28

	G	
2-280854	0,45 kg	**17 €** •

Harja Ø 30 suojakannella
Reikien puhdistamiseen

28

	Ø	G	
2-280820	30 mm	0,06 kg	**22 €** •

Harja Ø 30 porakiinnityksellä / 10 kpl pakkaus
Reikien puhdistamiseen

28

	Ø	G	
2-280820.10	30 mm	0,06 kg	**67 €** •

Nostokorva
Siegmund-hitsauspöytien ja U-palkkien turvalliseen kuljetukseen, Kiinnittämiseen: System 28: 4x 280511, System 22: 4x 002822, Kantavuus: 3000 kg (aksiaalinen kuorma)

22 28

	L (a)	B (b)	H (c)	G	
2-280836	157 mm	157 mm	147 mm	6 kg	**112 €** •

Löydät lisätietoja ja lisävarusteita näihin tuotteisiin verkosta.

www.siegmund.com/
F-accessories28

L: Pituus, B: Leveys, H: Korkeus, G: Paino, Ø: Halkaisija

Basic

Sub Table Box lukittava Basic mallille
Pulveripinnoitettu, Säilytystilaa hitsauspöytäsi luona, 360 mm tila laatikoille, lukittava, sis. 2 avainta

28

	L (a)	B (b)	H (c)	TF	G	
2-281990	630 mm	485 mm	430 mm	100 kg	31 kg	**393 €** •

Sarja Sub Table Box lukittava Basic mallille Sis. 2 laatikkoa
sis. laatikot (2x 004230), Pulveripinnoitettu, Säilytystilaa hitsauspöytäsi luona, lukittava, sis. 2 avainta, toimitetaan esikasattuna, laatikon ulosvetopituus 500 mm

28

	L (a)	B (b)	H (c)	TF	G	Erikoistarjous hinta
2-281990.1	630 mm	485 mm	430 mm	100 kg	45 kg	**558 €** •
						normaalisti 564 €

Sarja Sub Table Box lukittava Basic mallille Sis. 3 laatikkoa
sis. laatikot (1x 004220, 1x 004225, 1x 004230), Pulveripinnoitettu, Säilytystilaa hitsauspöytäsi luona, lukittava, sis. 2 avainta, toimitetaan esikasattuna, laatikon ulosvetopituus 500 mm

28

	L (a)	B (b)	H (c)	TF	G	Erikoistarjous hinta
2-281990.2	630 mm	485 mm	430 mm	100 kg	50 kg	**612 €** •
						normaalisti 627 €

Löydät lisätietoja ja lisävarusteita näihin tuotteisiin verkosta.

www.siegmund.com/
F-stbox

Professional 750 / Extreme 8.7 / Extreme 8.8 PLUS

Sub Table Box lukittava
Pulveripinnoitettu, Säilytystilaa hitsauspöytäsi luona, 360 mm tila laatikoille, lukittava, sis. 2 avainta, Yhteensopiva PLUS pöytien kanssa

28

	L (a)	B (b)	H (c)	TF	G	
2-280990	630 mm	485 mm	430 mm	100 kg	30 kg	**393 €** •

Sarja Sub Table Box lukittava Sis. 2 laatikkoa
sis. laatikot (2x 004230), Pulveripinnoitettu, Säilytystilaa hitsauspöytäsi luona, lukittava, sis. 2 avainta, Yhteensopiva PLUS pöytien kanssa, toimitetaan esikasattuna, laatikon ulosvetopituus 500 mm

28

	L (a)	B (b)	H (c)	TF	G	Erikoistarjous hinta
2-280990.1	630 mm	485 mm	430 mm	100 kg	44 kg	**558 €** •
						normaalisti 564 €

Sarja Sub Table Box lukittava Sis. 3 laatikkoa
sis. laatikot (1x 004220, 1x 004225, 1x 004230), Pulveripinnoitettu, Säilytystilaa hitsauspöytäsi luona, lukittava, sis. 2 avainta, Yhteensopiva PLUS pöytien kanssa, toimitetaan esikasattuna, laatikon ulosvetopituus 500 mm

28

	L (a)	B (b)	H (c)	TF	G	Erikoistarjous hinta
2-280990.2	630 mm	485 mm	430 mm	100 kg	49 kg	**612 €** •
						normaalisti 627 €

Kokoonpano

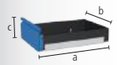

Laatikko liukukiskolla
Pulveripinnoitettu, päivittäminen on aina mahdollista, Sub Table Box laatikkoon, Sivuseinälliseen Workstation 0806 / 1208 / 1212 pöytään

16 22 28

	L (a)	B (b)	H (c)	TF	G	
2-004220	590 mm	400 mm	60 mm	50 kg	5,50 kg	**71 €** •
2-004225	590 mm	400 mm	120 mm	50 kg	6,50 kg	**78 €** •
2-004230	590 mm	400 mm	180 mm	50 kg	7 kg	**86 €** •
2-004235	590 mm	400 mm	240 mm	50 kg	7,50 kg	**94 €** •

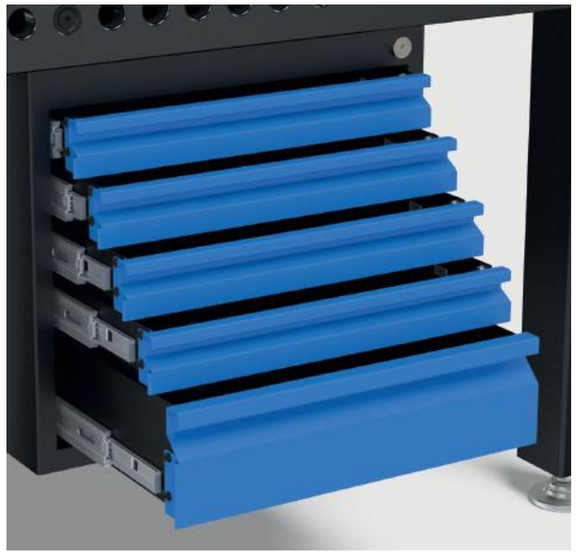

L: Pituus, B: Leveys, H: Korkeus, G: Paino, TF: Kantavuus

Ruuvipenkki 125

Siegmund ruuvipenkki 125
Kiinnitys 45° tai 90° kulmaan, Leukojen leveys 125 mm, Avausisku 125 mm, Kiinnitys: System 16: 2x 160511 + 2x 000546, System 22: 2x 220513 + 2x 000544, System 28: 2x 280511

16 22 28

	SP	G	
2-004320	30 kN	17,50 kg	**271 €** •

Sarja ruuvipenkkien leuansuojuksia 125 sis. kassi
Toimitussisältö: 2x Kuitu, 2x Kumi, 2x Alumiininen neutraali, 2x Alumiiniprismat

16 22 28

		G	
2-004325		0,85 kg	**60 €** •

Sarja Siegmund ruuvipenkki 125 System 28
Kiinnitys 45° tai 90° kulmaan, Leukojen leveys 125 mm, Avausisku 125 mm, Toimitussisältö: 1x Ruuvipenkki 004320, 2x Pultti 280511, 1x Sarja ruuvipenkkien leuansuojuksia 004325

28

	SP	G	
2-284320	30 kN	19,43 kg	**414 €** •

Ruuvipenkki 150

Siegmund ruuvipenkki 150
Kiinnitys 45° tai 90° kulmaan, Leukojen leveys 150 mm, Avausisku 150 mm, Kiinnitys: System 16: 2x 160511 + 2x 000546, System 22: 2x 220513 + 2x 000544, System 28: 2x 280511

16 22 28

	SP	G	
2-004330	40 kN	24 kg	**352 €** •

Sarja ruuvipenkkien leuansuojuksia 150 sis. kassi
Toimitussisältö: 2x Kuitu, 2x Kumi, 2x Alumiininen neutraali, 2x Alumiiniprismat

16 22 28

		G	
2-004335		1 kg	**68 €** •

Sarja Siegmund ruuvipenkki 150 System 28
Kiinnitys 45° tai 90° kulmaan, Leukojen leveys 150 mm, Avausisku 150 mm, Toimitussisältö: 1x Ruuvipenkki 004330, 2x Pultti 280511, 1x Sarja ruuvipenkkien leuansuojuksia 004335

28

	SP	G	
2-284330	40 kN	26,08 kg	**497 €** •

Löydät lisätietoja ja lisävarusteita näihin tuotteisiin verkosta.

www.siegmund.com/
F-benchvice

Varapäät leukasuojat

Ruuvisuojan leukasuojien perusrunko koostuu kiinteistä alumiiniprofiileista. Profiiliin integroidut magneetit pitävät kannet luotettavasti ruuvipenkissä ja mahdollistavat nopean ja helpon vaihdon työkappaleesta tai työstövaiheesta riippuen. Huolimatta erittäin suuresta magneettivoimasta, työkappaleita ei magnetisoida. Ruuvisuojat ovat suorassa kulmassa ja tasossa yhdensuuntaisia, mikä tarkoittaa, että Siegmund-ruuvipuristimen korkea tarkkuus säilyy.

Sarja ruuvipenkkien leuansuojuksia

2x Kuitu: sopii hienoksi jyrsittyihin, hienoksi höylättyihin, hiottuihin tai kiillotettuihin pintoihin, 2x Kumi: sopii puu- ja muoviosille, 2x Alumiininen neutraali: karkeiden ja keskihienojen työstökappaleiden varma kiinnitys urien ansiosta, 2x Alumiiniprismat: Pyöreiden tai soikeiden työkappaleiden kiinnitys prismoilla

G: Paino, SP: Maksimi puristusvoima

Pöytäprässi System 28
2,5 tonnin puristusvoima, kokonaisliike 60 mm, 330 N käyttövoima, Isku pumppausliikettä kohden 4,6 mm, Ylivuotoventtiilillä, täytyy aina kiinnittää kahdesta kohdasta

28

	G	
2-280780	6,70 kg	**1.202 €** •

Erikoiskulma System 28
toimii jatkona ja pystysuuntaisena kiinnikkeenä prässille

28

	L (a)	B (b)	H (c)	G	
2-280702	195 mm	60 mm	60 mm	1,87 kg	**109 €** •

Työntökappale
000701.AL: Suositellaan teräkselle, 000701.PA: Suositellaan sovelluksiin ruostumattoman teräksen kanssa

		H (c)	Ø	G	
2-000701.AL	28 22 16 AL	15 mm	55 mm	0,08 kg	**25 €** •
2-000701.PA	28 22 16 PA	15 mm	55 mm	0,03 kg	**20 €** •

lävistin 90° jatkoputkella
nurkkien puristamiseen hitsisaumaa vahingoittamatta

16 22 28

	L (a)	B (b)	H (c)	G	
2-000706	168 mm	50 mm	50 mm	0,82 kg	**105 €** •

Putkiadapteri POM-C
Putkien suoristamiseen, putkille Ø 21,4 mm: 000703.1, putkille Ø 26,9 mm: 000703.4, putkille Ø 33,7 mm: 000703.2, putkille Ø 42,4 mm: 000703.3, putkille Ø 48,3 mm: 000703.5

16 22 28

	L (a)	Ø	G	
2-000703.1	35 mm	55 mm	0,08 kg	**24 €** •
2-000703.4	35 mm	55 mm	0,08 kg	**24 €** •
2-000703.2	35 mm	55 mm	0,08 kg	**24 €** •
2-000703.3	35 mm	55 mm	0,07 kg	**24 €** •
2-000703.5	35 mm	55 mm	0,06 kg	**24 €** •

Putkentaivutustulppa POM-C
putkien taivuttamiseen ja suoristamiseen, putkille Ø 21,4 mm: 000704.1, putkille Ø 26,9 mm: 000704.4, putkille Ø 33,7 mm: 000704.2, putkille Ø 42,4 mm: 000704.3, putkille Ø 48,3 mm: 000704.5

16 22 28

	L (a)	B (b)	H (c)	G	
2-000704.1	120 mm	35 mm	60 mm	0,25 kg	**43 €** •
2-000704.4	120 mm	35 mm	60 mm	0,26 kg	**43 €** •
2-000704.2	120 mm	35 mm	60 mm	0,25 kg	**43 €** •
2-000704.3	120 mm	35 mm	60 mm	0,23 kg	**43 €** •
2-000704.5	120 mm	35 mm	60 mm	0,21 kg	**43 €** •

Löydät lisätietoja ja lisävarusteita näihin tuotteisiin verkosta.

www.siegmund.com/
F-tablepress

Vastakappale POM-C
kiinnittämiseen tarvitaan tulppaliitin, kiinnitetään pultilla 160515 / 220515 / 280513 (ei sisälly toimitukseen), putkille Ø 21,4 mm: 000705.1, putkille Ø 26,9 mm: 000705.4, putkille Ø 33,7 mm: 000705.2, putkille Ø 42,4 mm: 000705.3, putkille Ø 48,3 mm: 000705.5

16 22 28

	L (a)	B (b)	H (c)	G	
2-000705.1	60 mm	114 mm	55 mm	0,37 kg	**55 €** •
2-000705.4	60 mm	111 mm	55 mm	0,35 kg	**54 €** •
2-000705.2	60 mm	102 mm	55 mm	0,31 kg	**53 €** •
2-000705.3	60 mm	93 mm	55 mm	0,27 kg	**49 €** •
2-000705.5	60 mm	93 mm	55 mm	0,26 kg	**47 €** •

Laakeriholkki
vastakappaleen järjestelmäreikiin kiinnittämiseen pyörivästi, kiinnittämiseen: 280513

28

	L (a)	Ø	G	
2-280701	50 mm	40 mm	0,11 kg	**24 €** •

Tuote suositus

Basic-Sarja
Sisältyy sarjaan: 1x 000701.PA, 1x 000701.AL, 1x 280702

28

	G	Erikoistarjous hinta
2-280783	1,98 kg	**122 €** •
		normaalisti 153 €

Putken suoristussarja mallille Ø 21,4
Sisältyy sarjaan: 1x 000703.1, 1x 000704.1, 2x 000705.1, 2x 280701, kiinnitetään pultilla 280513 (ei sisälly toimitukseen)

28

	G	Erikoistarjous hinta
2-280782.1	1,29 kg	**178 €** •
		normaalisti 223 €

Putken suoristussarja mallille Ø 26,9
Sisältyy sarjaan: 1x 000703.4, 1x 000704.4, 2x 000705.4, 2x 280701, kiinnitetään pultilla 280513 (ei sisälly toimitukseen)

28

	G	Erikoistarjous hinta
2-280782.4	1,26 kg	**177 €** •
		normaalisti 221 €

Putken suoristussarja mallille Ø 33,7
Sisältyy sarjaan: 1x 000703.2, 1x 000704.2, 2x 000705.2, 2x 280701, kiinnitetään pultilla 280513 (ei sisälly toimitukseen)

28

	G	Erikoistarjous hinta
2-280782.2	1,17 kg	**174 €** •
		normaalisti 218 €

Putken suoristussarja mallille Ø 42,4
Sisältyy sarjaan: 1x 000703.3, 1x 000704.3, 2x 000705.3, 2x 280701, kiinnitetään pultilla 280513 (ei sisälly toimitukseen)

28

	G	Erikoistarjous hinta
2-280782.3	1,06 kg	**168 €** •
		normaalisti 212 €

Putken suoristussarja mallille Ø 48,3
Sisältyy sarjaan: 1x 000703.5, 1x 000704.5, 2x 000705.5, 2x 280701, kiinnitetään pultilla 280513 (ei sisälly toimitukseen)

28

	G	Erikoistarjous hinta
2-280782.5	1,01 kg	**166 €** •
		normaalisti 207 €

G: Paino, L: Pituus, B: Leveys, H: Korkeus, Ø: Halkaisija

Johdejärjestelmä Standardi

- Karkaistut ja ruostesuojatut kiskot
- Vaivatonta liikettä kiskoilla
- voidaan toimittaa nopeasti, koska kaikki tuotteet ovat vakiona varastossa
- Asennus mahdollista lattian ylä- tai alapuolelle
- Rakennettu työtila monilla kiinnitysmahdollisuuksilla
- System 16 / System 22: pyydettäessä

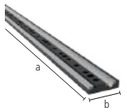

Peruskisko pyöreällä kiskolla Plasmanitrattu

Karkaistut ja ruostesuojatut kiskot, Asennus mahdollista lattian ylä- tai alapuolelle

BAR N 750

	L (a)	B (b)	H (c)	G	
2-RSR2000.P	2000 mm	160 mm	40 mm	80 kg	**1.201 €** •
2-RSR3000.P	3000 mm	160 mm	40 mm	120 kg	**1.720 €** •

Yhdysrunko SB 1800x900 upotetulla rullalla

Vakiokehys pöytälevyille raideleveydellä 1800x900, pyörä voidaan asemoida liikkeen suunnan mukaisesti, pöytälevyn ja liitäntäkehyksen yhdistäminen 4x 280528:lla, kiinnitys kiskoon 2x 280511:llä

	L (a)	B (b)	H (c)	G	
2-RSF200	1970 mm	998 mm	200 mm	77 kg	**2.386 €** •
2-RSF650	1970 mm	998 mm	650 mm	135 kg	**2.691 €** •

Professional Extreme 8.7 pöytälevy SB 1800x900

yhteensopiva vain liitäntäkehyksen SB 1800x900 kanssa

100 BAR N X8.7

	L (a)	B (b)	H (c)	G	
2-RST2820.XD7D	2000 mm	1000 mm	200 mm	665 kg	**5.122 €** •
2-RST2830.XD7D	2400 mm	1200 mm	200 mm	950 kg	**6.595 €** •
2-RST2840.XD7D	3000 mm	1500 mm	200 mm	1475 kg	**9.453 €** •

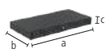

Professional 750 pöytälevy SB 1800x900

NEW

yhteensopiva vain liitäntäkehyksen SB 1800x900 kanssa

100 BAR N 750

	L (a)	B (b)	H (c)	G	
2-RST2820.P.T1	2000 mm	1000 mm	200 mm	636 kg	**4.082 €** •
2-RST2830.P.T1	2400 mm	1200 mm	200 mm	839 kg	**5.339 €** •
2-RST2840.P.T1	3000 mm	1500 mm	200 mm	1339 kg	**7.820 €** •

Suorakulmainen U-Palkki SB 1800

Suorakulmainen U-Palkki 200x200 SB 1800 Plasmanitrattu

jalkalevyillä raideleveydelle 1800

BAR N 750

	L (a)	B (b)	H (c)	MS (d)	G	
2-RSU2000.P	2000 mm	200 mm	200 mm	25 mm	228 kg	**1.737 €** •
2-RSU2400.P	2400 mm	200 mm	200 mm	25 mm	271 kg	**2.132 €** •
2-RSU3000.P	3000 mm	200 mm	200 mm	25 mm	339 kg	**2.672 €** •

Suorakulmainen U-Palkki 400x200 SB 1800 Plasmanitrattu

jalkalevyillä raideleveydelle 1800

BAR N 750

	L (a)	B (b)	H (c)	MS (d)	G	
2-RSU2000W.P	2000 mm	400 mm	200 mm	25 mm	336 kg	**2.715 €** •
2-RSU2400W.P	2400 mm	400 mm	200 mm	25 mm	396 kg	**3.270 €** •
2-RSU3000W.P	3000 mm	400 mm	200 mm	25 mm	496 kg	**4.022 €** •

Suorakulmainen U-Palkki SB 900

Suorakulmainen U-Palkki 200x200 SB 900 Plasmanitrattu

jalkalevyillä raideleveydelle 900

BAR N 750 28

	L (a)	B (b)	H (c)	MS (d)	G	
2-280370.P	1000 mm	200 mm	200 mm	25 mm	120 kg	**987 €** •
2-RSU1200.P	1200 mm	200 mm	200 mm	25 mm	142 kg	**1.229 €** •
2-RSU1500.P	1500 mm	200 mm	200 mm	25 mm	174 kg	**1.406 €** •

Suorakulmainen U-Palkki 400x200 SB 900 Plasmanitrattu

jalkalevyillä raideleveydelle 900

BAR N 750 28

	L (a)	B (b)	H (c)	MS (d)	G	
2-280370.2.P	1000 mm	400 mm	200 mm	25 mm	188 kg	**1.480 €** •
2-RSU1200W.P	1200 mm	400 mm	200 mm	25 mm	211 kg	**2.090 €** •
2-RSU1500W.P	1500 mm	400 mm	200 mm	25 mm	258 kg	**2.276 €** •

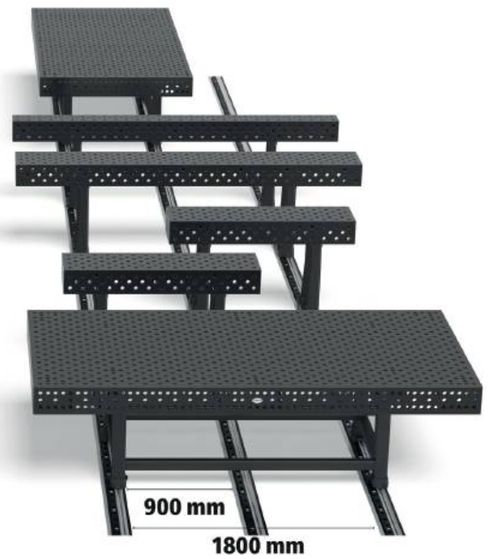

L: Pituus, B: Leveys, H: Korkeus, G: Paino, MS: Materiaalin vahvuus

Jalka, pyörillä

Jalka, pyörillä U-muotoiselle suorakulmalle 200x200
U-palkin ja jalan liitäntä sisääntyönnetyllä rullalla 2x 280528, kiinnitys kiskoon 2x 280513:llä, kaatumisen estolla

	L (a)	B (b)	H (c)	G	
2-RSUF200	196 mm	138 mm	200 mm	14,50 kg	**856 €** •
2-RSUF650	196 mm	138 mm	650 mm	21,50 kg	**972 €** •

Jalka, pyörillä U-muotoiselle suorakulmalle 400x200
U-palkin ja jalan liitäntä sisääntyönnetyllä rullalla 2x 280528, kiinnitys kiskoon 2x 280513:llä, kaatumisen estolla

	L (a)	B (b)	H (c)	G	
2-RSUF200W	396 mm	138 mm	200 mm	30 kg	**1.037 €** •
2-RSUF650W	396 mm	138 mm	650 mm	43 kg	**1.140 €** •

Tuote suositus

Pysäytyspultti kiskojärjestelmään Sinistetty
kumivaimentimella, kiinnitetään tukien päätyihin ja perustuskiskoon, estää koskoilta ulosajamisen ja rajoittaa liikealueen, matala profiili mahdollisimman tasaisen lattiapinnan takaamiseksi

B

	L (a)	G	
2-280241	45 mm	0,30 kg	**16 €** •

Uppokantapultti Sinistetty
Komponettien uppokantainen kiinnike, EI VOI käyttää pöytien ja U-palkkien yhdistämiseen, ei sovellu alumiiniprofiileille, Ei sovellu urareikiin

B 28

	L (a)	SK	ZK	AM	G	
2-280528	66 mm	220 kN	10 kN	25 Nm	0,30 kg	**46 €** •

Pikakiinnityspultti ilman uraa Sinistetty
ilman o-rengasuraa tasaisille pinnoille, EI VOI käyttää pöytien ja U-palkkien yhdistämiseen

B 28

	L (a)	SK	ZK	AM1	AM	G	
2-280511	95 mm	220 kN	25 kN	10 Nm	25 Nm	0,54 kg	**57 €** •
2-280513	120 mm	220 kN	25 kN	10 Nm	25 Nm	0,65 kg	**63 €** •

Löydät lisätietoja ja lisävarusteita näihin tuotteisiin verkosta.

www.siegmund.com/
F-railsystem

L: Pituus, B: Leveys, H: Korkeus, G: Paino, SK: Leikkausvoima, AM: Kiristysmomentti Teräs, kiinnitysmomentti riippuu materiaalista, ZK: Vetovoima Teräs, AM1: Kiristysmomentti Alumiini

SYSTEM 22
MONIOTTELIJA

Vahva kompromissi metallirakenteiden valmistukseen. Se tarjoaa huomattavasti paremman vakauden kuin 16-järjestelmä, mutta on samalla helpommin hallittava ja kustannustehokkaampi kuin 28-järjestelmä. Täydellinen yleisiä metallitöitä ja kohtalaisia vääntymisvoimia ajatellen.

Suositeltu kantavuus 3000 kg asti
max. 1500 kg per jalka perusvarusteet

Kuorma riippuu pöydän jalkojen tyypistä ja määrästä. Yksittäiset komponentit ovat huomattavasti korkeammat. Kokemuksemme perusteella suosittelemme määriteltyjä kuormia turvallisuutesi vuoksi.

Professional 750

- Korkealuokkainen teräs S355J2+N, plasmanitrattuna ja BAR-pinnoitettuna
- Materiaalin vahvuus n. 17 – 19 mm
- Reikäkoko Ø 22 mm, Reiät sijoitettu 100x100 mm Ruudukkoon
- Pöydän sivureunan korkeus 150 mm, Reikävälit pöydän sivuilla 50 mm
- sis. jalka standardituote

Pöydän koko	Jalat	Paino			
1000 x 1000 mm	4	301 kg	**1.968 €**	4-220010.P	•
1200 x 1200 mm	4	395 kg	**2.537 €**	4-220015.P	•
1500 x 1000 mm	4	420 kg	**2.558 €**	4-220035.P	•
1500 x 1500 mm	4	585 kg	**3.617 €**	4-220050.P	•
2000 x 1000 mm	4	529 kg	**3.236 €**	4-220020.P	•
2400 x 1200 mm	6	740 kg	**4.174 €**	4-220030.P	•
3000 x 1500 mm	6	1097 kg	**6.084 €**	4-220040.P	•

Paino = Pöytälevy + Lavat + Standardijalka
Suurin suositeltu kuormitus 4 jalalle 3000 kg tasaisella painojakaumalla. (Tiedot ainoastaan standardi jalkavarustukselle)
Kaikki pöydät on tilauksesta saatavana plasmanitraamattomina tai diagonaalisella reikäkuviolla: www.siegmund.com/F-table75022

www.siegmund.com/
F-table75022

Pöydänjalat

	Vakiovaruste	Vakiovaruste	Säädettävä korkeus	Säädettävä korkeus	Pyörä lukittavalla jarrulla	Säädettävä korkeus, pyörä lukittavalla jarrulla	Lattia-ankkurointi
	220858	220857.X	4-220878.XX	4-220877.1.XX	4-220866.XX	4-220879.1.XX	4-220874.XX
Kantokyky per jalka	1500 kg	1500 kg	1500 kg	1500 kg	1500 kg	1500 kg	1500 kg
Jalan korkeus	700 mm	800 mm	500 – 800 mm	550 – 900 mm	700 mm	600 – 850 mm	700 mm
Hienosäätövara	50 mm	50 mm	50 mm	50 mm	20 mm	20 mm	50 mm
Lisämaksu per jalka	sisältyy	Vaihtoehtoisesti	**76 €**	**77 €**	**106 €**	**128 €**	**59 €**

Työkorkeus = pöydän jalan korkeus + pöydän sivupaneelin korkeus
Ilmoitetut kuormituskapasiteetit viittaavat staattiseen kuormaan. Huom Pyörät: Ei suositella 6 tai 8 jalkaisille pöydille.

Sarjat

		220610.1	220630.1	220645.1	220511	220740	220410.N	220420.N	220426.N	220430.N
1	4-223100	4x	2x		12x		4x	4x		
2	4-223200	6x	4x	4x	18x	4x	6x	6x	2x	
3	4-223300	10x	6x	4x	24x	4x	8x	8x	2x	
4	4-223400	12x	8x	8x	30x	8x	10x	10x	2x	2x
5	4-223500	14x	10x	8x	30x	8x	12x	12x	4x	4x

Tarjouksen hinnat ovat €, ilman ALV:a, pakkaus- ja toimituskuluja.

220110.N	220152.N	220116.N	220162.N	220164+65.N	220144+46.N	220910	223999		
2x	2x						1x	**1.663 €**	•
4x	2x						1x	**2.892 €**	•
6x	2x						1x	**3.889 €**	•
8x		2x	2x	1x		1x	1x	**6.432 €**	•
10x		2x	2x	1x	1x	1x	1x	**8.184 €**	•

Professional Extreme 8.7

- Karkaistu työkaluteräs X8.7, plasmanitrattuna ja BAR-pinnoitettuna
- Materiaalin vahvuus n. 17 – 19 mm
- Reikäkoko Ø 22 mm, Reiät sijoitettu diagonaaliseen ruudukkoon
- Pöydän sivureunan korkeus 150 mm, Reikävälit pöydän sivuilla 50 mm
- Pöydän sivupaneeli valmistettu korkealuokkaisesta S355J2+N teräksestä
- sis. jalka standardituote

Pöydän koko	Jalat	Paino			
1000 x 1000 mm	4	295 kg	**2.282 €**	4-220010.XD7	•
1200 x 800 mm	4	291 kg	**2.278 €**	4-220025.XD7	•
1200 x 1200 mm	4	387 kg	**2.945 €**	4-220015.XD7	•
1500 x 1000 mm	4	412 kg	**2.973 €**	4-220035.XD7	•
1500 x 1500 mm	4	573 kg	**4.207 €**	4-220050.XD7	•
2000 x 1000 mm	4	519 kg	**3.760 €**	4-220020.XD7	•
2000 x 1200 mm	4	602 kg	**4.396 €**	4-220060.XD7	•
2000 x 2000 mm	4	929 kg	**6.157 €**	4-220045.XD7	•
2400 x 1200 mm	6	725 kg	**4.870 €**	4-220030.XD7	•
3000 x 1500 mm	6	1073 kg	**7.109 €**	4-220040.XD7	•
4000 x 2000 mm	8	1807 kg	**11.818 €**	4-220055.XD7	•

Paino = Pöytälevy + Lavat + Standardijalka
Suurin suositeltu kuormitus 4 jalalle 3000 kg tasaisella painojakaumalla. (Tiedot ainoastaan standardi jalkavarustukselle)

www.siegmund.com/
F-tableX722

Pöydänjalat

	Vakiovaruste	Vakiovaruste	Säädettävä korkeus	Säädettävä korkeus	Pyörä lukittavalla jarrulla	Säädettävä korkeus, pyörä lukittavalla jarrulla	Lattia-ankkurointi
	220858	220857.X	4-220878.XX	4-220877.1.XX	4-220866.XX	4-220879.1.XX	4-220874.XX
Kantokyky per jalka	1500 kg	1500 kg	1500 kg	1500 kg	1500 kg	1500 kg	1500 kg
Jalan korkeus	700 mm	800 mm	500 – 800 mm	550 – 900 mm	700 mm	600 – 850 mm	700 mm
Hienosäätövara	50 mm	50 mm	50 mm	50 mm	20 mm	20 mm	50 mm
Lisämaksu per jalka	sisältyy	Vaihtoehtoisesti	**76 €**	**77 €**	**106 €**	**128 €**	**59 €**

Työkorkeus = pöydän jalan korkeus + pöydän sivupaneelin korkeus
Ilmoitetut kuormituskapasiteetit viittaavat staattiseen kuormaan. Huom Pyörät: Ei suositella 6 tai 8 jalkaisille pöydille.

Sarjat

		220610.1	220630.1	220645.1	220511	220740	220410.N	220420.N	220426.N	220430.N
1	4-223100	4x	2x		12x		4x	4x		
2	4-223200	6x	4x	4x	18x	4x	6x	6x	2x	
3	4-223300	10x	6x	4x	24x	4x	8x	8x	2x	
4	4-223400	12x	8x	8x	30x	8x	10x	10x	2x	2x
5	4-223500	14x	10x	8x	30x	8x	12x	12x	4x	4x

Tarjouksen hinnat ovat €, ilman ALV:a, pakkaus- ja toimituskuluja.

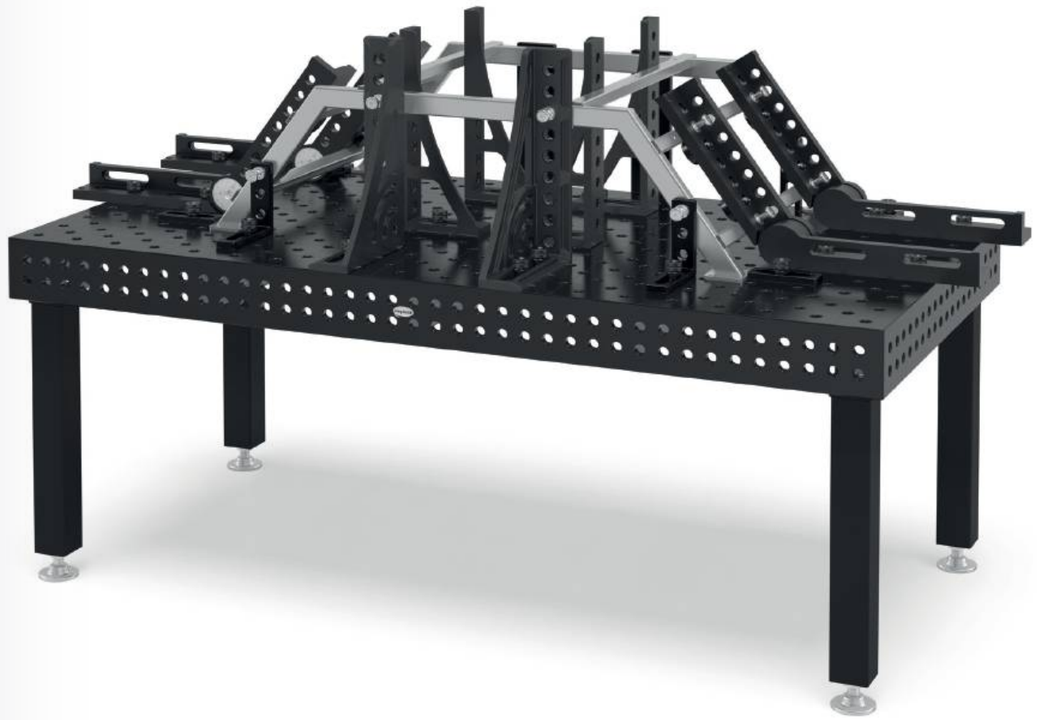

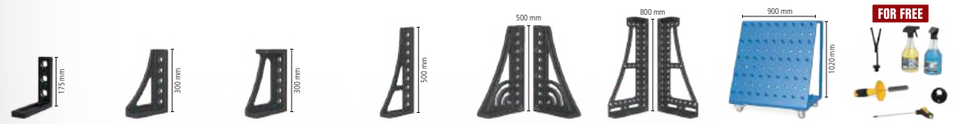

220110.N	220152.N	220116.N	220162.N	220164+65.N	220144+46.N	220910	223999		
2x	2x						1x	**1.663 €**	•
4x	2x						1x	**2.892 €**	•
6x	2x						1x	**3.889 €**	•
8x		2x	2x	1x		1x	1x	**6.432 €**	•
10x		2x	2x	1x	1x	1x	1x	**8.184 €**	•

Professional Extreme 8.7 PLUS

- Karkaistu työkaluteräs X8.7, plasmanitrattuna ja BAR-pinnoitettuna
- Materiaalin vahvuus n. 17 – 19 mm
- Reikäkoko Ø 22 mm, Reiät sijoitettu diagonaaliseen ruudukkoon
- Pöydän sivureunan korkeus 250 mm, Reiät pöydän sivuissa 4:ssä rivissä 50 mm välein
- Pöydän sivupaneeli valmistettu korkealuokkaisesta S355J2+N teräksestä
- sis. jalka standarituote

Pöydän koko	Jalat	Paino			
1200 x 1200 mm	4	459 kg	**3.254 €**	4-220015.XD7PL	•
1500 x 1000 mm	4	493 kg	**3.284 €**	4-220035.XD7PL	•
2000 x 1000 mm	4	622 kg	**4.156 €**	4-220020.XD7PL	•
2400 x 1200 mm	6	849 kg	**5.344 €**	4-220030.XD7PL	•
3000 x 1500 mm	6	1267 kg	**8.183 €**	4-220040.XD7PL	•
4000 x 2000 mm	8	2115 kg	**12.962 €**	4-220055.XD7PL	•

Paino = Pöytälevy + Lavat + Standardijalka
Suurin suositeltu kuormitus 4 jalalle 3000 kg tasaisella painojakaumalla. (Tiedot ainoastaan standardi jalkavarustukselle)
Kaikki pöydät on tilauksesta saatavana plasmanitraamattomina: www.siegmund.com/F-tableX722plus

www.siegmund.com/
F-tableX722plus

Pöydänjalat

	Vakiovaruste	Vakiovaruste	Säädettävä korkeus	Säädettävä korkeus	Pyörä lukittavalla jarrulla	Säädettävä korkeus, pyörä lukittavalla jarrulla	Lattia-ankkurointi
	220853.X	220857.X	4-220878.XX	4-220877.1.XX	4-220860.XX	4-220879.1.XX	4-220872.XX
Kantokyky per jalka	1500 kg	1500 kg	1500 kg	1500 kg	1500 kg	1500 kg	1500 kg
Jalan korkeus	600 mm	800 mm	500 – 800 mm	550 – 900 mm	600 mm	600 – 850 mm	600 mm
Hienosäätövara	50 mm	50 mm	50 mm	50 mm	20 mm	20 mm	50 mm
Lisämaksu per jalka	sisältyy	Vaihtoehtoisesti	**76 €**	**77 €**	**104 €**	**128 €**	**59 €**

Työkorkeus = pöydän jalan korkeus + pöydän sivupaneelin korkeus
Ilmoitetut kuormituskapasiteetit viittaavat staattiseen kuormaan. Huom Pyörät: Ei suositella 6 tai 8 jalkaisille pöydille.

Sarjat

		220610.1	220630.1	220645.1	220511	220740	220410.N	220420.N	220426.N	220430.N
1	4-223100	4x	2x		12x		4x	4x		
2	4-223200	6x	4x	4x	18x	4x	6x	6x	2x	
3	4-223300	10x	6x	4x	24x	4x	8x	8x	2x	
4	4-223400	12x	8x	8x	30x	8x	10x	10x	2x	2x
5	4-223500	14x	10x	8x	30x	8x	12x	12x	4x	4x

Tarjouksen hinnat ovat €, ilman ALV:a, pakkaus- ja toimituskuluja.

220110.N	220152.N	220116.N	220162.N	220164+65.N	220144+46.N	220910	223999		
2x	2x						1x	**1.663 €**	•
4x	2x						1x	**2.892 €**	•
6x	2x						1x	**3.889 €**	•
8x		2x	2x	1x		1x	1x	**6.432 €**	•
10x		2x	2x	1x	1x	1x	1x	**8.184 €**	•

Siegmund nostolava

- kahdella nostosylinterillä
- korkea joustavuus
- helppo käsittely
- massiiviset sakset ja teräsrullat
- Kosketinlista suojaa puristumiselta
- Asennus mahdollista lattian ylä- tai alapuolelle

Nostoalusta 2010
2000x1000 mm pöydälle, Kokonaiskorkeus sisään vedettynä: 330 mm, Nostoalue: 1100 mm, Nostoaika kuorman kanssa: 45~55 sekuntia, Voima 2,2 kW, Käyttöjännite 400 V 50 Hz, Maksimi kuorma: Perusrunko (ilman pöytää) 4000 kg, sis. eristyslevyt

16 22 28

	L (a)	B (b)	G		
4-HB4020.1	1990 mm	990 mm	470 kg	**7.328 €**	•

Nostoalusta 2012
2000x1200 mm pöydälle, Kokonaiskorkeus sisään vedettynä: 330 mm, Nostoalue: 1100 mm, Nostoaika kuorman kanssa: 45~55 sekuntia, Voima 2,2 kW, Käyttöjännite 400 V 50 Hz, Maksimi kuorma: Perusrunko (ilman pöytää) 4000 kg, sis. eristyslevyt

16 22 28

	L (a)	B (b)	G		
4-HB4060.1	1990 mm	1190 mm	490 kg	**7.597 €**	•

Nostoalusta 2412
2400x1200 mm pöydälle, Kokonaiskorkeus sisään vedettynä: 330 mm, Nostoalue: 1100 mm, Nostoaika kuorman kanssa: 45~55 sekuntia, Voima 2,2 kW, Käyttöjännite 400 V 50 Hz, Maksimi kuorma: Perusrunko (ilman pöytää) 4000 kg, sis. eristyslevyt

16 22 28

	L (a)	B (b)	G		
4-HB4030.1	2390 mm	1190 mm	530 kg	**8.119 €**	•

Nostoalusta 3015
3000x1500 mm pöydälle, Kokonaiskorkeus sisään vedettynä: 430 mm, Nostoalue: 650 mm, Nostoaika kuorman kanssa: 35~45 sekuntia, Voima 2,2 kW, Käyttöjännite 400 V 50 Hz, Maksimi kuorma: Perusrunko (ilman pöytää) 6000 kg, sis. eristyslevyt

16 22 28

	L (a)	B (b)	G		
4-HB4040.1	2990 mm	1490 mm	865 kg	**12.554 €**	•

Nostoalusta 2010 hitsauspöydän kanssa

- sis. hitsauspöytä 2000x1000 mm ja eristyslevyt
- Materiaalin vahvuus Pöytälevy n. 17 – 19 mm
- Mitat (P x L): n. 1990x990 mm
- Paino (ilman pöytää) n. 470 kg
- Kokonaiskorkeus sisään vedettynä: 330 mm, Nostoalue: 1100 mm
- Työkorkeus on kokonaiskorkeus plus pöydän sivupaneeli
- Maksimi kuorma: Perusrunko (ilman pöytää) 4000 kg
- Nostoaika kuorman kanssa: 45~55 sekuntia
- Voima 2,2 kW, Käyttöjännite 400 V 50 Hz

Koko Työtaso	Ominaisuudet Työtaso	G			
2000 x 1000 mm	22 750 N BAR	969 kg	**10.280 €**	4-HB220020.P	•
2000 x 1000 mm	22 XR.7 N BAR	959 kg	**10.805 €**	4-HB220020.XD7	•
2000 x 1000 mm	22 XR.7 N BAR	1065 kg	**11.200 €**	4-HB220020.XD7PL	•

Nostoalusta 2012 hitsauspöydän kanssa

- sis. hitsauspöytä 2000x1200 mm ja eristyslevyt
- Materiaalin vahvuus Pöytälevy n. 17 – 19 mm
- Mitat (P x L): n. 1990x1190 mm
- Paino (ilman pöytää) n. 490 kg
- Kokonaiskorkeus sisään vedettynä: 330 mm, Nostoalue: 1100 mm
- Työkorkeus on kokonaiskorkeus plus pöydän sivupaneeli
- Maksimi kuorma: Perusrunko (ilman pöytää) 4000 kg
- Nostoaika kuorman kanssa: 45~55 sekuntia
- Voima 2,2 kW, Käyttöjännite 400 V 50 Hz

Koko Työtaso	Ominaisuudet Työtaso	G			
2000 x 1200 mm	22 XR.7 N BAR	1062 kg	**11.708 €**	4-HB220060.XD7	•

Nostoalusta 2412 hitsauspöydän kanssa

- sis. hitsauspöytä 2400x1200 mm ja eristyslevyt
- Materiaalin vahvuus Pöytälevy n. 17 – 19 mm
- Mitat (P x L): n. 2390x1190 mm
- Paino (ilman pöytää) n. 530 kg
- Kokonaiskorkeus sisään vedettynä: 330 mm, Nostoalue: 1100 mm
- Työkorkeus on kokonaiskorkeus plus pöydän sivupaneeli
- Maksimi kuorma: Perusrunko (ilman pöytää) 4000 kg
- Nostoaika kuorman kanssa: 45~55 sekuntia
- Voima 2,2 kW, Käyttöjännite 400 V 50 Hz

Koko Työtaso	Ominaisuudet Työtaso	G			
2400 x 1200 mm	22 750 N BAR	1225 kg	**11.866 €**	4-HB220030.P	•
2400 x 1200 mm	22 XR.7 N BAR	1210 kg	**12.563 €**	4-HB220030.XD7	•
2400 x 1200 mm	22 XR.7 N BAR	1338 kg	**13.037 €**	4-HB220030.XD7PL	•

Nostoalusta 3015 hitsauspöydän kanssa

- sis. hitsauspöytä 3000x1500 mm ja eristyslevyt
- Materiaalin vahvuus Pöytälevy n. 17 – 19 mm
- Mitat (P x L): n. 2990x1490 mm
- Paino (ilman pöytää) n. 865 kg
- Kokonaiskorkeus sisään vedettynä: 430 mm, Nostoalue: 650 mm
- Työkorkeus on kokonaiskorkeus plus pöydän sivupaneeli
- Maksimi kuorma: Perusrunko (ilman pöytää) 6000 kg
- Nostoaika kuorman kanssa: 34~45 sekuntia
- Voima 2,2 kW, Käyttöjännite 400 V 50 Hz

Koko Työtaso	Ominaisuudet Työtaso	G			
3000 x 1500 mm	22 750 N BAR	1917 kg	**18.212 €**	4-HB220040.P	•
3000 x 1500 mm	22 XR.7 N BAR	1893 kg	**19.237 €**	4-HB220040.XD7	•
3000 x 1500 mm	22 XR.7 N BAR	2091 kg	**20.311 €**	4-HB220040.XD7PL	•

Löydät lisätietoja ja lisävarusteita näihin tuotteisiin verkosta.

www.siegmund.com/
F-h-lift

L: Pituus, B: Leveys, G: Paino

Pyöritettävä korkeussäädettävä pöytä Kiinteä

- Mitat (P x L): n. 785x785 mm
- Paino (ilman levyä): noin 70 kg
- Työskentelykorkeus 780 mm – 1100 mm
- Kaatumisvaaran vuoksi suosittelemme vain seuraavia kokoja
- Yhteensopiva vain määriteltyjen työtasojen kanssa (erityiset kiinnityskohdat työtasossa)
- Maksimi kuorma: Perusrunko (ilman levyä) 1000 kg

Koko Työtaso	Ominaisuudet Työtaso	MS (d)	G			
1000 x 1000 mm	22 750 N BAR	18 mm	207 kg	**2.111 €**	2-DS224024.PD	•
1200 x 1200 mm	22 750 N BAR	18 mm	267 kg	**2.484 €**	2-DS224034.PD	•
1200 x 800 mm	22 750 N BAR	18 mm	208 kg	**1.982 €**	2-DS224004.P	•
Ø 1100 mm	22 750 N BAR	18 mm	201 kg	**2.373 €**	2-DS224211.PD	•

Pyöritettävä korkeussäädettävä pöytä liikuteltava

- Mitat (P x L): n. 795x795 mm
- Paino (ilman levyä): noin 70 kg
- Työskentelykorkeus 780 mm – 1100 mm
- Kaatumisvaaran vuoksi suosittelemme vain seuraavia kokoja
- Yhteensopiva vain määriteltyjen työtasojen kanssa (erityiset kiinnityskohdat työtasossa)
- Maksimi kuorma: Perusrunko (ilman levyä) 1000 kg

Koko Työtaso	Ominaisuudet Työtaso	MS (d)	G			
1000 x 1000 mm	22 750 N BAR	18 mm	207 kg	**2.256 €**	2-DM224024.PD	•
1200 x 1200 mm	22 750 N BAR	18 mm	267 kg	**2.629 €**	2-DM224034.PD	•
1200 x 800 mm	22 750 N BAR	18 mm	208 kg	**2.127 €**	2-DM224004.P	•
Ø 1100 mm	22 750 N BAR	18 mm	201 kg	**2.518 €**	2-DM224211.PD	•

Magneettinen maadoitusliitin

Magneettinen maadoitusliitin pyörivällä nivelellä ja suurella pitovoimalla puhtaille ja sileille pinnoille. Ei enää kaapeleiden kiertymistä nopean ja helpon maadoituksen ansiosta. Liitin voidaan kiinnittää tilapäisesti tai pysyvästi. Yhdessä sovitinlevyn ja uppokantaruuvin kanssa se soveltuu täydellisesti jälkiasennussarjaksi pyörivälle pöydälle.

Magneettinen maadoitusliitin pyörityspöydille
helppo ja nopea maadoitus, ei kaapelin kiertymistä, suuri pitovoima puhtailla ja sileillä pinnoilla, Kuormitus jopa 500 ampeeria 35%:n paloaikasuhteella, Toimitussisältö: Adapterilevy ja uppokantaruuvi

16 22 28

	G		
2-00003399	0,92 kg	**40 €**	•

Löydät lisätietoja ja lisävarusteita näihin tuotteisiin verkosta.

www.siegmund.com/
F-rotating

Liikkuva nostopöytä 500 kg

- Mitat (P x L): n. 1115x630 mm
- Paino (ilman levyä): noin 65 kg
- Työskentelykorkeus n. 700 – 1000 mm
- Yhteensopiva vain määriteltyjen työtasojen kanssa (erityiset kiinnityskohdat työtasossa)
- Maksimi kuorma: Perusrunko (ilman levyä) 500 kg

Koko Työtaso	Ominaisuudet Työtaso	MS (d)	G			
1200 x 800 mm	22 750 N BAR	18 mm	203 kg	**2.428 €**	2-HT224004.P	•

Liikkuva nostopöytä 1200 kg

- Mitat (P x L): n. 1490x990 mm
- Paino (ilman levyä): noin 210 kg
- Työskentelykorkeus n. 750 – 1050 mm
- Maksimi kuorma: Perusrunko (ilman levyä) 1200 kg

Koko Työtaso	Ominaisuudet Työtaso	MS (d)	G			
1500 x 1000 mm	22 750 N BAR 100	18 mm	548 kg	**5.196 €**	2-HS220035.P	•

Tuote suositus

Täydennyssarja, kantokyky 1700 kg
Toinen nostosylinteri 1700 kg:n kantokyvylle (- levy), Yhteensopiva vain siirrettävään nostopöytään 1200 kg, Toimitussisältö: 1x nostosylinteri, 1x jalkapoljin, kiinnitystarvikkeet

16 22 28

	G		
2-HS009921	4 kg	**483 €**	•

Löydät lisätietoja ja lisävarusteita näihin tuotteisiin verkosta.

www.siegmund.com/
F-lifting

MS: Materiaalin vahvuus, G: Paino, Ø: Halkaisija

Siegmund Workstation 1208

- vasemmalla ja oikealla 600 mm tilaa laatikoille
- sis. reikäpöytä 1200x800 mm
- Korkealuokkainen teräs S355J2+N, plasmanitrattuna ja BAR-pinnoitettuna
- Materiaalivahvuus noin 18 mm
- Reikäkoko Ø 22 mm
- Reiät sijoitettu 100x100 mm Ruudukkoon
- Maksimi kantokyky: Perusjalustalla 1000 kg (ilman levyä) / Pyörä 400 kg (ilman levyä)

Siegmund Workstation 1208

Toimitussisältö: 1x 004002.1 Siegmund Workstation 1208 Perusrunko, 1x 224004.P Rei'itetty levy

BAR N 750 22

	L (a)	B (b)	H (c)	G	Erikoistarjous hinta
2-224400	1200 mm	800 mm	850 mm	170,16 kg	**1.426 €** •
					normaalisti 1.449 €

Siegmund Workstation 1208 sisältyy Hyllyt

Toimitussisältö: 1x 004002.1 Siegmund Workstation 1208 Perusrunko, 1x 224004.P Rei'itetty levy, 1x 224030 Puristinhylly, 1x 004620 Hylly, 1x 224635 Pultti- ja prismapidin, 1x 004025.1 Työkaluseinä sis. hyllyn

BAR N 750 22

	L (a)	B (b)	H (c)	G	Erikoistarjous hinta
2-224401	1200 mm	800 mm	850 mm	179,95 kg	**1.564 €** •
					normaalisti 1.596 €

Siegmund Workstation 1208 puoliksi suljettu Sis. 3 laatikkoa

Toimitussisältö: 1x 004002.1 Siegmund Workstation 1208 Perusrunko, 1x 224004.P Rei'itetty levy, 2x 004230 Laatikko 180 mm, 1x 004235 Laatikko 240 mm, 1x 004120 Sivuseinäsarja

BAR N 750 22

	L (a)	B (b)	H (c)	G	Erikoistarjous hinta
2-224407	1200 mm	800 mm	850 mm	202,66 kg	**1.864 €** •
					normaalisti 1.893 €

Siegmund Workstation 1208 suljettu Sis. 6 laatikkoa

Toimitussisältö: 1x 004002.1 Siegmund Workstation 1208 Perusrunko, 1x 224004.P Rei'itetty levy, 4x 004230 Laatikko 180 mm, 2x 004235 Laatikko 240 mm, 2x 004120 Sivuseinäsarja

BAR N 750 22

	L (a)	B (b)	H (c)	G	Erikoistarjous hinta
2-224409	1200 mm	800 mm	850 mm	235,16 kg	**2.302 €** •
					normaalisti 2.336 €

lisäksi pakkauskulut / Rahti

Siegmund Workstation 1208 – Kokoonpano

Tarvikesarja 4:llä pyörällä mallille Workstation 1208

vaihto jalasta pyörille on mahdollista

16 22 28

	TF	G	
2-004100.1	400 kg	5,30 kg	**80 €** •

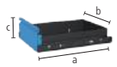

Laatikko kiskoilla ja kiinnikkeillä mallille Workstation 0806 / 1208

Pulveripinnoitettu, päivittäminen on aina mahdollista, Sivuseinättömään Workstation 0806 / 1208 pöytään, Kiinnike tarvitaan ellei sivuseiniä ole käytössä

16 22 28

	L (a)	B (b)	H (c)	TF	G	
2-004220.WS	590 mm	400 mm	60 mm	50 kg	7,50 kg	**88 €** •
2-004225.WS	590 mm	400 mm	120 mm	50 kg	9 kg	**100 €** •
2-004230.WS	590 mm	400 mm	180 mm	50 kg	9,50 kg	**111 €** •
2-004235.WS	590 mm	400 mm	240 mm	50 kg	10 kg	**122 €** •

Löydät lisätietoja ja lisävarusteita näihin tuotteisiin verkosta.
www.siegmund.com/F-workstation

Siegmund Workstation 1212

- vasemmalla ja oikealla 600 mm tilaa laatikoille
- sis. reikäpöytä 1200x1200 mm
- Korkealuokkainen teräs S355J2+N, plasmanitrattuna ja BAR-pinnoitettuna
- Materiaalivahvuus noin 18 mm
- Reikäkoko Ø 22 mm
- Reiät sijoitettu 100x100 mm Ruudukkoon
- Maksimi kantokyky: Perusjalustalla 1000 kg (ilman levyä) / Pyörä 400 kg (ilman levyä)

Siegmund Workstation 1212

Toimitussisältö: 1x 004602 Siegmund Workstation 1212 Perusrunko, 1x 224034.P Rei'itetty levy

BAR N 750 22

	L (a)	B (b)	H (c)	G	Erikoistarjous hinta
2-224600	1200 mm	1200 mm	850 mm	248 kg	**1.774 €** •
					normaalisti 1.794 €

Siegmund Workstation 1212 sisältyy Hyllyt

Toimitussisältö: 1x 004602 Siegmund Workstation 1212 Perusrunko, 1x 224034.P Rei'itetty levy, 1x 224630 Puristinhylly, 1x 004620 Hylly, 1x 224635 Pultti- ja prismapidin, 1x 004625 Työkaluseinä sis. hyllyn

BAR N 750 22

	L (a)	B (b)	H (c)	G	Erikoistarjous hinta
2-224601	1200 mm	1200 mm	850 mm	260,75 kg	**1.921 €** •
					normaalisti 1.952 €

Siegmund Workstation 1212 puoliksi suljettu Sis. 3 laatikkoa

Toimitussisältö: 1x 004602 Siegmund Workstation 1212 Perusrunko, 1x 224034.P Rei'itetty levy, 2x 004230 Laatikko 180 mm, 1x 004235 Laatikko 240 mm, 1x 004720 Sivuseinäsarja

BAR N 750 22

	L (a)	B (b)	H (c)	G	Erikoistarjous hinta
2-224607	1200 mm	1200 mm	850 mm	282 kg	**2.219 €** •
					normaalisti 2.246 €

Siegmund Workstation 1212 suljettu Sis. 6 laatikkoa

Toimitussisältö: 1x 004602 Siegmund Workstation 1212 Perusrunko, 1x 224034.P Rei'itetty levy, 4x 004230 Laatikko 180 mm, 2x 004235 Laatikko 240 mm, 2x 004720 Sivuseinäsarja

BAR N 750 22

	L (a)	B (b)	H (c)	G	Erikoistarjous hinta
2-224609	1200 mm	1200 mm	850 mm	316 kg	**2.664 €** •
					normaalisti 2.697 €

lisäksi pakkauskulut / Rahti

Siegmund Workstation 1212 – Kokoonpano

Tarvikesarja 4:llä pyörällä mallille Workstation 1212

vaihto jalasta pyörille on mahdollista

16 22 28

	TF	G	
2-004700	400 kg	4,30 kg	**87 €** •

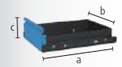

Laatikko kiskoilla ja kiinnikkeillä mallille Workstation 1212

Pulveripinnoitettu, päivittäminen on aina mahdollista, Sivuseinättömään Workstation 1212 pöytään, Kiinnike tarvitaan ellei sivuseiniä ole käytössä

16 22 28

	L (a)	B (b)	H (c)	TF	G	
2-004820.WS	590 mm	400 mm	60 mm	50 kg	8 kg	**94 €** •
2-004825.WS	590 mm	400 mm	120 mm	50 kg	9,50 kg	**105 €** •
2-004830.WS	590 mm	400 mm	180 mm	50 kg	10 kg	**116 €** •
2-004835.WS	590 mm	400 mm	240 mm	50 kg	10,50 kg	**128 €** •

Löydät lisätietoja ja lisävarusteita näihin tuotteisiin verkosta.
www.siegmund.com/F-workstation

L: Pituus, B: Leveys, H: Korkeus, G: Paino, TF: Kantavuus

Kahdeksankulmainen pöytä 150

kiinnitys sovitinlevyn kautta (ei sisälly toimitukseen), Sovitinlevy saatavilla pyynnöstä ja lisämaksusta, Alennus: alkaen 2 osasta: 5%, alkaen 5 osasta: 10%

	L (a)	B (b)	H (c)	MS (d)	Ø	G	
2-920822.P	331 mm	800 mm	150 mm	18 mm	866 mm	210 kg	**5.268 €** ○
2-921022.P	414 mm	1000 mm	150 mm	18 mm	1082 mm	276 kg	**6.044 €** ○
2-921222.P	497 mm	1200 mm	150 mm	18 mm	1299 mm	368 kg	**8.988 €** ○
2-921422.P	580 mm	1400 mm	150 mm	18 mm	1515 mm	477 kg	**9.763 €** ○
2-921522.P	621 mm	1500 mm	150 mm	18 mm	1624 mm	525 kg	**10.537 €** ○
2-921622.P	663 mm	1600 mm	150 mm	18 mm	1732 mm	604 kg	**11.312 €** ○
2-921722.P	704 mm	1700 mm	150 mm	18 mm	1840 mm	655 kg	**12.275 €** ○
2-921822.P	746 mm	1800 mm	150 mm	18 mm	1948 mm	710 kg	**12.087 €** ○

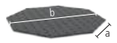

Kahdeksankulmainen levy

kiinnitys järjestelmäreikien kautta tukiholkilla (220500), M8 kierre sivulla, Alennus: alkaen 2 osasta: 5%, alkaen 5 osasta: 10%

	L (a)	B (b)	H (c)	MS (d)	Ø	G	
2-930600.P	249 mm	600 mm	18 mm	18 mm	650 mm	79 kg	**2.479 €** ○
2-930800.P	331 mm	800 mm	18 mm	18 mm	866 mm	112 kg	**3.098 €** ○
2-931000.P	414 mm	1000 mm	18 mm	18 mm	1083 mm	155 kg	**3.718 €** ○
2-931200.P	497 mm	1200 mm	18 mm	18 mm	1299 mm	220 kg	**4.687 €** ○
2-931400.P	580 mm	1400 mm	18 mm	18 mm	1516 mm	305 kg	**5.897 €** ○
2-931500.P	621 mm	1500 mm	18 mm	18 mm	1636 mm	339 kg	**6.251 €** ○

Paino = Kahdeksankulmainen levy + Lavat
Asiakkaan sovelluksesta riippuvaisten muutosten johdosta paino voi vaihdella.
Lisää pöytäkokoja saatavana tilauksesta.
Jalkalevyt tai adapterit eivät sisälly vakiona kahdeksankulmaisiin pöytiin.

Sovitinlevy saatavilla pyynnöstä ja lisämaksusta

Adapterilevy tarvitaan kahdeksankulmaisen pöydän kiinnittämiseksi pyörittimeen. Adapterilevy erikoiskiinnityksin voidaan valmistaa pyynnöstä ja lisähinnasta.

Lisähinta asiakaskohtaisesta adapterilevystä

kahdeksankulmaisille sivupaneeleilla varustetuille pöydille

0-940000	**732 €** ○

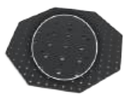

Lisämaksu porauskehän mukauttamisesta

kahdeksankulmaisille levyille

0-940000.1	**544 €** ○

Löydät lisätietoja ja lisävarusteita näihin tuotteisiin verkosta.

www.siegmund.com/
F-octagonal22

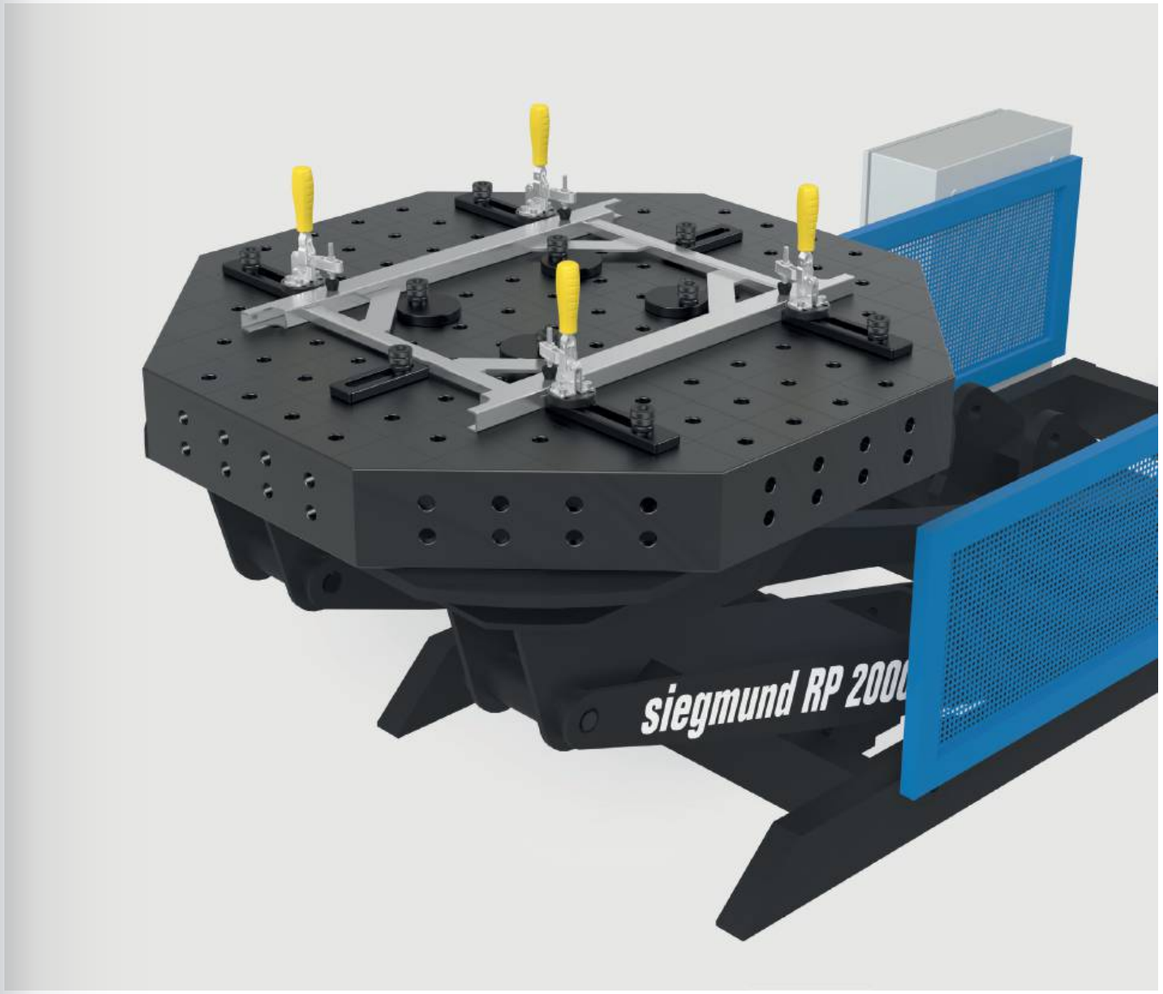

L: Pituus, B: Leveys, H: Korkeus, MS: Materiaalin vahvuus, G: Paino, Ø: Halkaisija

Epäkeskeinen vaste Ø 60 M10 kierteellä nitrattu
epäkeskovasteelle, säätyy rajattomasti

	MS (d)	Ø	G	
2-220402.N	18 mm	60 mm	0,33 kg	**25 €** •

Epäkeskeinen vaste Ø 100 nitrattu
voidaan myös käyttää tukena, säätyy rajattomasti

	MS (d)	Ø	G	
2-220403.N	18 mm	100 mm	1,04 kg	**26 €** •

Löydät lisätietoja ja lisävarusteita näihin tuotteisiin verkosta.

www.siegmund.com/
F-stop22

Kiinnitysvaste 4–12 mm nitrattu NEW
levyjen kiinnittämiseen tai työkappaleiden tukemiseen, matala profiili, Asteet: 4 mm, 6 mm, 8 mm, 10 mm, 12 mm

	L (a)	B (b)	VB (f)	MS (d)	G	
2-220460.N	200 mm	50 mm	100 mm	18 mm	0,90 kg	**73 €** •

Vaste 150 L nitrattu
uralla

	L (a)	B (b)	VB (f)	MS (d)	G	
2-220410.N	150 mm	50 mm	100 mm	18 mm	0,67 kg	**35 €** •

Vaste 225 L nitrattu
porausreiän ja pitkänomaisen reiän yhdistelmä, yhdistettävissä prismoihin ja adaptereihin

	L (a)	B (b)	VB (f)	MS (d)	G	
2-220420.N	225 mm	50 mm	100 mm	18 mm	1,14 kg	**54 €** •

Vaste 300 nitrattu
porausreiän ja pitkänomaisen reiän yhdistelmä

	L (a)	B (b)	VB (f)	MS (d)	G	
2-220426.N	300 mm	50 mm	100 mm	18 mm	1,54 kg	**60 €** •

Vaste 500 S nitrattu
porausreiän ja pitkänomaisen reiän yhdistelmä

	L (a)	B (b)	VB (f)	MS (d)	G	
2-220430.N	500 mm	100 mm	200 mm	18 mm	6,01 kg	**86 €** •

MS: Materiaalin vahvuus, G: Paino, Ø: Halkaisija, L: Pituus, B: Leveys, VB: Säätöalue

Suorakulma 175 L nitrattu
porausreiän ja pitkänomaisen reiän yhdistelmä

	L (a)	B (b)	H (c)	MS (d)	G	
2-220110.N	175 mm	50 mm	175 mm	18 mm	1,65 kg	**81 €** •

Suorakulma 175 VL nitrattu
porarei'illä, ei pitkänomaista reikää

	L (a)	B (b)	H (c)	MS (d)	G	
2-220113.N	175 mm	50 mm	175 mm	18 mm	1,96 kg	**72 €** •

Suorakulma 175 WL nitrattu
uralla, säädettävissä mihin tahansa suuntaan

	L (a)	B (b)	H (c)	MS (d)	G	
2-220111.N	175 mm	50 mm	175 mm	18 mm	1,57 kg	**81 €** •

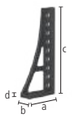

Suorakulma 300 G / 500 G nitrattu
käytettävissä pöydän jatkona, materiaali: GGG40

		L (a)	B (b)	H (c)	MS (d)	G	
2-220152.N	vasen	200 mm	75 mm	300 mm	20 mm	5,70 kg	**112 €** •
2-220162.N	vasen	193 mm	75 mm	500 mm	20 mm	7,80 kg	**147 €** •

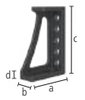

Suorakulma 300x195 nitrattu
porausreiän ja pitkänomaisen reiän yhdistelmä

	L (a)	B (b)	H (c)	MS (d)	G	
2-220116.N	195 mm	75 mm	300 mm	20 mm	6,74 kg	**95 €** •

Suorakulma 300 GK nitrattu
käytettävissä pöydän jatkona, raskaille kappaleille, materiaali: GGG40, suositellaan tilattavaksi pareittain

		L (a)	B (b)	H (c)	MS (d)	G	
2-220124.N	vasen	280 mm	95 mm	300 mm	20 mm	11,50 kg	**198 €** •
2-220126.N	oikea	280 mm	95 mm	300 mm	20 mm	11,50 kg	**198 €** •

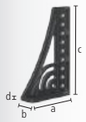

Suorakulma 500 G säädettävällä kulmalla nitrattu
käytettävissä pöydän jatkona, materiaali: GGG40, suositellaan tilattavaksi pareittain

		L (a)	B (b)	H (c)	MS (d)	G	
2-220164.N	vasen	276 mm	95 mm	500 mm	20 mm	11,60 kg	**214 €** •
2-220165.N	oikea	276 mm	95 mm	500 mm	20 mm	11,60 kg	**214 €** •

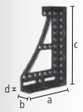

Suorakulma 600 GK / 800 GK nitrattu
käytettävissä pöydän jatkona, raskaille kappaleille, materiaali: GGG40, suositellaan tilattavaksi pareittain

		L (a)	B (b)	H (c)	MS (d)	G	
2-220134.N	vasen	373 mm	95 mm	600 mm	20 mm	21,80 kg	**307 €** •
2-220136.N	oikea	373 mm	95 mm	600 mm	20 mm	21,80 kg	**307 €** •
2-220144.N	vasen	373 mm	95 mm	800 mm	20 mm	25,80 kg	**437 €** •
2-220146.N	oikea	373 mm	95 mm	800 mm	20 mm	25,80 kg	**437 €** •

Valurautainen kulmakiinnitin nitrattu
kulmittainen pöydän jatke 45°, materiaali: GGG40

	L (a)	B (b)	H (c)	G	
2-220190.N	200 mm	150 mm	115 mm	10 kg	**255 €** •

Säädettävä kulmavaste Sinistetty
portaaton säätöalue 0-225°, sopiva kuusiokoloavain 14 (280854) ei sisälly toimitukseen

	SL (e)	G	
2-220171	475 mm	23 kg	**625 €** •

Suorakulmainen U-Palkki 200x150 Plasmanitrattu
yhdistettävissä pöytää (käytä yhdyspulttia 220563), pöydän jatkeeksi tai pystysuuntaiseksi tueksi, kiinnitysreiät jaloille alkaen 500 mm mitasta, 1000 mm:stä eteenpäin käytettävä pöydän tukijalkaa

	L (a)	B (b)	H (c)	MS (d)	G	
2-220350.P	200 mm	200 mm	150 mm	18 mm	19 kg	**398 €** •
2-220360.P	500 mm	200 mm	150 mm	18 mm	43 kg	**530 €** •
2-220370.P	1000 mm	200 mm	150 mm	18 mm	75 kg	**867 €** •
2-220380.P	1500 mm	200 mm	150 mm	18 mm	107 kg	**1.166 €** •
2-220390.P	2000 mm	200 mm	150 mm	18 mm	141 kg	**1.496 €** •

Löydät lisätietoja ja lisävarusteita näihin tuotteisiin verkosta.

www.siegmund.com/
F-square22

L: Pituus, B: Leveys, H: Korkeus, MS: Materiaalin vahvuus, G: Paino, SL: Sivun pituus

Alumiiniprofiili suorakulma

- Nopeasti käyttövalmis päädyssä olevien kiinnityslevyjen ansiosta
- Joustavat asennusvaihtoehdot integroidun kuusikulmaisen uran ansiosta
- Kevyt muotoilu helppoa käsittelyä varten
- Ihanteellinen pöydän jatkeeksi tai ylimääräiseksi pystysuoraksi kiinnityspinnaksi
- Kustannusoptimoitu integroitujen komponenttien ansiosta

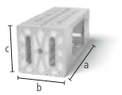

Alumiiniprofiili suorakulma 500x200x200 kuusikulmaisella uralla
Kiinnityslevy molemmissa päädyissä, kuusikulmaisella uralla HX14, pöydän jatkoksi ja pystysuuntaiseksi kiinnityspinnaksi, 1000 mm:stä eteenpäin käytettävä pöydän tukijalkaa (2x Supistusholkki 000542 vaaditaan), Tasaisuuden toleranssi < 0,9 mm / 1000 mm

AL 22

	L (a)	B (b)	H (c)	G	
4-AQ22HX500	500 mm	200 mm	200 mm	9,30 kg	**245 €** •
4-AQ22HX800	800 mm	200 mm	200 mm	13,30 kg	**347 €** •
4-AQ22HX1000	1000 mm	200 mm	200 mm	16,30 kg	**416 €** •
4-AQ22HX1200	1200 mm	200 mm	200 mm	18,60 kg	**484 €** •
4-AQ22HX1500	1500 mm	200 mm	200 mm	21 kg	**586 €** •
4-AQ22HX2000	2000 mm	200 mm	200 mm	29,90 kg	**757 €** •

Liukupalat

Liukupala HX14 Standardi nitrattu
M12 kierteellä, Tarvikkeiden kiinnitys M12 pultilla, Kiinnitä haluttuun kohtaan työntämällä osa uraan sivusta

B 28

	L (a)	B (b)	H (c)	G	
2-HN280547	25 mm	30 mm	14 mm	0,06 kg	**8 €** •

Liukupala HX14 pyöritettävä nitrattu
Tarvikkeiden kiinnitys M12 pultilla, mahdollistaa asettamisen uraan yläpuolelta, kiristyy uraan kun kääntyy kiinnityspultin kiristyssuuntaan

B 28

	L (a)	B (b)	H (c)	G	
2-HN280547.1	40 mm	30 mm	14 mm	0,04 kg	**10 €** •

Liukupala HX14 pitkä nitrattu
M12 kierteellä

B 28

	L (a)	B (b)	H (c)	G	
2-HN280547.2	40 mm	30 mm	14 mm	0,08 kg	**10 €** •

Löydät lisätietoja ja lisävarusteita näihin tuotteisiin verkosta.

www.siegmund.com/
F-profile

Alumiiniprofiilin tuki

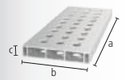

Alumiiniprofiilin tuki 200x36 mm (50 mm ruudukko)
Versio täydellä reikäjaolla lisää kiinnitysmahdollisuuksia, Vaatii kiinnityspultin ilman uraa, pöydän jatkoksi ja pystysuuntaiseksi kiinnityspinnaksi, 1000 mm:stä eteenpäin käytettävä pöydän tukijalkaa (2x Supistusholkki 000542 vaaditaan)

AL 22

	L (a)	B (b)	H (c)	G	
4-AR22014050.V	500 mm	200 mm	36 mm	2,57 kg	**48 €** •
4-AR22014080.V	800 mm	200 mm	36 mm	4,09 kg	**72 €** •
4-AR22014100.V	1000 mm	200 mm	36 mm	5,30 kg	**85 €** •
4-AR22014120.V	1200 mm	200 mm	36 mm	6,11 kg	**103 €** •
4-AR22014150.V	1500 mm	200 mm	36 mm	7,62 kg	**137 €** •
4-AR22014200.V	2000 mm	200 mm	36 mm	10,14 kg	**170 €** •

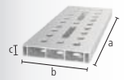

Alumiiniprofiilin tuki 200x36 mm (50 mm ruudukko pitkittäisellä reiällä)
Säädettävä kiinnittys eri kulmiin on myös mahdollista, Vaatii kiinnityspultin ilman uraa, pöydän jatkoksi ja pystysuuntaiseksi kiinnityspinnaksi, 1000 mm:stä eteenpäin käytettävä pöydän tukijalkaa (2x Supistusholkki 000542 vaaditaan)

AL 22

	L (a)	B (b)	H (c)	G	
4-AR22014050.VL	500 mm	200 mm	36 mm	2,53 kg	**54 €** •
4-AR22014080.VL	800 mm	200 mm	36 mm	4 kg	**83 €** •
4-AR22014100.VL	1000 mm	200 mm	36 mm	4,99 kg	**96 €** •
4-AR22014120.VL	1200 mm	200 mm	36 mm	5,97 kg	**119 €** •
4-AR22014150.VL	1500 mm	200 mm	36 mm	7,47 kg	**155 €** •
4-AR22014200.VL	2000 mm	200 mm	36 mm	9,93 kg	**194 €** •

Tarvikkeet

Adapteri ruuvipuristimille nitrattu
ruuvipuristimien käyttämiseksi alumiiniprofiileissa, ruuvipuristimille: 220610.1, 220630.1, 220615.1

BAR N 22

		L (a)	Ø	G	
2-AP220605.N	Basic	63 mm	35 mm	0,27 kg	**15 €** •
2-AP220602.N	kaksois	81 mm	35 mm	0,32 kg	**17 €** •

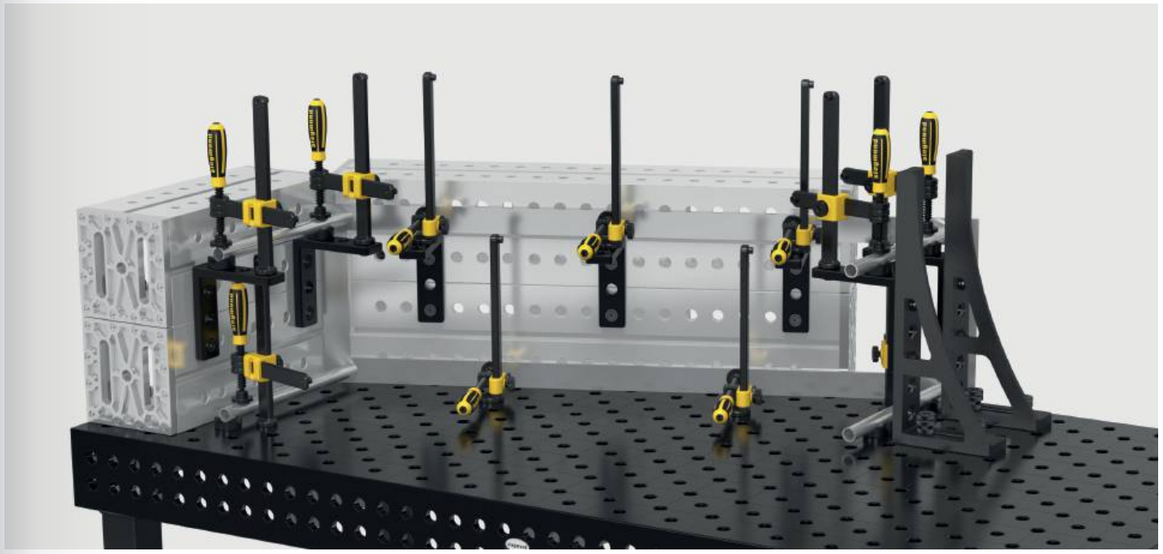

L: Pituus, B: Leveys, H: Korkeus, G: Paino, Ø: Halkaisija

Pintakiinnityspultti Sinistetty

220590: Kiinnitysetäisyys n. 33-39 mm, 220590.3: Kiinnitysetäisyys n. 51-57 mm, 220590.4: Kiinnitysetäisyys n. 69-75 mm, suositellaan alumiiniprofiileihin kiinnittämiseen, EI VOI käyttää pöytien ja U-palkkien yhdistämiseen

B 22

		L (a)	SK	ZK1	ZK	AM1	AM	G	
2-220590	kaksois	84 mm	150 kN	3 kN	10 kN	15 Nm	25 Nm	0,33 kg	**54 €** •
2-220590.3	kolmois	102 mm	150 kN	3 kN	10 kN	15 Nm	25 Nm	0,38 kg	**59 €** •
2-220590.4	nelois	120 mm	150 kN	3 kN	10 kN	15 Nm	25 Nm	0,43 kg	**65 €** •

Pintakiinnitys-uppokantapultti Sinistetty

Komponettien uppokantainen kiinnike, 220595: Kiinnitysetäisyys n. 33-39 mm, 220595.3: Kiinnitysetäisyys n. 51-57 mm, 220595.4: Kiinnitysetäisyys n. 69-75 mm, Ei sovellu urareikiin, EI VOI käyttää pöytien ja U-palkkien yhdistämiseen

B 22

		L (a)	SK	ZK1	ZK	AM1	AM	G	
2-220595	kaksois	49 mm	130 kN	3 kN	6 kN	15 Nm	25 Nm	0,12 kg	**44 €** •
2-220595.3	kolmois	67 mm	130 kN	3 kN	6 kN	15 Nm	25 Nm	0,18 kg	**49 €** •
2-220595.4	nelois	85 mm	130 kN	3 kN	6 kN	15 Nm	25 Nm	0,23 kg	**54 €** •

Pikakiinnityspultti ilman uraa Sinistetty

ilman o-rengasuraa tasaisille pinnoille, EI VOI käyttää pöytien ja U-palkkien yhdistämiseen

B 22

		L (a)	SK	ZK	AM1	AM	G	
2-220511	kaksois	83 mm	130 kN	15 kN	6 Nm	15 Nm	0,27 kg	**45 €** •
2-220513	kolmois	101 mm	130 kN	15 kN	6 Nm	15 Nm	0,32 kg	**57 €** •
2-220515	nelois	119 mm	130 kN	15 kN	6 Nm	15 Nm	0,37 kg	**68 €** •

Uppokantapultti ilman uraa Sinistetty

Komponettien uppokantainen kiinnike, vain alumiiniprofiilien kiinnittämiseen, kiristä alumiiniosat vain käsikireyteen

B 22

		L (a)	SK	ZK	AM1	G	
2-AP220528	kaksois	50 mm	130 kN	2 kN	6 Nm	0,13 kg	**35 €** •
2-AP220529	kolmois	68 mm	130 kN	2 kN	6 Nm	0,18 kg	**41 €** •
2-AP220530	nelois	86 mm	130 kN	2 kN	6 Nm	0,23 kg	**48 €** •

Uppokantapultti Sinistetty

Komponettien uppokantainen kiinnike, EI VOI käyttää pöytien ja U-palkkien yhdistämiseen, ei sovellu alumiiniprofiileille, Ei sovellu urareikiin

B 22

		L (a)	SK	ZK	AM	G	
2-220528	kaksois	49 mm	130 kN	6 kN	15 Nm	0,12 kg	**41 €** •
2-220529	kolmois	67 mm	130 kN	6 kN	15 Nm	0,16 kg	**48 €** •

Kauluksellinen yhdyspultti Sinistetty

pöytien, u-palkkien ja alumiiniprofiilien yhdistämiseen, Soveltuu urareikiin, Kiinteä pitkäaikainen liitos

B 22

		L (a)	SK	ZK	AM1	AM	G	
2-220583	kaksois	55 mm	130 kN	15 kN	30 Nm	35 Nm	0,20 kg	**24 €** •
2-220584	kolmois	73 mm	130 kN	15 kN	30 Nm	35 Nm	0,27 kg	**29 €** •
2-220585	nelois	91 mm	130 kN	15 kN	30 Nm	35 Nm	0,30 kg	**36 €** •

Löydät lisätietoja ja lisävarusteita näihin tuotteisiin verkosta.

www.siegmund.com/
F-bolt22

Pikakiinnityspultti litteä ilman uraa Sinistetty

Minimaalinen ulostyöntymä, EI VOI käyttää pöytien ja U-palkkien yhdistämiseen, soveltuu alumiiniprofiileille, Soveltuu urareikiin

B 22

		L (a)	SK	ZK	AM1	AM	G	
2-220524	kaksois	57 mm	130 kN	15 kN	6 Nm	15 Nm	0,16 kg	**41 €** •
2-220525	kolmois	75 mm	130 kN	15 kN	6 Nm	15 Nm	0,20 kg	**48 €** •

Säädettävä pikakiinnityspultti ilman uraa Sinistetty

220571: Kiinnitysetäisyys n. 18-36 mm, 220573: Kiinnitysetäisyys n. 36-54 mm, räätälöityjen laserleikkeiden kiinnittämiseen, soveltuu alumiiniprofiileille, kiristä alumiiniosat vain käsikireyteen, EI VOI käyttää pöytien ja U-palkkien yhdistämiseen

100 B 22

		L (a)	SK	ZK	AM1	AM	G	
2-220571	kaksois	95 mm	130 kN	15 kN	6 Nm	15 Nm	0,40 kg	**52 €** •
2-220573	kolmois	113 mm	130 kN	15 kN	6 Nm	15 Nm	0,46 kg	**62 €** •

Yleiskiinnityspultti Comfort Sinistetty

220532: Kiinnitysetäisyys n. 33-39 mm, 220533: Kiinnitysetäisyys n. 51-57 mm, EI VOI käyttää pöytien ja U-palkkien yhdistämiseen

B 22

		L (a)	SK	ZK	AM1	AM	G	
2-220532	kaksois	93 mm	150 kN	15 kN	6 Nm	15 Nm	0,35 kg	**49 €** •
2-220533	kolmois	111 mm	130 kN	15 kN	6 Nm	15 Nm	0,41 kg	**55 €** •

Yhdyspultti XL Sinistetty

Pöytien ja U-palkkien yhdistämiseen, ei sovellu alumiiniprofiileille, Ei sovellu urareikiin, Kiinteä pitkäaikainen liitos, karkaistu

B 22

		L (a)	SK	ZK	AM	G	
2-220563	kaksois	58 mm	120 kN	15 kN	215 Nm	0,17 kg	**21 €** •

Magneettinen kiinnityspultti Alumiini

Kiinnittämistä ilman työkaluja, Soveltuu puristusta sietämättömille osille tai käytöön kun vastatukea ei ole saatavilla

AL 22

		HK	L (a)	SF	G	
2-220740		0,14 kN	60 mm	18 mm	0,06 kg	**22 €** •

Tyyli: kaksois / kolmois / nelois

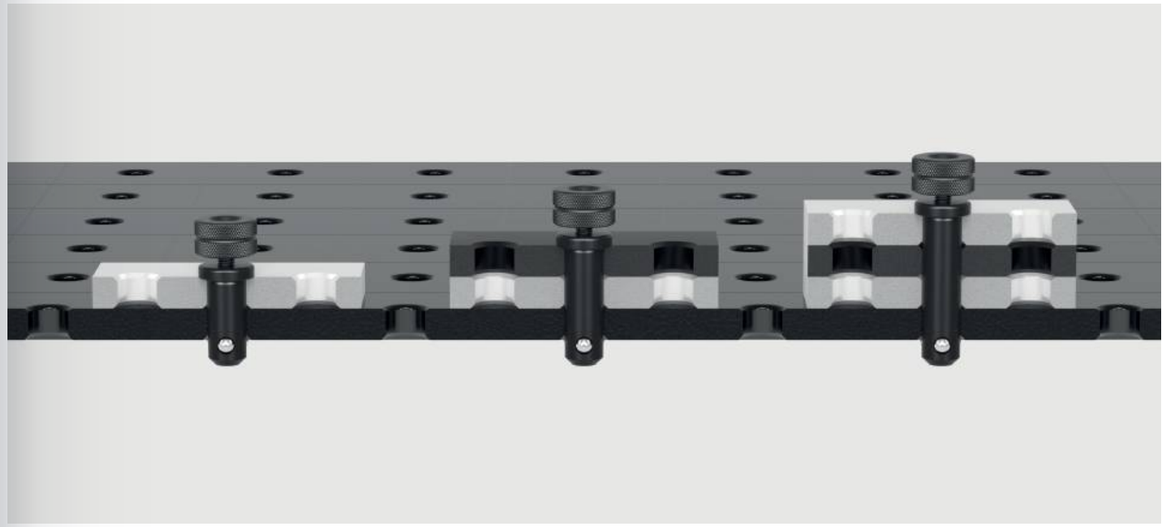

L: Pituus, G: Paino, SK: Leikkausvoima, AM: Kiristysmomentti Teräs, AM1: Kiristysmomentti Alumiini, kiinnitysmomentti riippuu materiaalista, ZK: Vetovoima Teräs, ZK1: Vetovoima Alumiini, SF: Akselin pituus, HK: Maks. pitovoima

Puristin Sinistetty / nitrattu
vaihdettavat prismat, Kuulan halkaisija karalla 10 mm, Karassa 16x4 mm trapetsikierre, Pystytuki karkaistu

BAR N B 22

	SP	B (b)	H (c)	G	
2-220610.1	3,50 kN	220 mm	300 mm	2,65 kg	**69 €** •

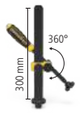

Puristin 45°/90° nitrattu
vaihdettavat prismat, Kuulan halkaisija karalla 10 mm, Karassa 16x4 mm trapetsikierre, portaattomasti 0-360° pyörivä, Pystytuki karkaistu

BAR N 22

	SP	H (c)	G	
2-220630.1	3,50 kN	300 mm	2,12 kg	**65 €** •

Professional Vipupuristin Sinistetty / nitrattu
Pystytuki karkaistu

BAR N B 22

	SP	B (b)	H (c)	G	
2-220615.1	3,50 kN	225 mm	300 mm	2,36 kg	**105 €** •

Putkikiinnitin yleismalli Sinistetty / nitrattu
vaihdettavat prismat, Kuulan halkaisija karalla 10 mm, Karassa 16x4 mm trapetsikierre, Puristaa +/- 42° kulmassa, kiristys säätörenkaalla

BAR N B 22

	SP	B (b)	H (c)	G	
2-220604.1	1,40 kN	265 mm	210 mm	1,87 kg	**76 €** •

Nivelputkipuristin nitrattu
NEW

vaihdettavat prismat, Kuulan halkaisija karalla 10 mm, Karassa 16x4 mm trapetsikierre, kiristys säätörenkaalla, Kompakti muotoilu ja minimaalinen tukipinta, Kustannustehokas vaihtoehto perinteisille puristimille

BAR N 22

	SP	B (b)	H (c)	G	
2-220626.N	2 kN	160 mm	350 mm	1,20 kg	**44 €** •

Prisma Ø 40
karalle jossa 10 mm kuulan halkaisija

		H (c)	Ø	G	
2-220650	22 B	27 mm	40 mm	0,13 kg	**18 €** •
2-220650.A	22 AL	27 mm	40 mm	0,05 kg	**20 €** •
2-220650.PA	22 PA	27 mm	40 mm	0,02 kg	**19 €** •

Prismat ruuvipuristimille
karalle jossa 10 mm kuulan halkaisija, sopii käytettävksi 22 mm rei'issä ja puristimissa

		H (c)	Ø	G	
2-220657.1	22 B	20 mm	40 mm	0,09 kg	**10 €** •
2-220658.E	22 E	20 mm	40 mm	0,09 kg	**15 €** •
2-220659.PA	22 PA	20 mm	40 mm	0,01 kg	**9 €** •

Kierreholkki Sinistetty
mallille 220610.1, trapetsi-kierre 16x4 mm system 22:n kiinnityskaralle, sopii kaikkiin järjestelmäreikiin

B 22

	H (c)	Ø	G	
2-220618	22 mm	24 mm	0,03 kg	**8 €** •

Pikakiinnityspuristin 100
Kiinnitysvarren pituus 100 mm, Kiinnitysväli 0-100 mm, Kiinnitys järjestelmäreikiin

22

	L (a)	B (b)	H (c)	G	
2-220706	340 mm	30 mm	150 mm	1,10 kg	**72 €** •

Pikakiinnityspuristin 160
Kiinnitysvarren pituus 160 mm, Kiinnitysalue 0-140 mm, Kiinnitys järjestelmäreikiin

22

	L (a)	B (b)	H (c)	G	
2-220707	360 mm	30 mm	150 mm	1,20 kg	**72 €** •

Pystypuristin 1800 adapterilla
Adapteri CS220715.4, System 22 reikään

22

	SP	G	Erikoistarjous hinta	
4-CS220790	1,80 kN	0,89 kg	**54 €**	•
			normaalisti 58 €	

Pystypuristin 2200 adapterilla
Adapteri CS220715.4, System 22 reikään

22

	SP	G	Erikoistarjous hinta	
4-CS220791	2,20 kN	1,16 kg	**58 €**	•
			normaalisti 62 €	

Vaakapuristin 1800 adapterilla
Adapteri CS220715.4, System 22 reikään

22

	SP	G	Erikoistarjous hinta	
4-CS220794	1,80 kN	0,89 kg	**52 €**	•
			normaalisti 55 €	

Vaakapuristin 3000 adapterilla
Adapteri CS220715.4, System 22 reikään

22

	SP	G	Erikoistarjous hinta	
4-CS220795	3 kN	1,19 kg	**59 €**	•
			normaalisti 63 €	

Vaaka-vipupuristin 2500 adapterilla
Adapteri CS220715.4, System 22 reikään

22

	SP	G	Erikoistarjous hinta	
4-CS220792	2,50 kN	0,97 kg	**66 €**	•
			normaalisti 71 €	

Vaaka-vipupuristin 4000 adapterilla
Adapteri CS220715.4, System 22 reikään

22

	SP	G	Erikoistarjous hinta	
4-CS220793	4 kN	1,46 kg	**83 €**	•
			normaalisti 88 €	

Löydät lisätietoja ja lisävarusteita näihin tuotteisiin verkosta.

www.siegmund.com/
F-clamp22

B: Leveys, H: Korkeus, G: Paino, SP: Maksimi puristusvoima, Ø: Halkaisija, L: Pituus

Prisma Ø 50 135° ruuvattavalla kauluksella
M10-kierre esimerkiksi prisman korokkeille tuote no. 220649, putkille Ø 80 mm saakka

		H (c)	Ø	G	
2-220648.1	22 B	20 mm	50 mm	0,26 kg	**31 €** •
2-220648.1.A	22 AL	20 mm	50 mm	0,16 kg	**37 €** •
2-220648.1.PA	22 PA	20 mm	50 mm	0,08 kg	**40 €** •

Vario Prisma Ø 50 90° / 120° ruuvattavalla kauluksella
M10-kierre esimerkiksi prisman korokkeille tuote no. 220649, pyöreille ja neliömäisille putkille Ø 50 mm saakka

		H (c)	Ø	G	
2-220645.1	22 B	20 mm	50 mm	0,30 kg	**43 €** •
2-220645.1.A	22 AL	20 mm	50 mm	0,15 kg	**43 €** •
2-220645.1.PA	22 PA	20 mm	50 mm	0,08 kg	**43 €** •

Prisma Ø 60 135° ruuvattavalla kauluksella Sinistetty
M10-kierre esimerkiksi prisman korokkeille tuote no. 220649, putkille Ø 80 mm saakka

		H (c)	Ø	G	
2-220651.1	22 B	30 mm	60 mm	0,58 kg	**35 €** •
2-220651.1.A	22 AL	30 mm	60 mm	0,32 kg	**40 €** •
2-220651.1.PA	22 PA	30 mm	60 mm	0,13 kg	**43 €** •

Prisma Ø 80 90° ruuvattavalla kauluksella
M10-kierre esimerkiksi prisman korokkeille tuote no. 220649, pyöreille ja neliömäisille putkille Ø 100 mm saakka

		H (c)	Ø	G	
2-220647.1	22 B	40 mm	80 mm	1,07 kg	**43 €** •
2-220647.1.A	22 AL	40 mm	80 mm	0,57 kg	**49 €** •
2-220647.1.PA	22 PA	40 mm	80 mm	0,20 kg	**52 €** •

Prisma Ø 120 157° ruuvattavalla kauluksella
M10-kierre esimerkiksi prisman korokkeille tuote no. 220649, putkille Ø 400 mm saakka

		H (c)	Ø	G	
2-220652.1	22 B	30 mm	120 mm	1,74 kg	**55 €** •
2-220652.1.A	22 AL	30 mm	120 mm	0,91 kg	**72 €** •
2-220652.1.PA	22 PA	30 mm	120 mm	0,30 kg	**77 €** •

Ruuvattava kannake Ø 80 Sinistetty
ruuvilla säädettävä alue 75-110 mm, yhdistettävissä tukisarjan 220821 ja prismajatkojen kanssa

B 22

	H (c)	Ø	G	
2-220822	75-110 mm	80 mm	2,44 kg	**66 €** •

Korkeussäädettävä tuki mitta-asteikolla Sinistetty
sisältyy Asetusruuvi, korkeuden portaatton säätöalue 20-105 mm, säätöruuvi yhdistämiseksi prismoihin

100 B 22

	H (c)	Ø	G	
2-220824	134 mm	45 mm	0,52 kg	**52 €** •

Prisman kiinnityspultti, vastakkainen puoli Sinistetty
prismojen asemoimiseksi järjestelmäreikiin

B 22

	L (a)	Ø	G	
2-220669	12 mm	22 mm	0,04 kg	**8 €** •

Varaosasetti 11 kpl Sinistetty
säätöalue 1-100 mm korkeuserolle, M10 kierteellä

B 22

	H (c)	Ø	G	
2-220821	125 mm	50 mm	2,01 kg	**54 €** •

Jatkokannake Sinistetty
muuttuva tukipinta, M10 kierteellä

B 22

	H (c)	Ø	G	
2-220821.1	125 mm	50 mm	0,39 kg	**27 €** •

Korotusholkkisarja
säätölevyjen paksuudet: 1 / 2 / 3 / 4 / 5 / 10 / 20 / 40 / 50 mm sis. 1/10" levy 2,54 mm

22

	Ø	G	
2-220821.2	50 mm	1,62 kg	**27 €** •

Prisman jatkokannake Sinistetty
yhteensopiva prismojen, tukisarjan 220821 ja ruuvattavan tuen 220822 kanssa

B 22

	L (a)	Ø	G	
2-220649	25 mm	22 mm	0,07 kg	**10 €** •
2-220649.1	50 mm	22 mm	0,14 kg	**19 €** •
2-220649.2	100 mm	22 mm	0,28 kg	**24 €** •
2-220649.3	150 mm	22 mm	0,42 kg	**27 €** •

Löydät lisätietoja ja lisävarusteita näihin tuotteisiin verkosta.

www.siegmund.com/
F-prism22

H: Korkeus, G: Paino, Ø: Halkaisija, L: Pituus

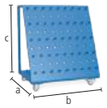

Työkaluvaunu Pulveripinnoitettu
kantokyky 240 kg

22

	L (a)	B (b)	H (c)	G	
2-220910	650 mm	900 mm	1020 mm	50 kg	**806 €** •

Suojaseinä
kiinnitys kahdella pultilla (16: 000520, 22: 002822, 28: 280511), tuotantoon liittyvä, ei naarmuuntumaton, mahdollisuus värilliseen lakkaukseen asiakkaan pyynnöstä, lisämaksusta

16 22 28

	L (a)	B (b)	H (c)	G	
2-280980	1600 mm	50 mm	800 mm	23 kg	**217 €** •

Harja Ø 24 suojakannella
Reikien puhdistamiseen

22

	Ø	G	
2-220820	24 mm	0,06 kg	**20 €** •

Harja Ø 24 porakiinnityksellä / 10 kpl pakkaus
Reikien puhdistamiseen

22

	Ø	G	
2-220820.10	24 mm	0,06 kg	**65 €** •

Kuusiokoloavain Koko 5
keltainen

22

	G	
2-220852	0,09 kg	**17 €** •

Polttimenpidin Sinistetty
Voidaan asettaa järjestelmäreikään

B 22

	H (c)	G	
2-220920	200 mm	0,36 kg	**27 €** •

Maadoitusliitin pehmeä
Takaa 100% kontaktin pöytärunkoon, Kiinnitys järjestelmäreikiin, Kuormitus 500 amppeeriin, Kaapelin halkaisija 70-95 mm²

16 22 28

	G	
2-000810	0,66 kg	**52 €** •

Nostokorva
Siegmund-hitsauspöytien ja U-palkkien turvalliseen kuljetukseen, Kiinnittämiseen: System 28: 4x 280511, System 22: 4x 002822, Kantavuus: 3000 kg (aksiaalinen kuorma)

22 28

	L (a)	B (b)	H (c)	G	
2-280836	157 mm	157 mm	147 mm	6 kg	**112 €** •

Löydät lisätietoja ja lisävarusteita näihin tuotteisiin verkosta.

www.siegmund.com/
F-accessories22

L: Pituus, B: Leveys, H: Korkeus, G: Paino, Ø: Halkaisija

Professional 750 / Extreme 8.7

Sub Table Box lukittava
Pulveripinnoitettu, Säilytystilaa hitsauspöytäsi luona, 360 mm tila laatikoille, lukittava, sis. 2 avainta

22

	L (a)	B (b)	H (c)	TF	G	
2-220990	630 mm	485 mm	430 mm	100 kg	30 kg	**393 €** •

Sarja Sub Table Box lukittava Sis. 2 laatikkoa
sis. laatikot (2x 004230), Pulveripinnoitettu, Säilytystilaa hitsauspöytäsi luona, lukittava, sis. 2 avainta, toimitetaan esikasattuna, laatikon ulosvetopituus 500 mm

22

	L (a)	B (b)	H (c)	TF	G	Erikoistarjous hinta
2-220990.1	630 mm	485 mm	430 mm	100 kg	44 kg	**558 €** •
						normaalisti 564 €

Sarja Sub Table Box lukittava Sis. 3 laatikkoa
sis. laatikot (1x 004220, 1x 004225, 1x 004230), Pulveripinnoitettu, Säilytystilaa hitsauspöytäsi luona, lukittava, sis. 2 avainta, toimitetaan esikasattuna, laatikon ulosvetopituus 500 mm

22

	L (a)	B (b)	H (c)	TF	G	Erikoistarjous hinta
2-220990.2	630 mm	485 mm	430 mm	100 kg	49 kg	**612 €** •
						normaalisti 627 €

Extreme 8.7 PLUS

Sub Table Box lukittava PLUS pöydälle
Pulveripinnoitettu, Säilytystilaa hitsauspöytäsi luona, 360 mm tila laatikoille, lukittava, sis. 2 avainta

22

	L (a)	B (b)	H (c)	TF	G	
2-222990	630 mm	485 mm	430 mm	100 kg	29,90 kg	**393 €** •

Sarja Sub Table Box lukittava PLUS pöydälle Sis. 2 laatikkoa
sis. laatikot (2x 004230), Pulveripinnoitettu, Säilytystilaa hitsauspöytäsi luona, lukittava, sis. 2 avainta, toimitetaan esikasattuna, laatikon ulosvetopituus 500 mm

22

	L (a)	B (b)	H (c)	TF	G	Erikoistarjous hinta
2-222990.1	630 mm	485 mm	430 mm	100 kg	43,90 kg	**558 €** •
						normaalisti 564 €

Sarja Sub Table Box lukittava PLUS pöydälle Sis. 3 laatikkoa
sis. laatikot (1x 004220, 1x 004225, 1x 004230), Pulveripinnoitettu, Säilytystilaa hitsauspöytäsi luona, lukittava, sis. 2 avainta, toimitetaan esikasattuna, laatikon ulosvetopituus 500 mm

22

	L (a)	B (b)	H (c)	TF	G	Erikoistarjous hinta
2-222990.2	630 mm	485 mm	430 mm	100 kg	48,90 kg	**612 €** •
						normaalisti 627 €

Löydät lisätietoja ja lisävarusteita näihin tuotteisiin verkosta.

www.siegmund.com/
F-stbox

Kokoonpano

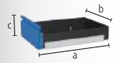

Laatikko liukukiskolla
Pulveripinnoitettu, päivittäminen on aina mahdollista, Sub Table Box laatikkoon, Sivuseinälliseen Workstation 0806 / 1208 / 1212 pöytään

16 22 28

	L (a)	B (b)	H (c)	TF	G	
2-004220	590 mm	400 mm	60 mm	50 kg	5,50 kg	**71 €** •
2-004225	590 mm	400 mm	120 mm	50 kg	6,50 kg	**78 €** •
2-004230	590 mm	400 mm	180 mm	50 kg	7 kg	**86 €** •
2-004235	590 mm	400 mm	240 mm	50 kg	7,50 kg	**94 €** •

L: Pituus, B: Leveys, H: Korkeus, G: Paino, TF: Kantavuus

Ruuvipenkki 125

Siegmund ruuvipenkki 125
Kiinnitys 45° tai 90° kulmaan, Leukojen leveys 125 mm, Avausisku 125 mm, Kiinnitys: System 16: 2x 160511 + 2x 000546, System 22: 2x 220513 + 2x 000544, System 28: 2x 280511

16 22 28

	SP	G	
2-004320	30 kN	17,50 kg	**271 €** •

Sarja ruuvipenkkien leuansuojuksia 125 sis. kassi
Toimitussisältö: 2x Kuitu, 2x Kumi, 2x Alumiininen neutraali, 2x Alumiiniprismat

16 22 28

		G	
2-004325		0,85 kg	**60 €** •

Sarja Siegmund ruuvipenkki 125 System 22
Kiinnitys 45° tai 90° kulmaan, Leukojen leveys 125 mm, Avausisku 125 mm, Toimitussisältö: 1x Ruuvipenkki 004320, 2x Pultti 220513, 2x Supistusholkki 000544, 1x Sarja ruuvipenkkien leuansuojuksia 004325

22

	SP	G	
2-224320	30 kN	19,19 kg	**444 €** •

Ruuvipenkki 150

Siegmund ruuvipenkki 150
Kiinnitys 45° tai 90° kulmaan, Leukojen leveys 150 mm, Avausisku 150 mm, Kiinnitys: System 16: 2x 160511 + 2x 000546, System 22: 2x 220513 + 2x 000544, System 28: 2x 280511

16 22 28

	SP	G	
2-004330	40 kN	24 kg	**352 €** •

Sarja ruuvipenkkien leuansuojuksia 150 sis. kassi
Toimitussisältö: 2x Kuitu, 2x Kumi, 2x Alumiininen neutraali, 2x Alumiiniprismat

16 22 28

		G	
2-004335		1 kg	**68 €** •

Sarja Siegmund ruuvipenkki 150 System 22
Kiinnitys 45° tai 90° kulmaan, Leukojen leveys 150 mm, Avausisku 150 mm, Toimitussisältö: 1x Ruuvipenkki 004330, 2x Pultti 220513, 2x Supistusholkki 000544, 1x Sarja ruuvipenkkien leuansuojuksia 004335

22

	SP	G	
2-224330	40 kN	25,84 kg	**526 €** •

Löydät lisätietoja ja lisävarusteita näihin tuotteisiin verkosta.

www.siegmund.com/
F-benchvice

Varapäät leukasuojat

Ruuvisuojan leukasuojien perusrunko koostuu kiinteistä alumiiniprofiileista. Profiiliin integroidut magneetit pitävät kannet luotettavasti ruuvipenkissä ja mahdollistavat nopean ja helpon vaihdon työkappaleesta tai työstövaiheesta riippuen. Huolimatta erittäin suuresta magneettivoimasta, työkappaleita ei magnetisoida. Ruuvisuojat ovat suorassa kulmassa ja tasossa yhdensuuntaisia, mikä tarkoittaa, että Siegmund-ruuvipuristimen korkea tarkkuus säilyy.

Sarja ruuvipenkkien leuansuojuksia

2x Kuitu: sopii hienoksi jyrsittyihin, hienoksi höylättyihin, hiottuihin tai kiillotettuihin pintoihin, 2x Kumi: sopii puu- ja muoviosille, 2x Alumiininen neutraali: karkeiden ja keskihienojen työstökappaleiden varma kiinnitys urien ansiosta, 2x Alumiiniprismat: Pyöreiden tai soikeiden työkappaleiden kiinnitys prismoilla

G: Paino, SP: Maksimi puristusvoima

Pöytäprässi System 22
2,5 tonnin puristusvoima, kokonaisliike 60 mm, 330 N käyttövoima, Isku pumppausliikettä kohden 4,6 mm, Ylivuotoventtiilillä, täytyy aina kiinnittää kahdesta kohdasta

22

	G	
2-220780	6,70 kg	**1.202 €** •

Erikoiskulma System 22
toimii jatkona ja pystysuuntaisena kiinnikkeenä prässille

22

	L (a)	B (b)	H (c)	G	
2-220702	195 mm	60 mm	60 mm	1,66 kg	**81 €** •

Työntökappale
000701.AL: Suositellaan teräkselle, 000701.PA: Suositellaan sovelluksiin ruostumattoman teräksen kanssa

		H (c)	Ø	G	
2-000701.AL	28 22 16 AL	15 mm	55 mm	0,08 kg	**25 €** •
2-000701.PA	28 22 16 PA	15 mm	55 mm	0,03 kg	**20 €** •

lävistin 90° jatkoputkella
nurkkien puristamiseen hitsisaumaa vahingoittamatta

16 22 28

	L (a)	B (b)	H (c)	G	
2-000706	168 mm	50 mm	50 mm	0,82 kg	**105 €** •

Putkiadapteri POM-C
Putkien suoristamiseen, putkille Ø 21,4 mm: 000703.1, putkille Ø 26,9 mm: 000703.4, putkille Ø 33,7 mm: 000703.2, putkille Ø 42,4 mm: 000703.3, putkille Ø 48,3 mm: 000703.5

16 22 28

	L (a)	Ø	G	
2-000703.1	35 mm	55 mm	0,08 kg	**24 €** •
2-000703.4	35 mm	55 mm	0,08 kg	**24 €** •
2-000703.2	35 mm	55 mm	0,08 kg	**24 €** •
2-000703.3	35 mm	55 mm	0,07 kg	**24 €** •
2-000703.5	35 mm	55 mm	0,06 kg	**24 €** •

Putkentaivutustulppa POM-C
putkien taivuttamiseen ja suoristamiseen, putkille Ø 21,4 mm: 000704.1, putkille Ø 26,9 mm: 000704.4, putkille Ø 33,7 mm: 000704.2, putkille Ø 42,4 mm: 000704.3, putkille Ø 48,3 mm: 000704.5

16 22 28

	L (a)	B (b)	H (c)	G	
2-000704.1	120 mm	35 mm	60 mm	0,25 kg	**43 €** •
2-000704.4	120 mm	35 mm	60 mm	0,26 kg	**43 €** •
2-000704.2	120 mm	35 mm	60 mm	0,25 kg	**43 €** •
2-000704.3	120 mm	35 mm	60 mm	0,23 kg	**43 €** •
2-000704.5	120 mm	35 mm	60 mm	0,21 kg	**43 €** •

Löydät lisätietoja ja lisävarusteita näihin tuotteisiin verkosta.

www.siegmund.com/
F-tablepress

Vastakappale POM-C
kiinnittämiseen tarvitaan tulppaliitin, kiinnitetään pultilla 160515 / 220515 / 280513 (ei sisälly toimitukseen), putkille Ø 21,4 mm: 000705.1, putkille Ø 26,9 mm: 000705.4, putkille Ø 33,7 mm: 000705.2, putkille Ø 42,4 mm: 000705.3, putkille Ø 48,3 mm: 000705.5

16 22 28

	L (a)	B (b)	H (c)	G	
2-000705.1	60 mm	114 mm	55 mm	0,37 kg	**55 €** •
2-000705.4	60 mm	111 mm	55 mm	0,35 kg	**54 €** •
2-000705.2	60 mm	102 mm	55 mm	0,31 kg	**53 €** •
2-000705.3	60 mm	93 mm	55 mm	0,27 kg	**49 €** •
2-000705.5	60 mm	93 mm	55 mm	0,26 kg	**47 €** •

Laakeriholkki
vastakappaleen järjestelmäreikiin kiinnittämiseen pyörivästi, kiinnittämiseen: 220515

22

	L (a)	Ø	G	
2-220701	54 mm	40 mm	0,24 kg	**20 €** •

Tuote suositus

Basic-Sarja
Sisältyy sarjaan: 1x 000701.PA, 1x 000701.AL, 1x 220702

22

	G	Erikoistarjous hinta
2-220783	1,77 kg	**101 €** •
		normaalisti 127 €

Putken suoristussarja mallille Ø 21,4
Sisältyy sarjaan: 1x 000703.1, 1x 000704.1, 2x 000705.1, 2x 220701, kiinnitetään pultilla 220515 (ei sisälly toimitukseen)

22

	G	Erikoistarjous hinta
2-220782.1	1,55 kg	**174 €** •
		normaalisti 216 €

Putken suoristussarja mallille Ø 26,9
Sisältyy sarjaan: 1x 000703.4, 1x 000704.4, 2x 000705.4, 2x 220701, kiinnitetään pultilla 220515 (ei sisälly toimitukseen)

22

	G	Erikoistarjous hinta
2-220782.4	1,52 kg	**171 €** •
		normaalisti 214 €

Putken suoristussarja mallille Ø 33,7
Sisältyy sarjaan: 1x 000703.2, 1x 000704.2, 2x 000705.2, 2x 220701, kiinnitetään pultilla 220515 (ei sisälly toimitukseen)

22

	G	Erikoistarjous hinta
2-220782.2	1,43 kg	**170 €** •
		normaalisti 212 €

Putken suoristussarja mallille Ø 42,4
Sisältyy sarjaan: 1x 000703.3, 1x 000704.3, 2x 000705.3, 2x 220701, kiinnitetään pultilla 220515 (ei sisälly toimitukseen)

22

	G	Erikoistarjous hinta
2-220782.3	1,32 kg	**164 €** •
		normaalisti 205 €

Putken suoristussarja mallille Ø 48,3
Sisältyy sarjaan: 1x 000703.5, 1x 000704.5, 2x 000705.5, 2x 220701, kiinnitetään pultilla 220515 (ei sisälly toimitukseen)

22

	G	Erikoistarjous hinta
2-220782.5	1,27 kg	**161 €** •
		normaalisti 200 €

G: Paino, L: Pituus, B: Leveys, H: Korkeus, Ø: Halkaisija

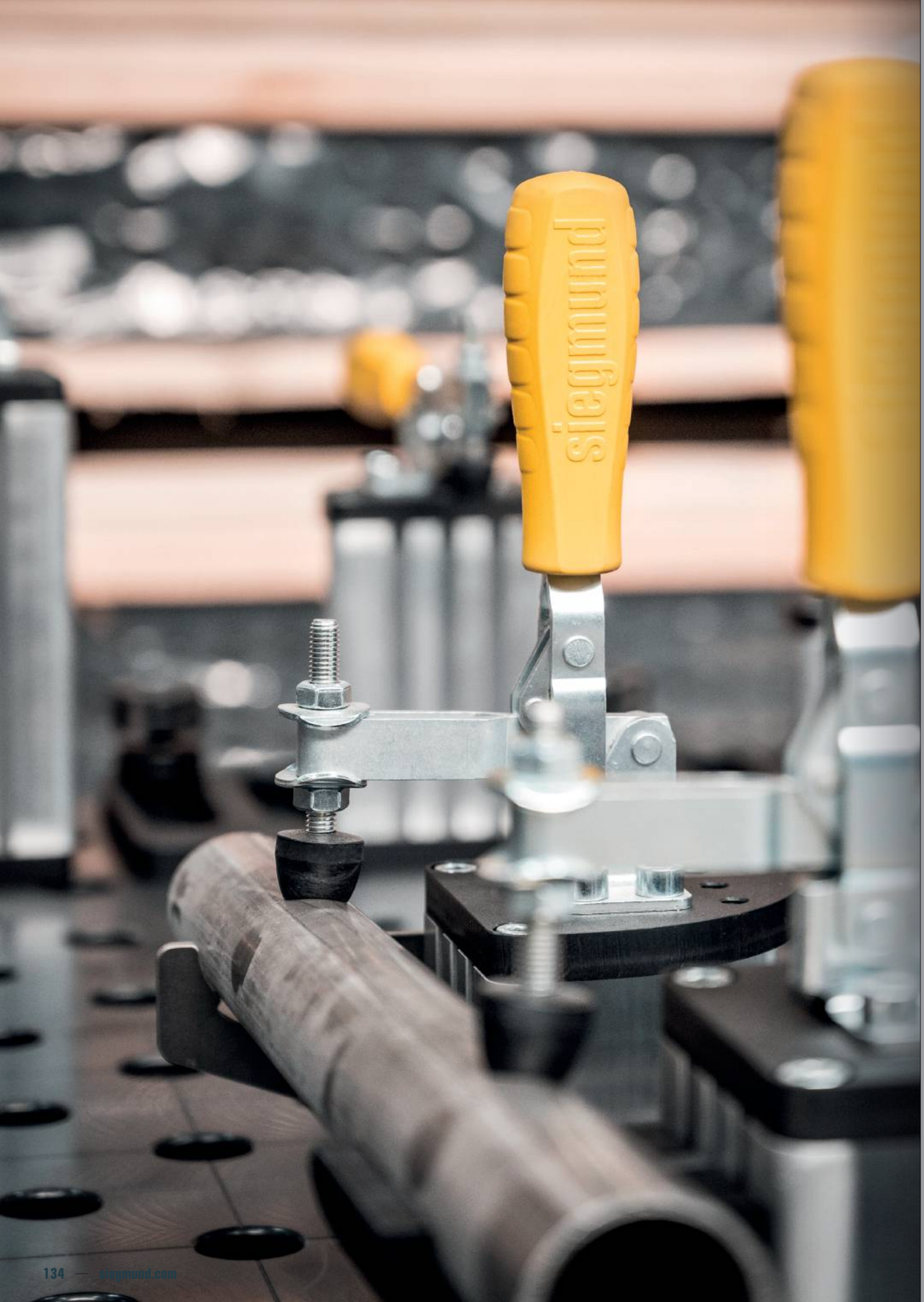

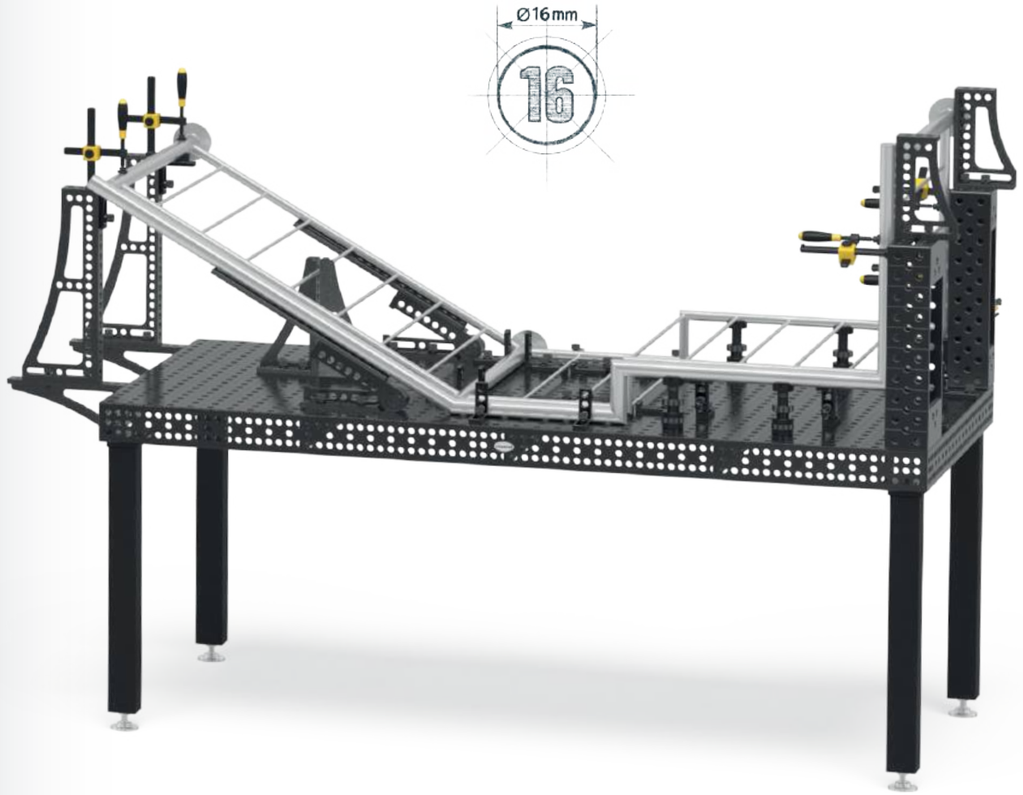

SYSTEM 16
TARKKUUSJÄRJESTELMÄ

Ihanteellinen kevyeen ja keskiraskaaseen työhön ja tarkkuuskiinnikkeisiin. Tiheän 50 mm:n ruudukon ansiosta pienet komponentit voidaan kiinnittää suurella tarkkuudella. Sopii erityisesti tarkasti suunniteltuihin hitsattuihin rakenteisiin, joissa vääntymä on minimaalinen.

Suositeltu kantavuus 2000 kg asti
max. 1000 kg per jalka perusvarusteet

Kuorma riippuu pöydän jalkojen tyypistä ja määrästä. Yksittäiset komponentit ovat huomattavasti korkeammat. Kokemuksemme perusteella suosittelemme määriteltyjä kuormia turvallisuutesi vuoksi.

Basic 750

- Korkealuokkainen teräs S355J2+N, plasmanitrattuna ja BAR-pinnoitettuna
- Materiaalin vahvuus n. 11,5 – 13 mm
- Reikäkoko Ø 16 mm, Reiät sijoitettu 50x50 mm Ruudukkoon
- Pöydän sivureunan korkeus 50 mm, Reikävälit pöydän sivuilla 50 mm
- sis. jalka standardituote

Pöydän koko	Jalat	Paino			
1000 x 1000 mm	4	183 kg	**1.487 €**	4-161010.P	•
1200 x 800 mm	4	173 kg	**1.487 €**	4-161025.P	•
1200 x 1200 mm	4	242 kg	**1.937 €**	4-161015.P	•
1500 x 1000 mm	4	244 kg	**2.073 €**	4-161035.P	•

Paino = Pöytälevy + Lavat + Standardijalka
Suurin suositeltu kuormitus 4 jalalle 1000 kg tasaisella painojakaumalla. (Tiedot ainoastaan standardi jalkavarustukselle)

www.siegmund.com/
F-tablebasic16

Pöydänjalat

	Vakiovaruste	Säädettävä korkeus	Pyörä lukittavalla jarrulla	Säädettävä korkeus, pyörä lukittavalla jarrulla	Lattia-ankkurointi
	161856	4-160877.1.XX	4-161855.XX	4-160879.XX	4-160874.XX
Kantokyky per jalka	1000 kg	1000 kg	500 kg	500 kg	1000 kg
Jalan korkeus	815 mm	550 – 950 mm	815 mm	600 – 900 mm	815 mm
Hienosäätövara	50 mm	40 mm	30 mm	30 mm	50 mm
Lisämaksu per jalka	sisältyy	**62 €**	**69 €**	**103 €**	**59 €**

Työkorkeus = pöydän jalan korkeus + pöydän sivupaneelin korkeus
Ilmoitetut kuormituskapasiteetit viittaavat staattiseen kuormaan. Huom Pyörät: Ei suositella 6-jalkaisille hitsauspöydille. Pyöriä ei voi kaatumisvaaran vuoksi käyttää 1200x800 mm pöytien kanssa.

Basic sarjat

		160610	160511	160420.N	160108.N	160110.N	160162.N	163999		
1	4-161200	4x	12x	8x	4x	2x		1x	**978 €**	•
2	4-161300	8x	16x	10x	4x	4x	2x	1x	**1.621 €**	•

Tarjouksen hinnat ovat €, ilman ALV:a, pakkaus- ja toimituskuluja.

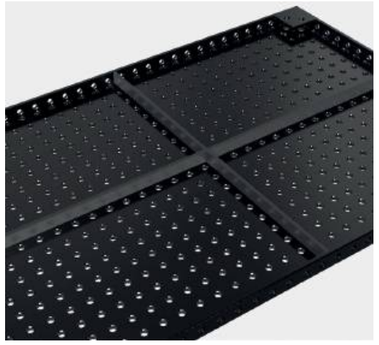

Professional 750

- Korkealuokkainen teräs S355J2+N, plasmanitrattuna ja BAR-pinnoitettuna
- Materiaalin vahvuus n. 11,5 – 13 mm
- Reikäkoko Ø 16 mm, Reiät sijoitettu 50x50 mm Ruudukkoon
- Pöydän sivureunan korkeus 100 mm, Reikävälit pöydän sivuilla 25 mm
- sis. jalka standardituote

Pöydän koko	Jalat	Paino			
1200 x 1200 mm	4	261 kg	**2.274 €**	4-160015.P	•
1500 x 1000 mm	4	281 kg	**2.411 €**	4-160035.P	•
2000 x 1000 mm	4	354 kg	**3.215 €**	4-160020.P	•
2400 x 1200 mm	6	503 kg	**4.405 €**	4-160030.P	•
3000 x 1500 mm	6	758 kg	**5.795 €**	4-160040.P	•

Paino = Pöytälevy + Lavat + Standardijalka
Suurin suositeltu kuormitus 4 jalalle 2000 kg tasaisella painojakaumalla. (Tiedot ainoastaan standardi jalkavarustukselle)

www.siegmund.com/
F-table75016

Pöydänjalat

	Vakiovaruste	Vakiovaruste	Säädettävä korkeus	Pyörä lukittavalla jarrulla	Säädettävä korkeus, pyörä lukittavalla jarrulla	Lattia-ankkurointi
	160858.X	160857.X	4-160877.1.XX	4-160876.XX	4-160879.XX	4-160875.XX
Kantokyky per jalka	1000 kg	1000 kg	1000 kg	500 kg	500 kg	1000 kg
Jalan korkeus	750 mm	850 mm	550 – 950 mm	750 mm	600 – 900 mm	750 mm
Hienosäätövara	40 mm	40 mm	40 mm	30 mm	30 mm	50 mm
Lisämaksu per jalka	sisältyy	Vaihtoehtoisesti	**62 €**	**68 €**	**103 €**	**59 €**

Työkorkeus = pöydän jalan korkeus + pöydän sivupaneelin korkeus
Ilmoitetut kuormituskapasiteetit viittaavat staattiseen kuormaan. Huom Pyörät: Ei suositella 6 tai 8 jalkaisille pöydille.

Sarjat

		160610	160630	160645.1.N	160511	160410.N	160420.N	160108.N
1	4-163100	4x			12x		4x	4x
2	4-163200	6x	2x	4x	18x	4x	6x	6x
3	4-163300	8x	4x	4x	24x	4x	8x	8x
4	4-163400	10x	4x	8x	30x	8x	10x	10x
5	4-163500	12x	6x	8x	36x	8x	12x	12x

Tarjouksen hinnat ovat €, ilman ALV:a, pakkaus- ja toimituskuluja.

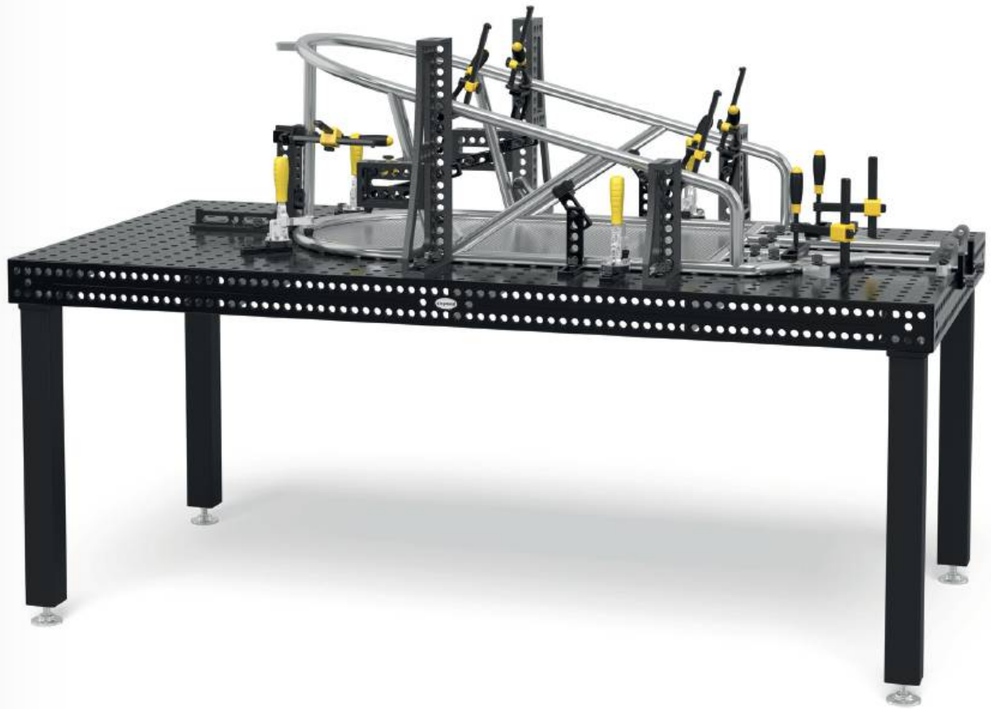

	160110.N	160162.N	160161+63.N	160134+36.N	160146+48.N	160910	163999		
	4x						1x	**1.195 €**	•
	6x	2x					1x	**2.137 €**	•
	8x	2x		1x			1x	**3.165 €**	•
	10x	4x	1x	1x		1x	1x	**4.808 €**	•
	12x	4x	1x	1x	1x	1x	1x	**6.350 €**	•

Professional Extreme 8.7

- Karkaistu työkaluteräs X8.7, plasmanitrattuna ja BAR-pinnoitettuna
- Materiaalin vahvuus n. 11,5 – 13 mm
- Reikäkoko Ø 16 mm, Reiät sijoitettu 50x50 mm Ruudukkoon
- Pöydän sivureunan korkeus 100 mm, Pöydän sivussa olevat reiät diagonaalisella jaolla
- Pöydän sivupaneeli valmistettu korkealuokkaisesta S355J2+N teräksestä
- sis. jalka standardituote

Pöydän koko	Jalat	Paino			
1000 x 500 mm	4	126 kg	**1.518 €**	4-160005.X7D	•
1000 x 1000 mm	4	192 kg	**2.010 €**	4-160010.X7D	•
1200 x 800 mm	4	193 kg	**2.148 €**	4-160025.X7D	•
1200 x 1200 mm	4	259 kg	**2.636 €**	4-160015.X7D	•
1500 x 1000 mm	4	279 kg	**2.773 €**	4-160035.X7D	•
1500 x 1500 mm	4	394 kg	**3.691 €**	4-160050.X7D	•
2000 x 1000 mm	4	351 kg	**3.635 €**	4-160020.X7D	•
2000 x 1200 mm	4	412 kg	**4.366 €**	4-160060.X7D	•
2400 x 1200 mm	6	499 kg	**5.120 €**	4-160030.X7D	•
3000 x 1500 mm	6	753 kg	**6.389 €**	4-160040.X7D	•
4000 x 2000 mm	8	1255 kg	**10.511 €**	4-160055.X7D	•

Paino = Pöytälevy + Lavat + Standardijalka
Suurin suositeltu kuormitus 4 jalalle 2000 kg tasaisella painojakaumalla. (Tiedot ainoastaan standardi jalkavarustukselle)
Kaikki pöydät on tilauksesta saatavana plasmanitraamattomina: www.siegmund.com/F-tableX716

www.siegmund.com/
F-tableX716

Pöydänjalat

	Vakiovaruste	Vakiovaruste	Säädettävä korkeus	Pyörä lukittavalla jarrulla	Säädettävä korkeus, pyörä lukittavalla jarrulla	Lattia-ankkurointi
	160858.X	160857.X	4-160877.1.XX	4-160876.XX	4-160879.XX	4-160875.XX
Kantokyky per jalka	1000 kg	1000 kg	1000 kg	500 kg	500 kg	1000 kg
Jalan korkeus	750 mm	850 mm	550 – 950 mm	750 mm	600 – 900 mm	750 mm
Hienosäätövara	40 mm	40 mm	40 mm	30 mm	30 mm	50 mm
Lisämaksu per jalka	sisältyy	Vaihtoehtoisesti	**62 €**	**68 €**	**103 €**	**59 €**

Työkorkeus = pöydän jalan korkeus + pöydän sivupaneelin korkeus
Ilmoitetut kuormituskapasiteetit viittaavat staattiseen kuormaan. Huom Pyörät: Ei suositella 6 tai 8 jalkaisille pöydille. Kaatumivaaran vuoksi ei suositella 1000x500 mm eikä 1200x800 mm pöydille.

Sarjat

		160610	160630	160645.1.N	160511	160410.N	160420.N	160108.N
1	4-163100	4x			12x		4x	4x
2	4-163200	6x	2x	4x	18x	4x	6x	6x
3	4-163300	8x	4x	4x	24x	4x	8x	8x
4	4-163400	10x	4x	8x	30x	8x	10x	10x
5	4-163500	12x	6x	8x	36x	8x	12x	12x

Tarjouksen hinnat ovat €, ilman ALV:a, pakkaus- ja toimituskuluja.

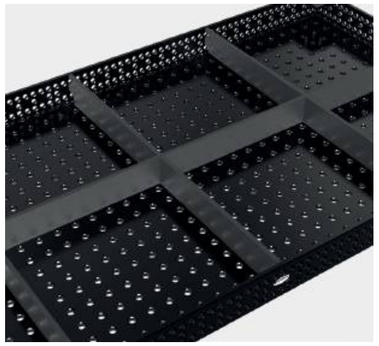

160110.N	160162.N	160161+63.N	160134+36.N	160146+48.N	160910	163999		
4x						1x	**1.195 €**	•
6x	2x					1x	**2.137 €**	•
8x	2x		1x			1x	**3.165 €**	•
10x	4x	1x	1x		1x	1x	**4.808 €**	•
12x	4x	1x	1x	1x	1x	1x	**6.350 €**	•

Professional Extreme 8.7 PLUS

- Karkaistu työkaluteräs X8.7, plasmanitrattuna ja BAR-pinnoitettuna
- Materiaalin vahvuus n. 11,5 – 13 mm
- Reikäkoko Ø 16 mm, Reiät sijoitettu 50x50 mm Ruudukkoon
- Pöydän sivureunan korkeus 150 mm, Reiät pöydän sivuilla 3 rivissä 25 mm välein, 2 rivissä 50 mm välein
- Pöydän sivupaneeli valmistettu korkealuokkaisesta S355J2+N teräksestä
- sis. jalka standardituote

Pöydän koko	Jalat	Paino			
1200 x 1200 mm	4	287 kg	**2.927 €**	4-160015.X7PL	•
1500 x 1000 mm	4	313 kg	**3.049 €**	4-160035.X7PL	•
2000 x 1000 mm	4	397 kg	**4.046 €**	4-160020.X7PL	•
2400 x 1200 mm	6	553 kg	**5.687 €**	4-160030.X7PL	•
3000 x 1500 mm	6	850 kg	**7.055 €**	4-160040.X7PL	•
4000 x 2000 mm	8	1457 kg	**11.620 €**	4-160055.X7PL	•

Paino = Pöytälevy + Lavat + Standardijalka
Suurin suositeltu kuormitus 4 jalalle 2000 kg tasaisella painojakaumalla. (Tiedot ainoastaan standardi jalkavarustukselle)
Kaikki pöydät on tilauksesta saatavana plasmanitraamattomina: www.siegmund.com/F-tableX716plus

www.siegmund.com/
F-tableX716plus

Pöydänjalat

	Vakiovaruste	Vakiovaruste	Säädettävä korkeus	Pyörä lukittavalla jarrulla	Säädettävä korkeus, pyörä lukittavalla jarrulla	Lattia-ankkurointi
	160853.X	160857.X	4-160877.1.XX	4-160860.XX	4-160879.XX	4-160872.XX
Kantokyky per jalka	1000 kg	1000 kg	1000 kg	500 kg	500 kg	1000 kg
Jalan korkeus	700 mm	850 mm	550 – 950 mm	700 mm	600 – 900 mm	700 mm
Hienosäätövara	40 mm	40 mm	40 mm	30 mm	30 mm	50 mm
Lisämaksu per jalka	sisältyy	Vaihtoehtoisesti	**62 €**	**67 €**	**103 €**	**59 €**

Työkorkeus = pöydän jalan korkeus + pöydän sivupaneelin korkeus
Ilmoitetut kuormituskapasiteetit viittaavat staattiseen kuormaan. Huom Pyörät: Ei suositella 6 tai 8 jalkaisille pöydille.

Sarjat

		160610	160630	160645.1.N	160511	160410.N	160420.N	160108.N
1	4-163100	4x			12x		4x	4x
2	4-163200	6x	2x	4x	18x	4x	6x	6x
3	4-163300	8x	4x	4x	24x	4x	8x	8x
4	4-163400	10x	4x	8x	30x	8x	10x	10x
5	4-163500	12x	6x	8x	36x	8x	12x	12x

Tarjouksen hinnat ovat €, ilman ALV:a, pakkaus- ja toimituskuluja.

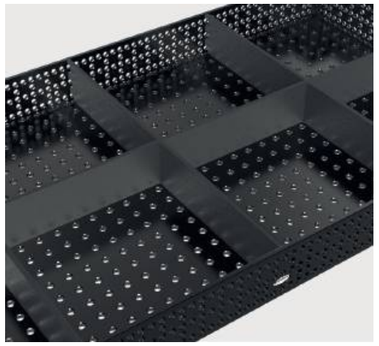

	160110.N	160162.N	160161+63.N	160134+36.N	160146+48.N	160910	163999		
	4x						1x	**1.195 €**	•
	6x	2x					1x	**2.137 €**	•
	8x	2x		1x			1x	**3.165 €**	•
	10x	4x	1x	1x		1x	1x	**4.808 €**	•
	12x	4x	1x	1x	1x	1x	1x	**6.350 €**	•

Siegmund nostolava

- kahdella nostosylinterillä
- korkea joustavuus
- helppo käsittely
- massiiviset sakset ja teräsrullat
- Kosketinlista suojaa puristumiselta
- Asennus mahdollista lattian ylä- tai alapuolelle

Nostoalusta 2010
2000x1000 mm pöydälle, Kokonaiskorkeus sisään vedettynä: 330 mm, Nostoalue: 1100 mm, Nostoaika kuorman kanssa: 45~55 sekuntia, Voima 2,2 kW, Käyttöjännite 400 V 50 Hz, Maksimi kuorma: Perusrunko (ilman pöytää) 4000 kg, sis. eristyslevyt

16 22 28

	L (a)	B (b)	G		
4-HB4020.1	1990 mm	990 mm	470 kg	**7.328 €**	•

Nostoalusta 2012
2000x1200 mm pöydälle, Kokonaiskorkeus sisään vedettynä: 330 mm, Nostoalue: 1100 mm, Nostoaika kuorman kanssa: 45~55 sekuntia, Voima 2,2 kW, Käyttöjännite 400 V 50 Hz, Maksimi kuorma: Perusrunko (ilman pöytää) 4000 kg, sis. eristyslevyt

16 22 28

	L (a)	B (b)	G		
4-HB4060.1	1990 mm	1190 mm	490 kg	**7.597 €**	•

Nostoalusta 2412
2400x1200 mm pöydälle, Kokonaiskorkeus sisään vedettynä: 330 mm, Nostoalue: 1100 mm, Nostoaika kuorman kanssa: 45~55 sekuntia, Voima 2,2 kW, Käyttöjännite 400 V 50 Hz, Maksimi kuorma: Perusrunko (ilman pöytää) 4000 kg, sis. eristyslevyt

16 22 28

	L (a)	B (b)	G		
4-HB4030.1	2390 mm	1190 mm	530 kg	**8.119 €**	•

Nostoalusta 3015
3000x1500 mm pöydälle, Kokonaiskorkeus sisään vedettynä: 430 mm, Nostoalue: 650 mm, Nostoaika kuorman kanssa: 35~45 sekuntia, Voima 2,2 kW, Käyttöjännite 400 V 50 Hz, Maksimi kuorma: Perusrunko (ilman pöytää) 6000 kg, sis. eristyslevyt

16 22 28

	L (a)	B (b)	G		
4-HB4040.1	2990 mm	1490 mm	865 kg	**12.554 €**	•

Nostoalusta 2010 hitsauspöydän kanssa

- sis. hitsauspöytä 2000x1000 mm ja eristyslevyt
- Materiaalin vahvuus Pöytälevy n. 11,5 – 13 mm
- Mitat (P x L): n. 1990x990 mm
- Paino (ilman pöytää) n. 470 kg
- Kokonaiskorkeus sisään vedettynä: 330 mm, Nostoalue: 1100 mm
- Työkorkeus on kokonaiskorkeus plus pöydän sivupaneeli
- Maksimi kuorma: Perusrunko (ilman pöytää) 4000 kg
- Nostoaika kuorman kanssa: 45~55 sekuntia
- Voima 2,2 kW, Käyttöjännite 400 V 50 Hz

Koko Työtaso	Ominaisuudet Työtaso	G			
2000 x 1000 mm	16 750 N BAR	800 kg	**10.259 €**	4-HB160020.P	•
2000 x 1000 mm	16 X8,7 N BAR	797 kg	**10.679 €**	4-HB160020.X7D	•
2000 x 1000 mm	16 X8,7 N BAR	844 kg	**11.090 €**	4-HB160020.X7PL	•

Nostoalusta 2012 hitsauspöydän kanssa

- sis. hitsauspöytä 2000x1200 mm ja eristyslevyt
- Materiaalin vahvuus Pöytälevy n. 11,5 – 13 mm
- Mitat (P x L): n. 1990x1190 mm
- Paino (ilman pöytää) n. 490 kg
- Kokonaiskorkeus sisään vedettynä: 330 mm, Nostoalue: 1100 mm
- Työkorkeus on kokonaiskorkeus plus pöydän sivupaneeli
- Maksimi kuorma: Perusrunko (ilman pöytää) 4000 kg
- Nostoaika kuorman kanssa: 45~55 sekuntia
- Voima 2,2 kW, Käyttöjännite 400 V 50 Hz

Koko Työtaso	Ominaisuudet Työtaso	G			
2000 x 1200 mm	16 X8,7 N BAR	878 kg	**11.679 €**	4-HB160060.X7D	•

Nostoalusta 2412 hitsauspöydän kanssa

- sis. hitsauspöytä 2400x1200 mm ja eristyslevyt
- Materiaalin vahvuus Pöytälevy n. 11,5 – 13 mm
- Mitat (P x L): n. 2390x1190 mm
- Paino (ilman pöytää) n. 530 kg
- Kokonaiskorkeus sisään vedettynä: 330 mm, Nostoalue: 1100 mm
- Työkorkeus on kokonaiskorkeus plus pöydän sivupaneeli
- Maksimi kuorma: Perusrunko (ilman pöytää) 4000 kg
- Nostoaika kuorman kanssa: 45~55 sekuntia
- Voima 2,2 kW, Käyttöjännite 400 V 50 Hz

Koko Työtaso	Ominaisuudet Työtaso	G			
2400 x 1200 mm	16 750 N BAR	996 kg	**12.098 €**	4-HB160030.P	•
2400 x 1200 mm	16 X8,7 N BAR	992 kg	**12.813 €**	4-HB160030.X7D	•
2400 x 1200 mm	16 X8,7 N BAR	1048 kg	**13.380 €**	4-HB160030.X7PL	•

Nostoalusta 3015 hitsauspöydän kanssa

- sis. hitsauspöytä 3000x1500 mm ja eristyslevyt
- Materiaalin vahvuus Pöytälevy n. 11,5 – 13 mm
- Mitat (P x L): n. 2990x1490 mm
- Paino (ilman pöytää) n. 865 kg
- Kokonaiskorkeus sisään vedettynä: 430 mm, Nostoalue: 650 mm
- Työkorkeus on kokonaiskorkeus plus pöydän sivupaneeli
- Maksimi kuorma: Perusrunko (ilman pöytää) 6000 kg
- Nostoaika kuorman kanssa: 34~45 sekuntia
- Voima 2,2 kW, Käyttöjännite 400 V 50 Hz

Koko Työtaso	Ominaisuudet Työtaso	G			
3000 x 1500 mm	16 750 N BAR	1586 kg	**17.923 €**	4-HB160040.P	•
3000 x 1500 mm	16 X8,7 N BAR	1581 kg	**18.517 €**	4-HB160040.X7D	•
3000 x 1500 mm	16 X8,7 N BAR	1680 kg	**19.183 €**	4-HB160040.X7PL	•

Löydät lisätietoja ja lisävarusteita näihin tuotteisiin verkosta.

www.siegmund.com/
F-h-lift

L: Pituus, B: Leveys, G: Paino

Pyöritettävä korkeussäädettävä pöytä Kiinteä

- Mitat (P x L): n. 785x785 mm
- Paino (ilman levyä): noin 70 kg
- Työskentelykorkeus 780 mm – 1100 mm
- Kaatumisvaaran vuoksi suosittelemme vain seuraavia kokoja
- Yhteensopiva vain määriteltyjen työtasojen kanssa (erityiset kiinnityskohdat työtasossa)
- Maksimi kuorma: Perusrunko (ilman levyä) 1000 kg

Koko Työtaso	Ominaisuudet Työtaso	MS (d)	G			
1000 x 1000 mm	16 750 N BAR	12 mm	192 kg	**2.353 €**	2-DS161010.P	•
1200 x 800 mm	16 750 N BAR	12 mm	182 kg	**2.353 €**	2-DS161025.P	•
1200 x 1200 mm	16 750 N BAR	12 mm	238 kg	**2.803 €**	2-DS161015.P	•
1000 x 1000 mm	16 X8.7 N BAR	12 mm	160 kg	**1.898 €**	2-DS164024.X7	•
1200 x 800 mm	16 X8.7 N BAR	12 mm	158 kg	**1.874 €**	2-DS164004.X7	•
1200 x 1200 mm	16 X8.7 N BAR	12 mm	201 kg	**2.261 €**	2-DS164034.X7	•
Ø 1000 mm	16 X8.7 N BAR	12 mm	142 kg	**1.948 €**	2-DS164210.X7	•

Pyöritettävä korkeussäädettävä pöytä liikuteltava

- Mitat (P x L): n. 795x795 mm
- Paino (ilman levyä): noin 70 kg
- Työskentelykorkeus 780 mm – 1100 mm
- Kaatumisvaaran vuoksi suosittelemme vain seuraavia kokoja
- Yhteensopiva vain määriteltyjen työtasojen kanssa (erityiset kiinnityskohdat työtasossa)
- Maksimi kuorma: Perusrunko (ilman levyä) 1000 kg

Koko Työtaso	Ominaisuudet Työtaso	MS (d)	G			
1000 x 1000 mm	16 750 N BAR	12 mm	192 kg	**2.498 €**	2-DM161010.P	•
1200 x 800 mm	16 750 N BAR	12 mm	182 kg	**2.498 €**	2-DM161025.P	•
1200 x 1200 mm	16 750 N BAR	12 mm	238 kg	**2.948 €**	2-DM161015.P	•
1000 x 1000 mm	16 X8.7 N BAR	12 mm	160 kg	**2.043 €**	2-DM164024.X7	•
1200 x 800 mm	16 X8.7 N BAR	12 mm	158 kg	**2.018 €**	2-DM164004.X7	•
1200 x 1200 mm	16 X8.7 N BAR	12 mm	201 kg	**2.406 €**	2-DM164034.X7	•
Ø 1000 mm	16 X8.7 N BAR	12 mm	142 kg	**2.092 €**	2-DM164210.X7	•

Magneettinen maadoitusliitin

Magneettinen maadoitusliitin pyörivällä nivelellä ja suurella pitovoimalla puhtaille ja sileille pinnoille. Ei enää kaapeleiden kiertymistä nopean ja helpon maadoituksen ansiosta. Liitin voidaan kiinnittää tilapäisesti tai pysyvästi. Yhdessä sovitinlevyn ja uppokantaruuvin kanssa se soveltuu täydellisesti jälkiasennussarjaksi pyörivälle pöydälle.

Magneettinen maadoitusliitin pyörityspöydille
helppo ja nopea maadoitus, ei kaapelin kiertymistä, suuri pitovoima puhtailla ja sileillä pinnoilla, Kuormitus jopa 500 ampeeria 35%:n paloaikasuhteella, Toimitussisältö: Adapterilevy ja uppokantaruuvi

16 22 28

	G		
2-00003399	0,92 kg	**40 €**	•

Löydät lisätietoja ja lisävarusteita näihin tuotteisiin verkosta.
www.siegmund.com/F-rotating

Liikkuva nostopöytä 500 kg

- Mitat (P x L): n. 1115x630 mm
- Paino (ilman levyä): noin 65 kg
- Työskentelykorkeus n. 700 – 1000 mm
- Yhteensopiva vain määriteltyjen työtasojen kanssa (erityiset kiinnityskohdat työtasossa)
- Maksimi kuorma: Perusrunko (ilman levyä) 500 kg

Koko Työtaso	Ominaisuudet Työtaso	MS (d)	G			
1200 x 800 mm	16 750 N BAR	12 mm	177 kg	**2.800 €**	2-HT161025.P	•
1500 x 1000 mm	16 750 N BAR	12 mm	231 kg	**3.386 €**	2-HT161035.P	•
1200 x 800 mm	16 X8.7 N BAR	12 mm	153 kg	**2.321 €**	2-HT164004.X7	•
1500 x 1000 mm	16 X8.7 N BAR	12 mm	200 kg	**2.792 €**	2-HT164014.X7	•

Liikkuva nostopöytä 1000 kg

- Mitat (P x L): n. 1490x990 mm
- Paino (ilman levyä): noin 200 kg
- Työskentelykorkeus n. 700 – 1000 mm
- Kiinnitys järjestelmäreikien avulla
- Maksimi kuorma: Perusrunko (ilman levyä) 1000 kg

Koko Työtaso	Ominaisuudet Työtaso	MS (d)	G			
1500 x 1000 mm	16 750 N BAR	12 mm	366 kg	**3.855 €**	2-HS161035.P	•
1500 x 1000 mm	16 X8.7 N BAR	12 mm	335 kg	**3.261 €**	2-HS164014.X7	•
2000 x 1000 mm	16 X8.7 N BAR	12 mm	379 kg	**3.674 €**	2-HS164044.X7	•
1500 x 1000 mm	16 750 N BAR 100	12 mm	405 kg	**4.193 €**	2-HS160035.P	•

Liikkuva nostopöytä 1200 kg

- Mitat (P x L): n. 1490x990 mm
- Paino (ilman levyä): noin 210 kg
- Työskentelykorkeus n. 700 – 1000 mm
- Maksimi kuorma: Perusrunko (ilman levyä) 1200 kg

Koko Työtaso	Ominaisuudet Työtaso	MS (d)	G			
1500 x 1000 mm	16 X8.7 N BAR 100	12 mm	413 kg	**5.411 €**	2-HS160035.X7D	•

Tuote suositus

Täydennyssarja, kantokyky 1700 kg
Toinen nostosylinteri 1700 kg:n kantokyvylle (- levy), Yhteensopiva vain siirrettävään nostopöytään 1200 kg, Toimitussisältö: 1x nostosylinteri, 1x jalkapoljin, kiinnitystarvikkeet

16 22 28

	G		
2-HS009921	4 kg	**483 €**	•

Löydät lisätietoja ja lisävarusteita näihin tuotteisiin verkosta.
www.siegmund.com/F-lifting

MS: Materiaalin vahvuus, G: Paino, Ø: Halkaisija

Siegmund Workstation 0806

- 600 mm tila laatikoille
- sis. reikäpöytä 800x600 mm
- Karkaistu työkaluteräs X8.7, plasmanitrattuna ja BAR-pinnoitettuna
- Materiaalivahvuus noin 12 mm
- Reikäkoko Ø 16 mm
- Reiät sijoitettu 50x50 mm Ruudukkoon
- Maksimi kantokyky: Perusjalustalla 400 kg (ilman levyä)

Siegmund Workstation 0806

Pienenä työpisteenä töiden valmisteluun tai työasema 1208:n jatkopöydäksi, Toimitussisältö: 1x 004902 Siegmund Workstation 0806 Perusrunko, 1x 164009.X7 Rei'itetty levy

BAR N X8.7 16

	L (a)	B (b)	H (c)	G	Erikoistarjous hinta	
2-164900	800 mm	600 mm	850 mm	61,02 kg	**914 €**	•
					normaalisti 935 €	

Siegmund Workstation 0806 sisältyy Laatikko

Pienenä työpisteenä töiden valmisteluun tai työasema 1208:n jatkopöydäksi, Toimitussisältö: 1x 004902 Siegmund Workstation 0806 Perusrunko, 1x 164009.X7 Rei'itetty levy, 1x 004225.WS Laatikko 120 mm

BAR N X8.7 16

	L (a)	B (b)	H (c)	G	Erikoistarjous hinta	
2-164903	800 mm	600 mm	850 mm	70,02 kg	**1.032 €**	•
					normaalisti 1.035 €	

Siegmund Workstation 0806 suljettu Sis. 3 laatikkoa

Pienenä työpisteenä töiden valmisteluun tai työasema 1208:n jatkopöydäksi, Toimitussisältö: 1x 004902 Siegmund Workstation 0806 Perusrunko, 1x 164009.X7 Rei'itetty levy, 2x 004230 Laatikko 180 mm, 1x 004235 Laatikko 240 mm, 1x 004920 Sivuseinäsarja

BAR N X8.7 16

	L (a)	B (b)	H (c)	G	Erikoistarjous hinta	
2-164907	800 mm	600 mm	850 mm	95,52 kg	**1.352 €**	•
					normaalisti 1.379 €	

lisäksi pakkauskulut / Rahti

Siegmund Workstation 0806 – Kokoonpano

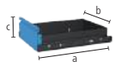

Laatikko kiskoilla ja kiinnikkeillä mallille Workstation 0806 / 1208

Pulveripinnoitettu, päivittäminen on aina mahdollista, Sivuseinättömään Workstation 0806 / 1208 pöytään, Kiinnike tarvitaan ellei sivuseiniä ole käytössä

16 22 28

	L (a)	B (b)	H (c)	TF	G		
2-004220.WS	590 mm	400 mm	60 mm	50 kg	7,50 kg	**88 €**	•
2-004225.WS	590 mm	400 mm	120 mm	50 kg	9 kg	**100 €**	•
2-004230.WS	590 mm	400 mm	180 mm	50 kg	9,50 kg	**111 €**	•
2-004235.WS	590 mm	400 mm	240 mm	50 kg	10 kg	**122 €**	•

Löydät lisätietoja ja lisävarusteita näihin tuotteisiin verkosta.

www.siegmund.com/
F-workstation

Siegmund Workstation 1208

- vasemmalla ja oikealla 600 mm tilaa laatikoille
- sis. reikäpöytä 1200x800 mm
- Karkaistu työkaluteräs X8.7, plasmanitrattuna ja BAR-pinnoitettuna
- Materiaalivahvuus noin 12 mm
- Reikäkoko Ø 16 mm
- Reiät sijoitettu 50x50 mm Ruudukkoon
- Maksimi kantokyky: Perusjalustalla 1000 kg (ilman levyä) / Pyörä 400 kg (ilman levyä)

Siegmund Workstation 1208

Toimitussisältö: 1x 004002.1 Siegmund Workstation 1208 Perusrunko, 1x 164004.X7 Rei'itetty levy

BAR N X8.7 16

	L (a)	B (b)	H (c)	G	Erikoistarjous hinta	
2-164400	1200 mm	800 mm	850 mm	120,16 kg	**1.316 €**	•
					normaalisti 1.341 €	

Siegmund Workstation 1208 sisältyy Hyllyt

Toimitussisältö: 1x 004002.1 Siegmund Workstation 1208 Perusrunko, 1x 164004.X7 Rei'itetty levy, 1x 164030 Puristinhylly, 1x 004620 Hylly, 1x 164635 Pultti- ja prismapidin, 1x 004025.1 Työkaluseinä sis. hyllyn

BAR N X8.7 16

	L (a)	B (b)	H (c)	G	Erikoistarjous hinta	
2-164401	1200 mm	800 mm	850 mm	129,94 kg	**1.454 €**	•
					normaalisti 1.487 €	

Siegmund Workstation 1208 puoliksi suljettu Sis. 3 laatikkoa

Toimitussisältö: 1x 004002.1 Siegmund Workstation 1208 Perusrunko, 1x 164004.X7 Rei'itetty levy, 2x 004230 Laatikko 180 mm, 1x 004235 Laatikko 240 mm, 1x 004120 Sivuseinäsarja

BAR N X8.7 16

	L (a)	B (b)	H (c)	G	Erikoistarjous hinta	
2-164407	1200 mm	800 mm	850 mm	152,66 kg	**1.755 €**	•
					normaalisti 1.784 €	

Siegmund Workstation 1208 suljettu Sis. 6 laatikkoa

Toimitussisältö: 1x 004002.1 Siegmund Workstation 1208 Perusrunko, 1x 164004.X7 Rei'itetty levy, 4x 004230 Laatikko 180 mm, 2x 004235 Laatikko 240 mm, 2x 004120 Sivuseinäsarja

BAR N X8.7 16

	L (a)	B (b)	H (c)	G	Erikoistarjous hinta	
2-164409	1200 mm	800 mm	850 mm	185,16 kg	**2.193 €**	•
					normaalisti 2.228 €	

lisäksi pakkauskulut / Rahti

Siegmund Workstation 1208 – Kokoonpano

Tarvikesarja 4:llä pyörällä mallille Workstation 1208

vaihto jalasta pyörille on mahdollista

16 22 28

	TF	G		
2-004100.1	400 kg	5,30 kg	**80 €**	•

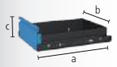

Laatikko kiskoilla ja kiinnikkeillä mallille Workstation 0806 / 1208

Pulveripinnoitettu, päivittäminen on aina mahdollista, Sivuseinättömään Workstation 0806 / 1208 pöytään, Kiinnike tarvitaan ellei sivuseiniä ole käytössä

16 22 28

	L (a)	B (b)	H (c)	TF	G		
2-004220.WS	590 mm	400 mm	60 mm	50 kg	7,50 kg	**88 €**	•
2-004225.WS	590 mm	400 mm	120 mm	50 kg	9 kg	**100 €**	•
2-004230.WS	590 mm	400 mm	180 mm	50 kg	9,50 kg	**111 €**	•
2-004235.WS	590 mm	400 mm	240 mm	50 kg	10 kg	**122 €**	•

L: Pituus, B: Leveys, H: Korkeus, G: Paino, TF: Kantavuus

Siegmund Workstation 1212

- vasemmalla ja oikealla 600 mm tilaa laatikoille
- sis. reikäpöytä 1200x1200 mm
- Karkaistu työkaluteräs X8.7, plasmanitrattuna ja BAR-pinnoitettuna
- Materiaalivahvuus noin 12 mm
- Reikäkoko Ø 16 mm
- Reiät sijoitettu 50x50 mm Ruudukkoon
- Maksimi kantokyky: Perusjalustalla 1000 kg (ilman levyä) / Pyörä 400 kg (ilman levyä)

Siegmund Workstation 1212

Toimitussisältö: 1x 004602 Siegmund Workstation 1212 Perusrunko, 1x 164034.1.X7 Rei'itetty levy

BAR N X8.7 16

	L (a)	B (b)	H (c)	G	Erikoistarjous hinta
2-164600	1200 mm	1200 mm	850 mm	175 kg	**1.725 €** •
					normaalisti 1.746 €

Siegmund Workstation 1212 sisältyy Hyllyt

Toimitussisältö: 1x 004602 Siegmund Workstation 1212 Perusrunko, 1x 164034.1.X7 Rei'itetty levy, 1x 164630 Puristinhylly, 1x 004620 Hylly, 1x 164635 Pultti- ja prismapidin, 1x 004625 Työkaluseinä sis. hyllyn

BAR N X8.7 16

	L (a)	B (b)	H (c)	G	Erikoistarjous hinta
2-164601	1200 mm	1200 mm	850 mm	187,75 kg	**1.872 €** •
					normaalisti 1.904 €

Siegmund Workstation 1212 puoliksi suljettu Sis. 3 laatikkoa

Toimitussisältö: 1x 004602 Siegmund Workstation 1212 Perusrunko, 1x 164034.1.X7 Rei'itetty levy, 2x 004230 Laatikko 180 mm, 1x 004235 Laatikko 240 mm, 1x 004720 Sivuseinäsarja

BAR N X8.7 16

	L (a)	B (b)	H (c)	G	Erikoistarjous hinta
2-164607	1200 mm	1200 mm	850 mm	209 kg	**2.171 €** •
					normaalisti 2.197 €

Siegmund Workstation 1212 suljettu Sis. 6 laatikkoa

Toimitussisältö: 1x 004602 Siegmund Workstation 1212 Perusrunko, 1x 164034.1.X7 Rei'itetty levy, 4x 004230 Laatikko 180 mm, 2x 004235 Laatikko 240 mm, 2x 004720 Sivuseinäsarja

BAR N X8.7 16

	L (a)	B (b)	H (c)	G	Erikoistarjous hinta
2-164609	1200 mm	1200 mm	850 mm	243 kg	**2.616 €** •
					normaalisti 2.649 €

lisäksi pakkauskulut / Rahti

Siegmund Workstation 1212 – Kokoonpano

Tarvikesarja 4:llä pyörällä mallille Workstation 1212

vaihto jalasta pyörille on mahdollista

16 22 28

	TF	G	
2-004700	400 kg	4,30 kg	**87 €** •

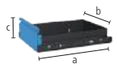

Laatikko kiskoilla ja kiinnikkeillä mallille Workstation 1212

Pulveripinnoitettu, päivittäminen on aina mahdollista, Sivuseinättömään Workstation 1212 pöytään, Kiinnike tarvitaan ellei sivuseiniä ole käytössä

16 22 28

	L (a)	B (b)	H (c)	TF	G	
2-004820.WS	590 mm	400 mm	60 mm	50 kg	8 kg	**94 €** •
2-004825.WS	590 mm	400 mm	120 mm	50 kg	9,50 kg	**105 €** •
2-004830.WS	590 mm	400 mm	180 mm	50 kg	10 kg	**116 €** •
2-004835.WS	590 mm	400 mm	240 mm	50 kg	10,50 kg	**128 €** •

Tuote suositus

Työkalusarja A

2x 160620 Puristin, 6x 160511 Pultti, 4x 160412 Vaste, 1x 160852 Kuusiokoloavain

16

	G	Erikoistarjous hinta
2-167320	2,64 kg	**316 €** •
		normaalisti 408 €

Työkalusarja B

4x 160620 Puristin, 8x 160511 Pultti, 6x 160412 Vaste, 2x 160108.N Suorakulma, 1x 160852 Kuusiokoloavain, 1x 164310 Ruuvipenkki sisältyy Sarja ruuvipenkkien leuansuojuksia

16

	G	Erikoistarjous hinta
2-167340.1	15,54 kg	**668 €** •
		normaalisti 1.028 €

Työkalusarja C

6x 160620 Puristin, 10x 160511 Pultti, 8x 160412 Vaste, 2x 160108.N Suorakulma, 2x 164050 Jatko rei'itelyille levyille, 2x 160528 Uppokantapultti, 1x 160852 Kuusiokoloavain, 1x 164310 Ruuvipenkki sisältyy Sarja ruuvipenkkien leuansuojuksia

16

	G	Erikoistarjous hinta
2-167360	21,78 kg	**977 €** •
		normaalisti 1.396 €

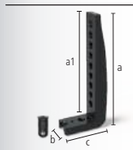

Sarja Ulkopuolinen stoppari reikälevylle

Joka koostuu: 1x 164051 Ulkopuolinen stoppari reikälevylle Sis. 2 asetusruuvia, 1x 160528 Uppokantapultti kaksois

16

	L (a)	L (a1)	B (b)	H (c)	G	Erikoistarjous hinta
2-164051.Set	282 mm	250 mm	49 mm	112 mm	2,04 kg	**66 €** •
						normaalisti 86 €

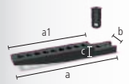

Sarja Jatko rei'itelyille levyille 1 rivi reikiä

Joka koostuu: 1x 164050 Jatko rei'itelyille levyille 1 rivi reikiä Sis. 2 asetusruuvia, 1x 160528 Uppokantapultti kaksois

BAR N 16

	L (a)	L (a1)	B (b)	H (c)	G	Erikoistarjous hinta
2-164050.Set	331 mm	250 mm	49 mm	32,50 mm	2,04 kg	**66 €** •
						normaalisti 86 €

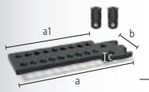

Sarja Jatko rei'itelyille levyille 2 riviä reikiä

Joka koostuu: 1x 164055 Jatko rei'itelyille levyille 2 riviä reikiä sis. 4 asetusruuvia, 2x 160528 Uppokantapultti kaksois

BAR N 16

	L (a)	L (a1)	B (b)	H (c)	G	Erikoistarjous hinta
2-164055.Set	331 mm	250 mm	99 mm	32,50 mm	3,28 kg	**100 €** •
						normaalisti 147 €

L: Pituus, B: Leveys, H: Korkeus, G: Paino, TF: Kantavuus

Kahdeksankulmainen pöytä 100

kiinnitys sovitinlevyn kautta (ei sisälly toimitukseen), Sovitinlevy saatavilla pyynnöstä ja lisämaksusta,
Alennus: alkaen 2 osasta: 5%, alkaen 5 osasta: 10%

	L (a)	B (b)	H (c)	MS (d)	Ø	G	
2-920616.P	249 mm	600 mm	100 mm	12 mm	650 mm	98 kg	**3.050 €** ○
2-920816.P	331 mm	800 mm	100 mm	12 mm	866 mm	131 kg	**4.497 €** ○
2-921016.P	414 mm	1000 mm	100 mm	12 mm	1082 mm	171 kg	**5.380 €** ○
2-921216.P	497 mm	1200 mm	100 mm	12 mm	1299 mm	229 kg	**6.772 €** ○

Kahdeksankulmainen pöytä 50

kiinnitys sovitinlevyn kautta (ei sisälly toimitukseen), Sovitinlevy saatavilla pyynnöstä ja lisämaksusta,
Alennus: alkaen 2 osasta: 5%, alkaen 5 osasta: 10%

	L (a)	B (b)	H (c)	MS (d)	Ø	G	
2-920616.1.P	249 mm	600 mm	50 mm	12 mm	650 mm	80 kg	**2.745 €** ○
2-920816.1.P	331 mm	800 mm	50 mm	12 mm	866 mm	104 kg	**4.048 €** ○
2-921016.1.P	414 mm	1000 mm	50 mm	12 mm	1082 mm	139 kg	**4.842 €** ○
2-921216.1.P	497 mm	1200 mm	50 mm	12 mm	1299 mm	188 kg	**6.094 €** ○

Kahdeksankulmainen levy

kiinnitys järjestelmäreikien kautta tukiholkilla (160500), M8 kierre sivulla, Alennus: alkaen 2 osasta: 5%, alkaen 5 osasta: 10%

	L (a)	B (b)	H (c)	MS (d)	Ø	G	
2-950500.P	207 mm	500 mm	12 mm	12 mm	542 mm	54 kg	**1.788 €** ○
2-950600.P	249 mm	600 mm	12 mm	12 mm	650 mm	63 kg	**1.986 €** ○
2-950800.P	331 mm	800 mm	12 mm	12 mm	866 mm	84 kg	**2.928 €** ○
2-951000.P	414 mm	1000 mm	12 mm	12 mm	1083 mm	111 kg	**3.501 €** ○
2-951200.P	497 mm	1200 mm	12 mm	12 mm	1299 mm	157 kg	**4.407 €** ○

Paino = Kahdeksankulmainen levy + Lavat
Asiakkaan sovelluksesta riippuvaisten muutosten johdosta paino voi vaihdella.
Lisää pöytäkokoja saatavana tilauksesta.
Jalkalevyt tai adapterit eivät sisälly vakiona kahdeksankulmaisiin pöytiin.

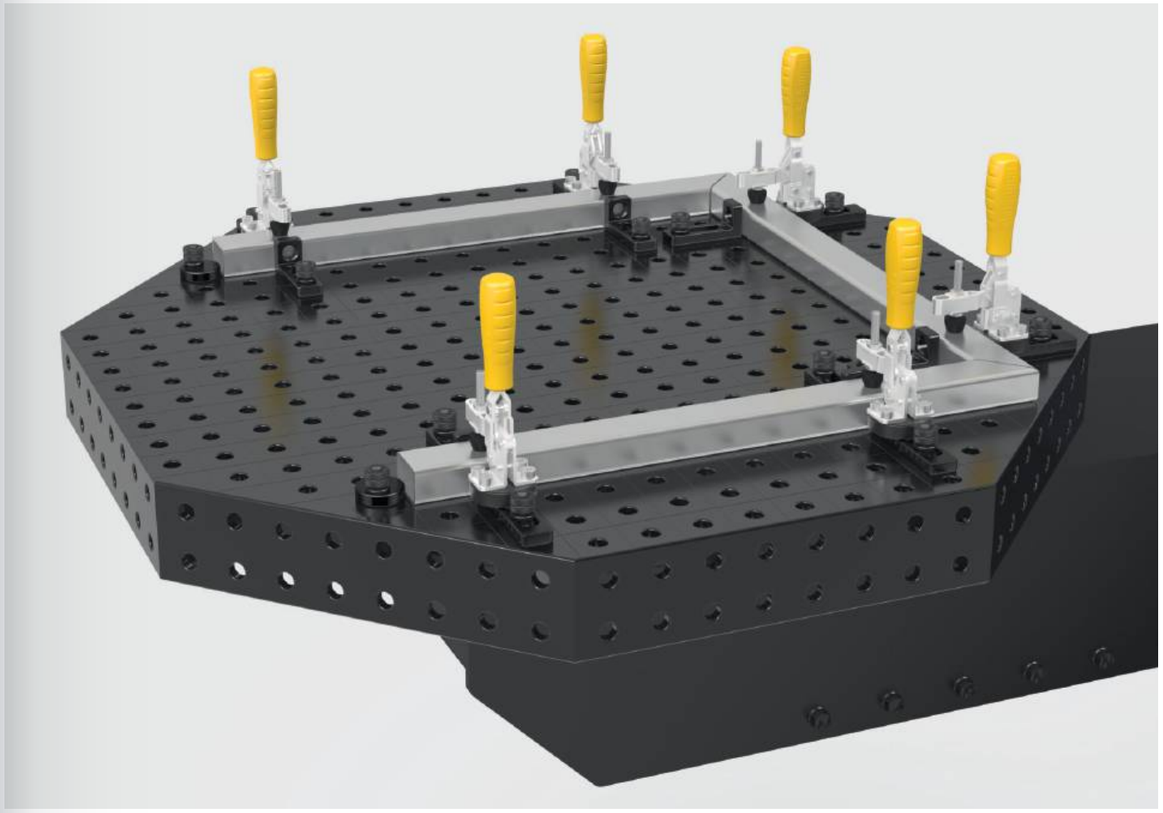

Sovitinlevy saatavilla pyynnöstä ja lisämaksusta

Adapterilevy tarvitaan kahdeksankulmaisen pöydän kiinnittämiseksi pyörittimeen. Adapterilevy erikoiskiinnityksin voidaan valmistaa pyynnöstä ja lisähinnasta.

Lisähinta asiakaskohtaisesta adapterilevystä
kahdeksankulmaisille sivupaneeleilla varustetuille pöydille

16 22 28

0-940000	**732 €** ○

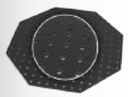

Lisämaksu porauskehän mukauttamisesta
kahdeksankulmaisille levyille

16 22 28

0-940000.1	**544 €** ○

Löydät lisätietoja ja lisävarusteita näihin tuotteisiin verkosta.

www.siegmund.com/
F-octagonal16

L: Pituus, B: Leveys, H: Korkeus, MS: Materiaalin vahvuus, G: Paino, Ø: Halkaisija

Epäkeskeinen vaste Ø 45 / Ø 75 nitrattu
säätyy rajattomasti

	MS (d)	Ø	G	
2-160401.N	12 mm	45 mm	0,13 kg	**18 €** •
2-160403.N	12 mm	75 mm	0,39 kg	**22 €** •

Epäkeskeinen vaste Ø 75 M10 kierteellä nitrattu
epäkeskovasteelle, säätyy rajattomasti

	MS (d)	Ø	G	
2-160402.N	12 mm	75 mm	0,38 kg	**24 €** •

Vaste 50 L / 80 L nitrattu
porarei'illä, ei pitkänomaista reikää, Reikien välitys 25 mm

	L (a)	B (b)	MS (d)	G	
2-160407.N	50 mm	30 mm	12 mm	0,08 kg	**24 €** •
2-160408.N	80 mm	30 mm	12 mm	0,16 kg	**26 €** •

Vaste 80 L nitrattu
uralla

	L (a)	B (b)	VB (f)	MS (d)	G	
2-160410.N	80 mm	30 mm	50 mm	12 mm	0,07 kg	**36 €** •

Vaste 12x83 Alumiini
uralla, Soveltuu erityisesti ruostumattomasta teräksestä valmistetuille komponenteille

	L (a)	B (b)	VB (f)	MS (d)	WS (d1)	G	
2-160412	83 mm	31 mm	50 mm	12 mm	8 mm	0,05 kg	**19 €** •

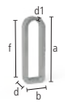

Vaste 12x78 / 12x97 Teräs Galvanoitu
uralla

	L (a)	B (b)	VB (f)	MS (d)	WS (d1)	G	
2-160415	78 mm	28 mm	50 mm	12 mm	6 mm	0,07 kg	**18 €** •
2-160417	97 mm	24 mm	71 mm	12 mm	4 mm	0,08 kg	**32 €** •

Vaste 24x78 Teräs Galvanoitu
Tarvitaan pitkä kiristyspultti, uralla

	L (a)	B (b)	VB (f)	MS (d)	WS (d1)	G	
2-160416	78 mm	28 mm	50 mm	24 mm	6 mm	0,13 kg	**25 €** •

Vaste 115 L / 150 L nitrattu
porausreiän ja pitkänomaisen reiän yhdistelmä, yhdistettävissä prismoihin ja adaptereihin

	L (a)	B (b)	VB (f)	MS (d)	G	
2-160420.N	115 mm	30 mm	50 mm	12 mm	0,20 kg	**43 €** •
2-160422.N	150 mm	35 mm	50 mm	12 mm	0,33 kg	**48 €** •

Löydät lisätietoja ja lisävarusteita näihin tuotteisiin verkosta.

www.siegmund.com/
F-stop16

Kiinnitysvaste 2–8 mm nitrattu
NEW

levyjen kiinnittämiseen tai työkappaleiden tukemiseen, matala profiili, Asteet: 2 mm, 4 mm, 6 mm, 8 mm

	L (a)	B (b)	VB (f)	MS (d)	G	
2-160460.N	115 mm	25 mm	50 mm	12 mm	0,15 kg	**60 €** •

Vaste 115 L Alumiini
porausreiän ja pitkänomaisen reiän yhdistelmä, yhdistettävissä prismoihin ja adaptereihin

	L (a)	B (b)	VB (f)	MS (d)	G	
2-160420.A	115 mm	30 mm	50 mm	12 mm	0,05 kg	**37 €** •

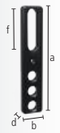

Vaste / Kiinnitys silta nitrattu
porausreiän ja pitkänomaisen reiän yhdistelmä, käytettävissä kiinnitystukena, voidaan kiinnittää ruuvipuristimella

	L (a)	B (b)	VB (f)	MS (d)	G	
2-160450.N	175 mm	35 mm	50 mm	12 mm	0,40 kg	**52 €** •

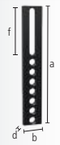

Vaste 300 M / 500 M nitrattu
porausreiän ja pitkänomaisen reiän yhdistelmä

	L (a)	B (b)	VB (f)	MS (d)	G	
2-160425.N	300 mm	50 mm	100 mm	12 mm	1,08 kg	**54 €** •
2-160432.N	500 mm	50 mm	150 mm	12 mm	1,85 kg	**83 €** •

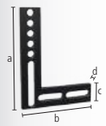

Litteä kulmavaste 250 nitrattu
porausreiän ja pitkänomaisen reiän yhdistelmä

	L (a)	B (b)	H (c)	MS (d)	G	
2-160444.N	250 mm	188 mm	50 mm	12 mm	1,35 kg	**106 €** •

Kulma-asteikko nitrattu
sis. 2x Väliholkki, portaaton säätöalue 0-90°

	L (a)	B (b)	MS (d)	G	
2-160455.N	130 mm	130 mm	5 mm	0,40 kg	**46 €** •

MS: Materiaalin vahvuus, G: Paino, Ø: Halkaisija, L: Pituus, B: Leveys, VB: Säätöalue, WS: Seinämäpaksuus, H: Korkeus

Suorakulma 50 L / 90 VL nitrattu
porarei'illä, ei pitkänomaista reikää

	L (a)	B (b)	H (c)	MS (d)	G	
2-160105.N	50 mm	30 mm	50 mm	12 mm	0,20 kg	**37 €** •
2-160113.N	90 mm	30 mm	90 mm	12 mm	0,34 kg	**59 €** •

Suorakulma 90 X nitrattu
uralla

	L (a)	B (b)	H (c)	MS (d)	G	
2-160108.N	90 mm	30 mm	25 mm	12 mm	0,19 kg	**43 €** •

Suorakulma 90 WL nitrattu
uralla, säädettävissä mihin tahansa suuntaan

	L (a)	B (b)	H (c)	MS (d)	G	
2-160111.N	90 mm	30 mm	90 mm	12 mm	0,27 kg	**62 €** •

Suorakulma 90 SL / 90 L / 140 L nitrattu
porausreiän ja pitkänomaisen reiän yhdistelmä

	L (a)	B (b)	H (c)	MS (d)	G	
2-160109.N	90 mm	30 mm	40 mm	12 mm	0,21 kg	**45 €** •
2-160110.N	90 mm	30 mm	90 mm	12 mm	0,31 kg	**59 €** •
2-160112.N	90 mm	35 mm	140 mm	12 mm	0,51 kg	**71 €** •

Suorakulma 140 WL nitrattu
porausreiän ja pitkänomaisen reiän yhdistelmä, uralla 100 mm

	L (a)	B (b)	H (c)	MS (d)	G	
2-160115.N	140 mm	35 mm	90 mm	12 mm	0,44 kg	**68 €** •

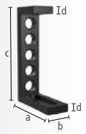

Suorakulma 150 L nitrattu
porausreiän ja pitkänomaisen reiän yhdistelmä

	L (a)	B (b)	H (c)	MS (d)	G	
2-160114.N	90 mm	35 mm	150 mm	12 mm	0,65 kg	**74 €** •

Suorakulma 300 G / 500 G nitrattu
käytettävissä pöydän jatkona, materiaali: GGG40

		L (a)	B (b)	H (c)	MS (d)	G	
2-160162.N	vasen	150 mm	49 mm	300 mm	12 mm	2,51 kg	**96 €** •
2-160164.N	vasen	195 mm	49 mm	500 mm	12 mm	4,56 kg	**136 €** •

Kääntyvä kulma 150 nitrattu
portaaton säätöalue 0-180°

	H (c)	MS (d)	Ø	G	
2-160101.N	150 mm	12 mm	150 mm	1,80 kg	**100 €** •

Suorakulma 250 G säädettävällä kulmalla nitrattu
käytettävissä pöydän jatkona, materiaali: GGG40, suositellaan tilattavaksi pareittain

		L (a)	B (b)	H (c)	MS (d)	G	
2-160161.N	vasen	145 mm	49 mm	250 mm	14 mm	2,16 kg	**134 €** •
2-160163.N	oikea	145 mm	49 mm	250 mm	14 mm	2,16 kg	**134 €** •

L: Pituus, B: Leveys, H: Korkeus, MS: Materiaalin vahvuus, G: Paino, Ø: Halkaisija

Suorakulma 250 GK / 500 GK / 750 GK nitrattu

käytettävissä pöydän jatkona, raskaille kappaleille, materiaali: GGG40, suositellaan tilattavaksi pareittain

		L (a)	B (b)	H (c)	MS (d)	G	
2-160124.N	vasen	145 mm	49 mm	250 mm	14 mm	2,10 kg	**131 €** •
2-160126.N	oikea	145 mm	49 mm	250 mm	14 mm	2,10 kg	**131 €** •
2-160134.N	vasen	195 mm	49 mm	500 mm	14 mm	5,30 kg	**200 €** •
2-160136.N	oikea	195 mm	49 mm	500 mm	14 mm	5,30 kg	**200 €** •
2-160146.N	vasen	200 mm	100 mm	750 mm	14 mm	8,30 kg	**345 €** •
2-160148.N	oikea	200 mm	100 mm	750 mm	14 mm	8,30 kg	**345 €** •

Kulmakiinnike valurautainen nitrattu

kulmittainen pöydän jatke 45°, materiaali: GGG40

	L (a)	B (b)	H (c)	G	
2-160190.N	100 mm	65 mm	100 mm	1,70 kg	**178 €** •

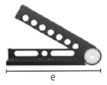

Säädettävä kulmavaste nitrattu

portaaton säätöalue 0-225°, sopiva kuusiokoloavain (280852.1) ei sisälly toimitukseen

	SL (e)	G	
2-160171.N	250 mm	2,80 kg	**524 €** •

Säädettävä kulmatuki, mekaaninen nitrattu

sisältäen asennusmallin, säädettävä kulma 10-150°

	SL (e)	G	
2-160170.N	260 mm	3,40 kg	**346 €** •

Tuki- ja kiinnitysrunko pieni / iso nitrattu

käytettävissä pöydän jatkona

		L (a)	B (b)	H (c)	G	
2-160300.N	oikea	150 mm	100 mm	50 mm	2,10 kg	**178 €** •
2-160301.N	vasen	150 mm	100 mm	50 mm	2,10 kg	**178 €** •
2-160302.N		300 mm	200 mm	50 mm	7,40 kg	**277 €** •

Pöydän laajennusosa Plasmanitrattu

5-sivuinen, yhdistettävissä pöytää (käytä yhdyspulttia 160563), pöydän jatkeeksi tai pystysuuntaiseksi tueksi

	L (a)	B (b)	H (c)	MS (d)	G	
2-160280.P	300 mm	300 mm	100 mm	12 mm	16 kg	**451 €** •
2-160272.P	400 mm	200 mm	200 mm	12 mm	25 kg	**687 €** •
2-160290.P	500 mm	500 mm	100 mm	12 mm	40 kg	**960 €** •

Löydät lisätietoja ja lisävarusteita näihin tuotteisiin verkosta.

www.siegmund.com/
F-square16

Suorakulmainen U-Palkki 100x100 Plasmanitrattu

yhdistettävissä pöytää (käytä yhdyspulttia 160563), pöydän jatkeeksi tai pystysuuntaiseksi tueksi, kiinnitysreiät jaloille alkaen 500 mm mitasta, 1000 mm:stä eteenpäin käytettävä pöydän tukijalkaa

	L (a)	B (b)	H (c)	MS (d)	G	
2-160396.P	100 mm	100 mm	100 mm	12 mm	4 kg	**327 €** •
2-160360.P	500 mm	100 mm	100 mm	12 mm	15 kg	**467 €** •
2-160370.P	1000 mm	100 mm	100 mm	12 mm	27 kg	**750 €** •
2-160380.P	1500 mm	100 mm	100 mm	12 mm	39 kg	**917 €** •
2-160390.P	2000 mm	100 mm	100 mm	12 mm	51 kg	**1.354 €** •

Suorakulmainen U-Palkki 200x100 Plasmanitrattu

yhdistettävissä pöytää (käytä yhdyspulttia 160563), pöydän jatkeeksi tai pystysuuntaiseksi tueksi, kiinnitysreiät jaloille alkaen 500 mm mitasta, 1000 mm:stä eteenpäin käytettävä pöydän tukijalkaa

	L (a)	B (b)	H (c)	MS (d)	G	
2-160396.1.P	200 mm	100 mm	100 mm	12 mm	6 kg	**353 €** •
2-160360.1.P	500 mm	200 mm	100 mm	12 mm	22 kg	**595 €** •
2-160370.1.P	1000 mm	200 mm	100 mm	12 mm	38 kg	**1.025 €** •
2-160380.1.P	1500 mm	200 mm	100 mm	12 mm	55 kg	**1.357 €** •
2-160390.1.P	2000 mm	200 mm	100 mm	12 mm	72 kg	**1.819 €** •

L: Pituus, B: Leveys, H: Korkeus, MS: Materiaalin vahvuus, G: Paino, SL: Sivun pituus

Alumiiniprofiili suorakulma

- Nopeasti käyttövalmis päädyssä olevien kiinnityslevyjen ansiosta
- Joustavat asennusvaihtoehdot integroidun kuusikulmaisen uran ansiosta
- Kevyt muotoilu helppoa käsittelyä varten
- Ihanteellinen pöydän jatkeeksi tai ylimääräiseksi pystysuoraksi kiinnityspinnaksi
- Kustannusoptimoitu integroitujen komponenttien ansiosta

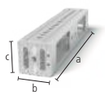

Alumiiniprofiili suorakulma 500x100x100 kuusikulmaisella uralla
Kiinnityslevy molemmissa päädyissä, kuusikulmaisella uralla HX8, pöydän jatkoksi ja pystysuuntaiseksi kiinnityspinnaksi, 1000 mm:stä eteenpäin käytettävä pöydän tukijalkaa, Tasaisuuden toleranssi < 0,9 mm / 1000 mm

	L (a)	B (b)	H (c)	G	
4-AQ16HX300	300 mm	100 mm	100 mm	1,90 kg	**74 €** •
4-AQ16HX500	500 mm	100 mm	100 mm	3 kg	**95 €** •
4-AQ16HX800	800 mm	100 mm	100 mm	4,50 kg	**128 €** •
4-AQ16HX1000	1000 mm	100 mm	100 mm	5,50 kg	**149 €** •
4-AQ16HX1200	1200 mm	100 mm	100 mm	6,70 kg	**170 €** •
4-AQ16HX1500	1500 mm	100 mm	100 mm	8,20 kg	**202 €** •
4-AQ16HX2000	2000 mm	100 mm	100 mm	10,80 kg	**255 €** •

Liukupalat

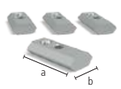

Sarja Liukupala HX8
4 kpl pakkaus, kierteellä, lisävarusteiden kiinnitys ruuveilla, Galvanoitu, työntäminen aukkoon sivulta, Lipsumaton istuvuus uraan jousipallon ansiosta

	L (a)	B (b)	H (c)	G	
2-000551	30 mm	15 mm	7 mm	0,08 kg	**10 €** •

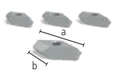

Sarja Liukupala HX8 pyöritettävä
4 kpl pakkaus, kierteellä, lisävarusteiden kiinnitys ruuveilla, Galvanoitu, mahdollistaa asettamisen uraan yläpuolelta, kiristyy uraan kun kääntyy kiinnityspultin kiristyssuuntaan, Lisää versioita saatavilla verkossa: M5 kierteellä

	L (a)	B (b)	H (c)	G	
2-000552.2	20 mm	15 mm	7 mm	0,04 kg	**10 €** •

Sarja Liukupala HX8 sisääntyönnettävä
4 kpl pakkaus, kierteellä, lisävarusteiden kiinnitys ruuveilla, Galvanoitu, työntäminen aukkoon ylhäältä, Lipsumaton istuvuus uraan jousipallon ansiosta, Lisää versioita saatavilla verkossa: M5 kierteellä

	L (a)	B (b)	H (c)	G	
2-000553.2	30 mm	12 mm	7 mm	0,08 kg	**10 €** •

Alumiiniprofiilin tuki

Alumiiniprofiilin tuki 100x24 mm (25 mm ruudukko)
Versio täydellä reikäjaolla lisää kiinnitysmahdollisuuksia, Vaatii kiinnityspultin ilman uraa, pöydän jatkoksi ja pystysuuntaiseksi kiinnityspinnaksi, 1000 mm:stä eteenpäin käytettävä pöydän tukijalkaa

	L (a)	B (b)	H (c)	G	
4-AR16014050.V	500 mm	100 mm	24 mm	0,75 kg	**29 €** •
4-AR16014080.V	800 mm	100 mm	24 mm	1,20 kg	**44 €** •
4-AR16014100.V	1000 mm	100 mm	24 mm	1,50 kg	**52 €** •
4-AR16014120.V	1200 mm	100 mm	24 mm	1,80 kg	**63 €** •
4-AR16014150.V	1500 mm	100 mm	24 mm	2,24 kg	**80 €** •
4-AR16014200.V	2000 mm	100 mm	24 mm	2,93 kg	**103 €** •

Alumiiniprofiilin tuki 100x24 mm (25 mm ruudukko pitkittäisellä reiällä)
Säädettävä kiinnittys eri kulmiin on myös mahdollista, Vaatii kiinnityspultin ilman uraa, pöydän jatkoksi ja pystysuuntaiseksi kiinnityspinnaksi, 1000 mm:stä eteenpäin käytettävä pöydän tukijalkaa

	L (a)	B (b)	H (c)	G	
4-AR16014050.VL	500 mm	100 mm	24 mm	0,73 kg	**34 €** •
4-AR16014080.VL	800 mm	100 mm	24 mm	1,16 kg	**50 €** •
4-AR16014100.VL	1000 mm	100 mm	24 mm	1,45 kg	**59 €** •
4-AR16014120.VL	1200 mm	100 mm	24 mm	1,73 kg	**74 €** •
4-AR16014150.VL	1500 mm	100 mm	24 mm	2,16 kg	**92 €** •
4-AR16014200.VL	2000 mm	100 mm	24 mm	2,88 kg	**118 €** •

Tarvikkeet

Adapteri ruuvipuristimille nitrattu
ruuvipuristimien käyttämiseksi alumiiniprofiileissa, ruuvipuristimille: 160610, 160630, 160601, 160604, 160620

	L (a)	Ø	G	
2-AP160605.N	48 mm	26 mm	0,11 kg	**13 €** •
2-AP160602.N	60 mm	26 mm	0,13 kg	**16 €** •

Pitkänmallinen adapteri ruuvipuristimille
ruuvipuristimien käyttämiseksi alumiiniprofiileissa, ruuvipuristimille: 160610, 160630, 160601, 160604, 160620, kiinnittämiseen: Kiinnityspultti ilman uraa

	L (a)	B (b)	H (c)	G	
2-AP160602.X7	123 mm	23 mm	12 mm	0,19 kg	**11 €** •

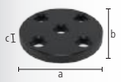

Pyöreä adapteri ruuvipuristimille
ruuvipuristimien käyttämiseksi alumiiniprofiileissa, ruuvipuristimille: 160610, 160630, 160601, 160604, 160620, kiinnittämiseen: Kiinnityspultti ilman uraa

	L (a)	B (b)	H (c)	G	
2-AP160603.X7	98 mm	98 mm	12 mm	0,60 kg	**15 €** •

Löydät lisätietoja ja lisävarusteita näihin tuotteisiin verkosta.

www.siegmund.com/
F-profile

L: Pituus, B: Leveys, H: Korkeus, G: Paino, Ø: Halkaisija

Pintakiinnityspultti Sinistetty
160590: Kiinnitysetäisyys n. 22-26 mm, 160590.3: Kiinnitysetäisyys n. 34-38 mm, 160590.4: Kiinnitysetäisyys n. 46-50 mm, suositellaan alumiiniprofiileihin kiinnittämiseen, EI VOI käyttää pöytien ja U-palkkien yhdistämiseen

B 16

		L (a)	SK	ZK1	ZK	AM1	AM	G	
2-160590	kaksois	55 mm	50 kN	2 kN	4 kN	10 Nm	10 Nm	0,11 kg	**49 €** •
2-160590.3	kolmois	67 mm	50 kN	2 kN	4 kN	10 Nm	10 Nm	0,13 kg	**54 €** •
2-160590.4	nelois	79 mm	50 kN	2 kN	4 kN	10 Nm	10 Nm	0,14 kg	**59 €** •

Pintakiinnitys-uppokantapultti Sinistetty
Komponettien uppokantainen kiinnike, 160595: Kiinnitysetäisyys n. 22-26 mm, 160595.3: Kiinnitysetäisyys n. 34-38 mm, 160595.4: Kiinnitysetäisyys n. 46-50 mm, Ei sovellu urareikiin, EI VOI käyttää pöytien ja U-palkkien yhdistämiseen

B 16

		L (a)	SK	ZK1	ZK	AM1	AM	G	
2-160595	kaksois	33 mm	45 kN	2 kN	3 kN	10 Nm	10 Nm	0,05 kg	**43 €** •
2-160595.3	kolmois	45 mm	45 kN	2 kN	3 kN	10 Nm	10 Nm	0,07 kg	**48 €** •
2-160595.4	nelois	57 mm	45 kN	2 kN	3 kN	10 Nm	10 Nm	0,08 kg	**53 €** •

Pikakiinnityspultti ilman uraa Sinistetty
ilman o-rengasuraa tasaisille pinnoille, EI VOI käyttää pöytien ja U-palkkien yhdistämiseen

B 16

		L (a)	SK	ZK	AM1	AM	G	
2-160511	kaksois	53 mm	55 kN	10 kN	2,50 Nm	10 Nm	0,08 kg	**40 €** •
2-160513	kolmois	65 mm	55 kN	10 kN	2,50 Nm	10 Nm	0,10 kg	**49 €** •
2-160515	nelois	77 mm	55 kN	10 kN	2,50 Nm	10 Nm	0,12 kg	**57 €** •

Tyyli: kaksois / kolmois / nelois

Uppokantapultti ilman uraa Sinistetty
Komponettien uppokantainen kiinnike, vain alumiiniprofiilien kiinnittämiseen, kiristä alumiiniosat vain käsikireyteen

B 16

		L (a)	SK	ZK	AM1	AM	G	
2-AP160528	kaksois	32 mm	55 kN	1 kN	2,50 Nm	10 Nm	0,04 kg	**34 €** •
2-AP160529	kolmois	44 mm	55 kN	1 kN	2,50 Nm	10 Nm	0,06 kg	**40 €** •
2-AP160530	nelois	56 mm	55 kN	1 kN	2,50 Nm	10 Nm	0,08 kg	**46 €** •

Uppokantapultti Sinistetty
Komponettien uppokantainen kiinnike, EI VOI käyttää pöytien ja U-palkkien yhdistämiseen, ei sovellu alumiiniprofiileille, Ei sovellu urareikiin

B 16

		L (a)	SK	ZK	AM	G	
2-160528	kaksois	31 mm	55 kN	3 kN	10 Nm	0,04 kg	**34 €** •
2-160529	kolmois	43 mm	55 kN	3 kN	10 Nm	0,05 kg	**40 €** •

Kauluksellinen yhdyspultti Sinistetty
pöytien, u-palkkien ja alumiiniprofiilien yhdistämiseen, Soveltuu urareikiin, Kiinteä pitkäaikainen liitos

B 16

		L (a)	SK	ZK	AM1	AM	G	
2-160583	kaksois	39 mm	55 kN	3 kN	12 Nm	14,40 Nm	0,07 kg	**25 €** •
2-160584	kolmois	51 mm	55 kN	3 kN	12 Nm	14,40 Nm	0,09 kg	**29 €** •
2-160585	nelois	63 mm	55 kN	3 kN	12 Nm	14,40 Nm	0,11 kg	**34 €** •

Pikakiinnityspultti litteä ilman uraa Sinistetty
Minimaalinen ulostyöntymä, EI VOI käyttää pöytien ja U-palkkien yhdistämiseen, soveltuu alumiiniprofiileille, Soveltuu urareikiin

B 16

		L (a)	SK	ZK	AM1	AM	G	
2-160524	kaksois	36 mm	55 kN	10 kN	2,50 Nm	10 Nm	0,06 kg	**35 €** •
2-160525	kolmois	48 mm	55 kN	10 kN	2,50 Nm	10 Nm	0,08 kg	**43 €** •

L: Pituus, G: Paino, SK: Leikkausvoima, AM: Kiristysmomentti Teräs, AM1: Kiristysmomentti Alumiini, kiinnitysmomentti riippuu materiaalista, ZK: Vetovoima Teräs, ZK1: Vetovoima Alumiini

Säädettävä pikakiinnityspultti ilman uraa Sinistetty

160571: Kiinnitysetäisyys n. 12-24 mm, 160573: Kiinnitysetäisyys n. 24-36 mm, räätälöityjen laserleikkeiden kiinnittämiseen, soveltuu alumiiniprofiileille, kiristä alumiiniosat vain käsikireyteen, EI VOI käyttää pöytien ja U-palkkien yhdistämiseen

100 B 16

		L (a)	SK	ZK	AM1	AM	G	
2-160571	kaksois	78 mm	55 kN	10 kN	2,50 Nm	10 Nm	0,13 kg	**45 €** •
2-160573	kolmois	90 mm	55 kN	10 kN	2,50 Nm	10 Nm	0,15 kg	**54 €** •

Yleiskiinnityspultti Sinistetty

160532: Kiinnitysetäisyys n. 22-28 mm, 160533: Kiinnitysetäisyys n. 34-40 mm, EI VOI käyttää pöytien ja U-palkkien yhdistämiseen

B 16

		L (a)	SK	ZK	AM1	AM	G	
2-160532	kaksois	59 mm	50 kN	10 kN	2,50 Nm	10 Nm	0,11 kg	**41 €** •
2-160533	kolmois	71 mm	50 kN	10 kN	2,50 Nm	10 Nm	0,12 kg	**52 €** •

Magneettinen kiinnityspultti Alumiini

Kiinnittämistä ilman työkaluja, Soveltuu puristusta sietämättömille osille tai käytöön kun vastatukea ei ole saatavilla

AL 16

	HK	L (a)	SF	G	
2-160740	0,10 kN	34 mm	12 mm	0,02 kg	**17 €** •
2-160740.1	0,10 kN	46 mm	24 mm	0,03 kg	**19 €** •
2-160740.2	0,10 kN	58 mm	36 mm	0,04 kg	**22 €** •

Välirengas magneettiselle kiinnityspultille Sinistetty

Kahden kiinnityselementin välinen etäisyys

B 16

	L (a)	G	
2-160539	12 mm	0,02 kg	**2 €** •

Yhdyspultti XL Sinistetty

Pöytien ja U-palkkien yhdistämiseen, ei sovellu alumiiniprofiileille, Ei sovellu urareikiin, Kiinteä pitkäaikainen liitos, karkaistu

B 16

		L (a)	SK	ZK	AM	G	
2-160563	kaksois	38 mm	50 kN	10 kN	86 Nm	0,06 kg	**20 €** •
2-160564	kolmois	50 mm	50 kN	10 kN	86 Nm	0,08 kg	**25 €** •

Asemointipultti Sinistetty

Korvaa kustannustehokkaasti toisen kiinnityspultin, EI VOI käyttää pöytien ja U-palkkien yhdistämiseen

B 16

	L (a)	G	
2-160540	38 mm	0,07 kg	**13 €** •

Löydät lisätietoja ja lisävarusteita näihin tuotteisiin verkosta.

www.siegmund.com/
F-bolt16

L: Pituus, G: Paino, SK: Leikkausvoima, AM: Kiristysmomentti Teräs, AM1: Kiristysmomentti Alumiini, kiinnitysmomentti riippuu materiaalista, ZK: Vetovoima Teräs, SF: Akselin pituus, HK: Maks. pitovoima

Puristin Sinistetty / nitrattu
vaihdettavat prismat, Kuulan halkaisija karalla 8 mm, Karassa 12x3 mm trapetsikierre, Pystytuki karkaistu

BAR N B 16

	SP	B (b)	H (c)	G	
2-160610	2,50 kN	163 mm	200 mm	1,19 kg	**68 €** •

Puristin 45°/90° Sinistetty
vaihdettavat prismat, Kuulan halkaisija karalla 8 mm, Karassa 12x3 mm trapetsikierre, portaattomasti 0-360° pyörivä

B 16

	SP	H (c)	G	
2-160630	2,50 kN	200 mm	0,72 kg	**65 €** •

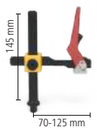

Professional Vipupuristin Sinistetty / nitrattu
suositellaan vain plasmanitratuille pöydille, Pystytuki karkaistu

BAR N B 16

	SP	B (b)	H (c)	G	
2-160606	2,50 kN	132 mm	150 mm	1,20 kg	**93 €** •

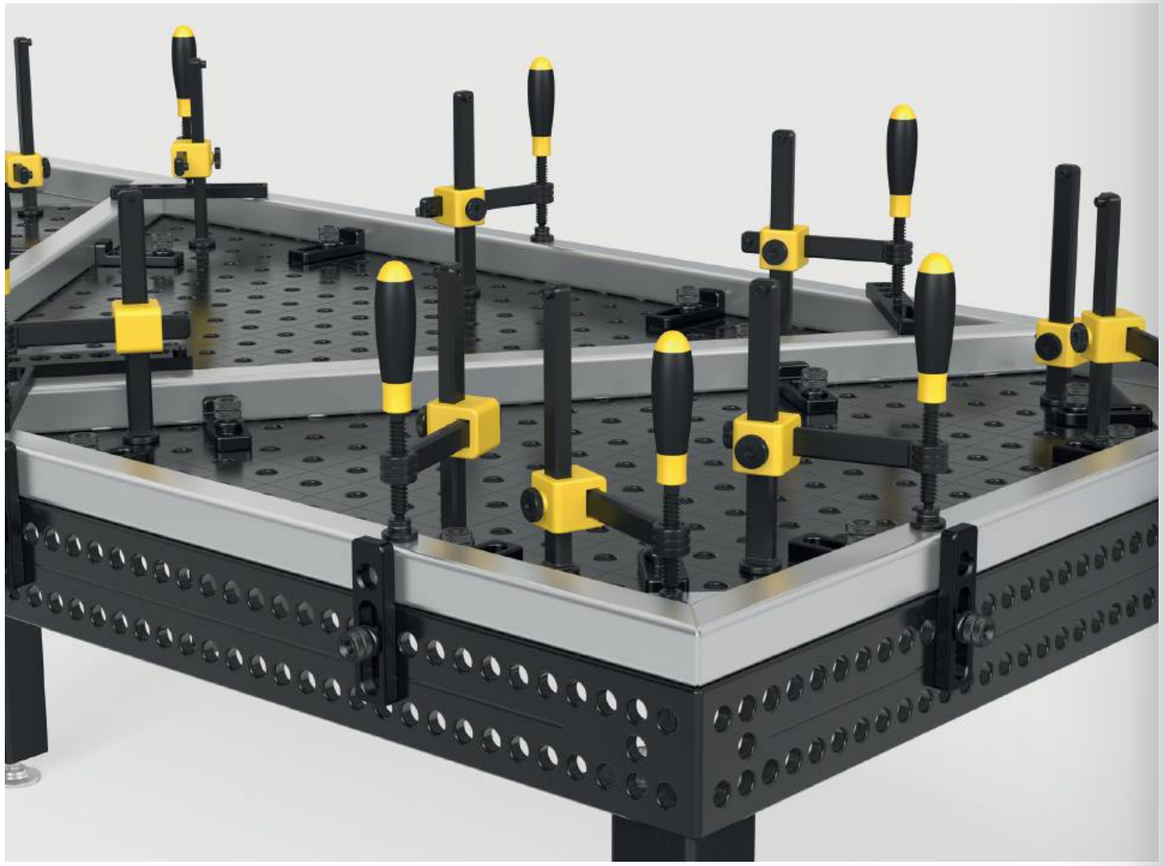

Löydät lisätietoja ja lisävarusteita näihin tuotteisiin verkosta.

www.siegmund.com/
F-clamp16

Nivelputkipuristin nitrattu NEW
vaihdettavat prismat, Kuulan halkaisija karalla 8 mm, Karassa 12x3 mm trapetsikierre, kiristys säätörenkaalla, Kompakti muotoilu ja minimaalinen tukipinta, Kustannustehokas vaihtoehto perinteisille puristimille

BAR N 16

	SP	B (b)	H (c)	G	
2-160626.N	1,50 kN	100 mm	285 mm	0,50 kg	**32 €** •

Ruuvipuristin putkivarrella Sinistetty
vaihdettavat prismat, Kuulan halkaisija karalla 8 mm, Karassa 12x3 mm trapetsikierre, sopiva yksinkertaisiin kiinnitysratkaisuihin, kiristys säätörenkaalla

B 16

	SP	B (b)	H (c)	G	
2-160601	1,50 kN	163 mm	200 mm	0,95 kg	**68 €** •

Putkikiinnitin yleismalli Sinistetty
vaihdettavat prismat, Kuulan halkaisija karalla 8 mm, Karassa 12x3 mm trapetsikierre, Puristaa +/- 42° kulmassa, kiristys säätörenkaalla

B 16

	SP	B (b)	H (c)	G	
2-160604	0,60 kN	165 mm	150 mm	0,70 kg	**69 €** •

Ruuvipuristin Sinistetty / nitrattu
vaihdettavat prismat, Kuulan halkaisija karalla 8 mm, Karassa 12x3 mm trapetsikierre, Pystytuki karkaistu

BAR N B 16

	SP	B (b)	H (c)	G	
2-160620	2,50 kN	128 mm	200 mm	0,95 kg	**38 €** •

Lyhyt ruuvikara holkilla ja prismalla Sinistetty
trapetsi-kierre 12x3 mm, sopii kaikkiin järjestelmäreikiin

B 16

	H (c)	G	
2-160666	75 mm	0,08 kg	**27 €** •

Kierreholkki Sinistetty
trapetsi-kierre 12x3 mm, sopii kaikkiin järjestelmäreikiin

B 16

	H (c)	Ø	G	
2-160618	10 mm	19 mm	0,01 kg	**15 €** •

B: Leveys, H: Korkeus, G: Paino, SP: Maksimi puristusvoima, Ø: Halkaisija

Prismat ruuvipuristimille
karalle jossa 8 mm kuulan halkaisija, sopii käytettävksi 16 mm rei'issä ja puristimissa

		H (c)	Ø	G	
2-160656	16 B	14 mm	25 mm	0,03 kg	**10 €** •
2-160656.E	16 E	14 mm	25 mm	0,03 kg	**15 €** •
2-160656.PA	16 PA	14 mm	25 mm	0,01 kg	**10 €** •

Paininkuula ruuvipuristimille
karalle jossa 8 mm kuulan halkaisija, Soveltuu vain puristimiin, kulmiin tai uriin puristamiseen

		H (c)	Ø	G	
2-160660	16 B	13 mm	20 mm	0,02 kg	**10 €** •
2-160660.E	16 E	13 mm	20 mm	0,02 kg	**15 €** •
2-160660.PA	16 PA	13 mm	20 mm	0,01 kg	**11 €** •

Paininvaste ruuvipuristimille Sinistetty
sopii käytettävksi 16 mm rei'issä ja puristimissa, asiakaskohtaisiin tarpeisiin

B 16

	H (c)	Ø	G	
2-160661	25 mm	25 mm	0,07 kg	**17 €** •

Prisma Ø 25
karalle jossa 8 mm kuulan halkaisija, Soveltuu vain puristimiin

		H (c)	Ø	G	
2-160650	16 B	19 mm	25 mm	0,04 kg	**15 €** •
2-160650.A	16 AL	19 mm	25 mm	0,02 kg	**17 €** •
2-160650.PA	16 PA	19 mm	25 mm	0,01 kg	**15 €** •

Pikakiinnityspuristin 100
Kiinnitysvarren pituus 100 mm, Kiinnitysväli 0-100 mm, Kiinnitys järjestelmäreikiin

16

	L (a)	B (b)	H (c)	G	
2-160706	340 mm	30 mm	150 mm	0,70 kg	**72 €** •

Pikakiinnityspuristin 160
Kiinnitysvarren pituus 160 mm, Kiinnitysalue 0-140 mm, Kiinnitys järjestelmäreikiin

16

	L (a)	B (b)	H (c)	G	
2-160707	360 mm	30 mm	150 mm	0,90 kg	**72 €** •

Pystypuristin 1800 adapterilla
Adapteri CS160715.4, System 16 reikään

16

	SP	G	Erikoistarjous hinta
4-CS160790	1,80 kN	0,79 kg	**54 €** •
			normaalisti 58 €

Vaakapuristin 1800 adapterilla
Adapteri CS160715.4, System 16 reikään

16

	SP	G	Erikoistarjous hinta
4-CS160794	1,80 kN	0,79 kg	**52 €** •
			normaalisti 55 €

Vaaka-vipupuristin 2500 adapterilla
Adapteri CS160715.4, System 16 reikään

16

	SP	G	Erikoistarjous hinta
4-CS160792	2,50 kN	0,87 kg	**66 €** •
			normaalisti 71 €

Vaaka-vipupuristin 4000 adapterilla
Adapteri CS160715.4, System 16 reikään

16

	SP	G	Erikoistarjous hinta
4-CS160793	4 kN	1,36 kg	**83 €** •
			normaalisti 88 €

Kiinnityskynnet

kiinnityskynsi 2-12 / 18-32
Alumiini, CS160212: Kiinnitysetäisyys 2-12 mm, CS161832: Kiinnitysetäisyys 18-32 mm, kiinnittämiseen: Pultti 160532 (ei sisälly toimitukseen)

AL 16

		L (a)	B (b)	H (c)	G	
2-CS160212	2-12	103 mm	30 mm	20 mm	0,06 kg	**13 €** •
2-CS161832	18-32	103 mm	30 mm	35 mm	0,06 kg	**13 €** •

Sarja kiinnityskynsi
Toimitussisältö: 4x kiinnityskynsi 2-12 CS160212, 4x kiinnityskynsi 18-32 CS161832, 4x Pultti 160532

16

	G	Erikoistarjous hinta
2-CS160212.Set	0,92 kg	**189 €** •
		normaalisti 273 €

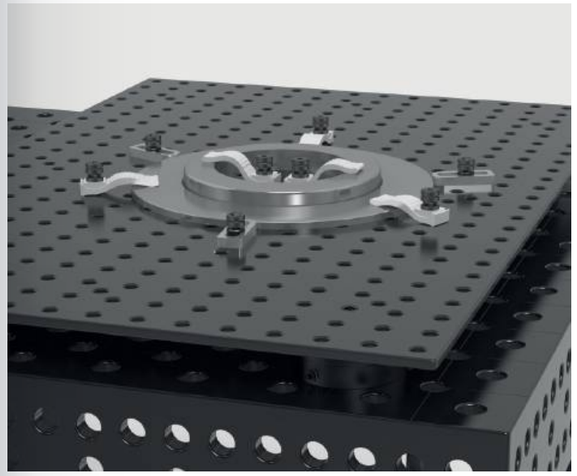

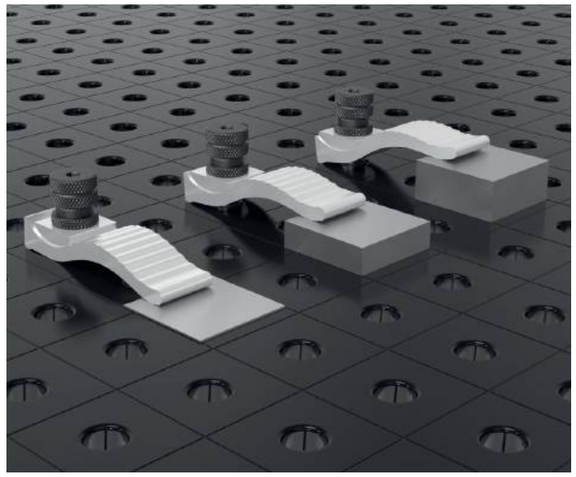

H: Korkeus, G: Paino, Ø: Halkaisija, L: Pituus, B: Leveys, SP: Maksimi puristusvoima

Vario Prisma Ø 50 90°/120° ruuvattavalla kauluksella

M10-kierre esimerkiksi prisman korokkeille tuote no. 160649, pyöreille ja neliömäisille putkille Ø 80 mm saakka

		H (c)	Ø	G	
2-160645.1.N	16 N BAR	20 mm	50 mm	0,21 kg	**43 €** •
2-160645.1.A	16 AL	20 mm	50 mm	0,07 kg	**58 €** •
2-160645.1.PA	16 PA	20 mm	50 mm	0,03 kg	**55 €** •

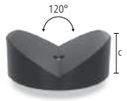

Prisma Ø 80 120° ruuvattavalla kauluksella

M10-kierre esimerkiksi prisman korokkeille tuote no. 160649, putkille Ø 120 mm saakka

		H (c)	Ø	G	
2-160652.1	16 B	30 mm	80 mm	0,77 kg	**48 €** •
2-160652.1.A	16 AL	30 mm	80 mm	0,26 kg	**72 €** •
2-160652.1.PA	16 PA	30 mm	80 mm	0,12 kg	**72 €** •

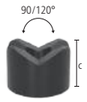

Vario Prisma Ø 50 90°/120° ilman kaulusta Sinistetty

Prisma voidaan kiinnittää pulteilla, pyöreille ja neliömäisille putkille Ø 80 mm saakka

B 16

	H (c)	Ø	G	
2-160641	35 mm	50 mm	0,39 kg	**44 €** •

Kiinnitys prisma putkille Sinistetty

pyöreiden ja neliömäisten putkien kiinnittämiseen Ø 45 mm saakka, kiinnitys pultilla

B 16

	H (c)	Ø	G	
2-160670	40 mm	45 mm	0,26 kg	**18 €** •

Ruuvattava kannake Ø 50 Sinistetty

ruuvilla säädettävä alue 55-75 mm, yhdistettävissä tukisarjan 160821 ja prismajatkojen kanssa

B 16

	H (c)	Ø	G	
2-160822	55-75 mm	50 mm	0,71 kg	**39 €** •

Korkeussäädettävä tuki mitta-asteikolla Sinistetty

sisältyy Asetusruuvi, korkeuden portaatton säätöalue 20-105 mm, säätöruuvi yhdistämiseksi prismoihin

100 B 16

	H (c)	Ø	G	
2-160824	125 mm	40 mm	0,33 kg	**49 €** •

Varaosasetti 7 kpl Sinistetty

säätöalue 1-60 mm korkeuserolle, M10 kierteellä

B 16

	H (c)	Ø	G	
2-160821	65 mm	25 mm	0,17 kg	**45 €** •

Jatkokannake Sinistetty

muuttuva tukipinta, M10 kierteellä

B 16

	H (c)	Ø	G	
2-160821.1	65 mm	25 mm	0,09 kg	**22 €** •

Korotusholkkisarja

levyjen porrastus: 1 / 2 / 3 / 5 / 10 / 20 mm

16

	Ø	G	
2-160821.2	25 mm	0,08 kg	**22 €** •

Prisman jatkokannake Sinistetty

yhteensopiva prismojen, tukisarjan 160821 ja ruuvattavan tuen 160822 kanssa

B 16

	L (a)	Ø	G	
2-160649.1	50 mm	16 mm	0,08 kg	**20 €** •
2-160649.2	100 mm	16 mm	0,15 kg	**26 €** •

Prisman korotusjalka Sinistetty

prismojen asemoimiseksi järjestelmäreikiin

B 16

	L (a)	Ø	G	
2-160649	10 mm	16 mm	0,02 kg	**8 €** •

Erikoispultti

System 16 prismoille

16

	L (a)	Ø	G	
2-160649.0	10 mm	16 mm	0,02 kg	**8 €** •

Löydät lisätietoja ja lisävarusteita näihin tuotteisiin verkosta.

www.siegmund.com/
F-prism16

H: Korkeus, G: Paino, Ø: Halkaisija, L: Pituus

Työkaluvaunu Pulveripinnoitettu
kantokyky 240 kg

16

	L (a)	B (b)	H (c)	G	
2-160910	555 mm	560 mm	680 mm	30 kg	**659 €** •

Työkaluseinä Pulveripinnoitettu
Asennus hitsauspöytään yleispultilla 160532 tai seinään ruuveilla.

16

	L (a)	B (b)	H (c)	G	
2-160912	500 mm	50 mm	500 mm	7,40 kg	**265 €** •

Suojaseinä
kiinnitys kahdella pultilla (16: 000520, 22: 002822, 28: 280511), tuotantoon liittyvä, ei naarmuuntumaton, mahdollisuus värilliseen lakkaukseen asiakkaan pyynnöstä, lisämaksusta

16 22 28

	L (a)	B (b)	H (c)	G	
2-280980	1600 mm	50 mm	800 mm	23 kg	**217 €** •

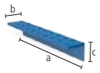

Kiinnike työkaluseinään holkeilla Pulveripinnoitettu
mallille Puristimet / Prismat / Pultit, Taustalevy ei sisälly toimitukseen

16

	L (a)	B (b)	H (c)	Ø	G	
2-160930	500 mm	80 mm	90 mm	16 mm	1,90 kg	**77 €** •

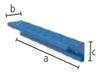

Kiinnike työkaluseinään ilman kiinnityskoukkuja Pulveripinnoitettu
mallille Prismat / Pultit, Taustalevy ei sisälly toimitukseen

16

	L (a)	B (b)	H (c)	Ø	G	
2-160931	500 mm	80 mm	90 mm	16 mm	1,60 kg	**55 €** •

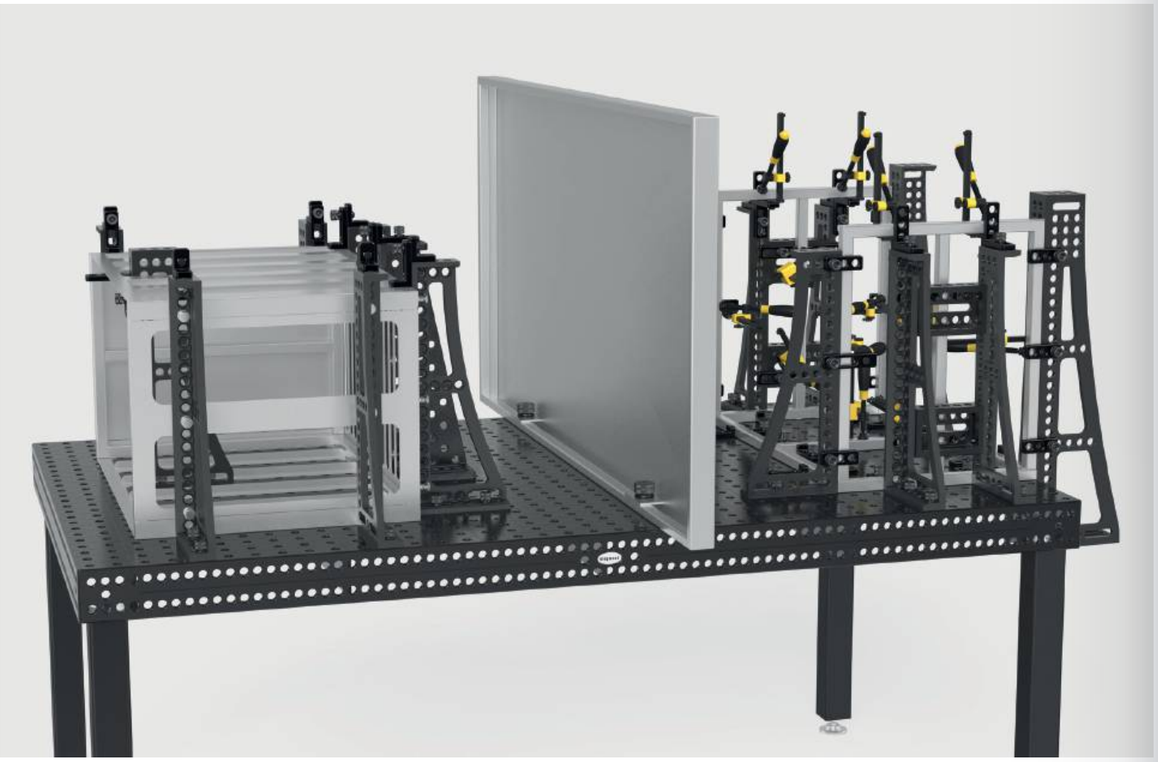

Pidike työkaluseinään Sinistetty
10 kpl / pakkauksissa

B 16

	L (a)	Ø	G	
2-160936.10	22 mm	16 mm	0,01 kg	**16 €** •

Kuusiokoloavain Koko 4
keltainen

16

	G	
2-160852	0,06 kg	**13 €** •

Harja Ø 17 suojakannella
Reikien puhdistamiseen

16

	Ø	G	
2-160820	17 mm	0,05 kg	**18 €** •

Harja Ø 17 porakiinnityksellä / 10 kpl pakkaus
Reikien puhdistamiseen

16

	Ø	G	
2-160820.10	17 mm	0,05 kg	**66 €** •

Polttimenpidin Sinistetty
Voidaan asettaa järjestelmäreikään

B 16

	H (c)	G	
2-160920	200 mm	0,27 kg	**25 €** •

Maadoitusliitin pehmeä
Takaa 100% kontaktin pöytärunkoon, Kiinnitys järjestelmäreikiin, Kuormitus 500 amppeeriin, Kaapelin halkaisija 70-95 mm²

16 22 28

	G	
2-000810	0,66 kg	**52 €** •

Nostokorva
Siegmund-hitsauspöytien ja U-palkkien turvalliseen kuljetukseen, Kiinnittämiseen: System 16: 4x 160511, Kantavuus: 1500 kg (aksiaalinen kuorma)

16

	L (a)	B (b)	H (c)	G	
2-160836	141 mm	141 mm	120 mm	3,10 kg	**67 €** •

Löydät lisätietoja ja lisävarusteita näihin tuotteisiin verkosta.

www.siegmund.com/
F-accessories16

L: Pituus, B: Leveys, H: Korkeus, G: Paino, Ø: Halkaisija

Basic

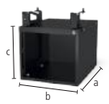

Sub Table Box lukittava Basic mallille
Pulveripinnoitettu, Säilytystilaa hitsauspöytäsi luona, 360 mm tila laatikoille, lukittava, sis. 2 avainta

16

	L (a)	B (b)	H (c)	TF	G	
2-161990	630 mm	485 mm	430 mm	100 kg	28,50 kg	**393 €** •

Sarja Sub Table Box lukittava Basic mallille Sis. 2 laatikkoa
sis. laatikot (2x 004230), Pulveripinnoitettu, Säilytystilaa hitsauspöytäsi luona, lukittava, sis. 2 avainta, toimitetaan esikasattuna, laatikon ulosvetopituus 500 mm

16

	L (a)	B (b)	H (c)	TF	G	Erikoistarjous hinta
2-161990.1	630 mm	485 mm	430 mm	100 kg	42,50 kg	**558 €** •
						normaalisti 564 €

Sarja Sub Table Box lukittava Basic mallille Sis. 3 laatikkoa
sis. laatikot (1x 004220, 1x 004225, 1x 004230), Pulveripinnoitettu, Säilytystilaa hitsauspöytäsi luona, lukittava, sis. 2 avainta, toimitetaan esikasattuna, laatikon ulosvetopituus 500 mm

16

	L (a)	B (b)	H (c)	TF	G	Erikoistarjous hinta
2-161990.2	630 mm	485 mm	430 mm	100 kg	47,50 kg	**612 €** •
						normaalisti 627 €

Professional 750 / Extreme 8.7

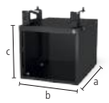

Sub Table Box lukittava
Pulveripinnoitettu, Säilytystilaa hitsauspöytäsi luona, 360 mm tila laatikoille, Pöytäkoko 1000x500 mm ei yhteensopiva, lukittava, sis. 2 avainta

16

	L (a)	B (b)	H (c)	TF	G	
2-160990	630 mm	485 mm	430 mm	100 kg	28,50 kg	**393 €** •

Sarja Sub Table Box lukittava Sis. 2 laatikkoa
sis. laatikot (2x 004230), Pulveripinnoitettu, Säilytystilaa hitsauspöytäsi luona, Pöytäkoko 1000x500 mm ei yhteensopiva, lukittava, sis. 2 avainta, toimitetaan esikasattuna, laatikon ulosvetopituus 500 mm

16

	L (a)	B (b)	H (c)	TF	G	Erikoistarjous hinta
2-160990.1	630 mm	485 mm	430 mm	100 kg	42,50 kg	**558 €** •
						normaalisti 564 €

Sarja Sub Table Box lukittava Sis. 3 laatikkoa
sis. laatikot (1x 004220, 1x 004225, 1x 004230), Pulveripinnoitettu, Säilytystilaa hitsauspöytäsi luona, Pöytäkoko 1000x500 mm ei yhteensopiva, lukittava, sis. 2 avainta, toimitetaan esikasattuna, laatikon ulosvetopituus 500 mm

16

	L (a)	B (b)	H (c)	TF	G	Erikoistarjous hinta
2-160990.2	630 mm	485 mm	430 mm	100 kg	47,50 kg	**612 €** •
						normaalisti 627 €

Löydät lisätietoja ja lisävarusteita näihin tuotteisiin verkosta.

www.siegmund.com/
F-stbox

Extreme 8.7 PLUS

Sub Table Box lukittava PLUS pöydälle
Pulveripinnoitettu, Säilytystilaa hitsauspöytäsi luona, 360 mm tila laatikoille, lukittava, sis. 2 avainta

16

	L (a)	B (b)	H (c)	TF	G	
2-162990	630 mm	485 mm	430 mm	100 kg	28 kg	**393 €** •

Sarja Sub Table Box lukittava PLUS pöydälle Sis. 2 laatikkoa
sis. laatikot (2x 004230), Pulveripinnoitettu, Säilytystilaa hitsauspöytäsi luona, lukittava, sis. 2 avainta, toimitetaan esikasattuna, laatikon ulosvetopituus 500 mm

16

	L (a)	B (b)	H (c)	TF	G	Erikoistarjous hinta
2-162990.1	630 mm	485 mm	430 mm	100 kg	42 kg	**558 €** •
						normaalisti 564 €

Sarja Sub Table Box lukittava PLUS pöydälle Sis. 3 laatikkoa
sis. laatikot (1x 004220, 1x 004225, 1x 004230), Pulveripinnoitettu, Säilytystilaa hitsauspöytäsi luona, lukittava, sis. 2 avainta, toimitetaan esikasattuna, laatikon ulosvetopituus 500 mm

16

	L (a)	B (b)	H (c)	TF	G	Erikoistarjous hinta
2-162990.2	630 mm	485 mm	430 mm	100 kg	47 kg	**612 €** •
						normaalisti 627 €

Kokoonpano

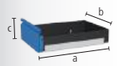

Laatikko liukukiskolla
Pulveripinnoitettu, päivittäminen on aina mahdollista, Sub Table Box laatikkoon, Sivuseinälliseen Workstation 0806 / 1208 / 1212 pöytään

16 22 28

	L (a)	B (b)	H (c)	TF	G	
2-004220	590 mm	400 mm	60 mm	50 kg	5,50 kg	**71 €** •
2-004225	590 mm	400 mm	120 mm	50 kg	6,50 kg	**78 €** •
2-004230	590 mm	400 mm	180 mm	50 kg	7 kg	**86 €** •
2-004235	590 mm	400 mm	240 mm	50 kg	7,50 kg	**94 €** •

L: Pituus, B: Leveys, H: Korkeus, G: Paino, TF: Kantavuus

Ruuvipenkki 100

Siegmund ruuvipenkki 100
Kiinnitys 45° tai 90° kulmaan, Leukojen leveys 100 mm, Avausisku 100 mm, Kiinnitys Hitsauspöytä: System 16: 2x 160511, System 22: 2x 160513 + 2x 000541, System 28: 2x 160511 + 2x 000545

16 22 28

	SP	G	
2-004310	20 kN	9,50 kg	**231 €** •

Sarja ruuvipenkkien leuansuojuksia 100 sis. kassi
Toimitussisältö: 2x Kuitu, 2x Kumi, 2x Alumiininen neutraali, 2x Alumiiniprismat

16 22 28

	G	
2-004315	0,70 kg	**55 €** •

Sarja Siegmund ruuvipenkki 100 System 16
Kiinnitys 45° tai 90° kulmaan, Leukojen leveys 100 mm, Avausisku 100 mm, Toimitussisältö: 1x Ruuvipenkki 004310, 2x Pultti 160511, 1x Sarja ruuvipenkkien leuansuojuksia 004315

16

	SP	G	
2-164310	20 kN	10,36 kg	**340 €** •

Ruuvipenkki 125

Siegmund ruuvipenkki 125
Kiinnitys 45° tai 90° kulmaan, Leukojen leveys 125 mm, Avausisku 125 mm, Kiinnitys: System 16: 2x 160511 + 2x 000546, System 22: 2x 220513 + 2x 000544, System 28: 2x 280511

16 22 28

	SP	G	
2-004320	30 kN	17,50 kg	**271 €** •

Sarja ruuvipenkkien leuansuojuksia 125 sis. kassi
Toimitussisältö: 2x Kuitu, 2x Kumi, 2x Alumiininen neutraali, 2x Alumiiniprismat

16 22 28

	G	
2-004325	0,85 kg	**60 €** •

Sarja Siegmund ruuvipenkki 125 System 16
Kiinnitys 45° tai 90° kulmaan, Leukojen leveys 125 mm, Avausisku 125 mm, Toimitussisältö: 1x Ruuvipenkki 004320, 2x Pultti 160511, 2x Supistusholkki 000546, 1x Sarja ruuvipenkkien leuansuojuksia 004325

16

	SP	G	
2-164320	30 kN	18,65 kg	**412 €** •

Löydät lisätietoja ja lisävarusteita näihin tuotteisiin verkosta.

www.siegmund.com/
F-benchvice

Ruuvipenkki 150

Siegmund ruuvipenkki 150
Kiinnitys 45° tai 90° kulmaan, Leukojen leveys 150 mm, Avausisku 150 mm, Kiinnitys: System 16: 2x 160511 + 2x 000546, System 22: 2x 220513 + 2x 000544, System 28: 2x 280511

16 22 28

	SP	G	
2-004330	40 kN	24 kg	**352 €** •

Sarja ruuvipenkkien leuansuojuksia 150 sis. kassi
Toimitussisältö: 2x Kuitu, 2x Kumi, 2x Alumiininen neutraali, 2x Alumiiniprismat

16 22 28

	G	
2-004335	1 kg	**68 €** •

Sarja Siegmund ruuvipenkki 150 System 16
Kiinnitys 45° tai 90° kulmaan, Leukojen leveys 150 mm, Avausisku 150 mm, Toimitussisältö: 1x Ruuvipenkki 004330, 2x Pultti 160511, 2x Supistusholkki 000546, 1x Sarja ruuvipenkkien leuansuojuksia 004335

16

	SP	G	
2-164330	40 kN	25,30 kg	**495 €** •

Varapäät leukasuojat

Ruuvisuojan leukasuojien perusrunko koostuu kiinteistä alumiiniprofiileista. Profiiliin integroidut magneetit pitävät kannet luotettavasti ruuvipenkissä ja mahdollistavat nopean ja helpon vaihdon työkappaleesta tai työstövaiheesta riippuen. Huolimatta erittäin suuresta magneettivoimasta, työkappaleita ei magnetisoida. Ruuvisuojat ovat suorassa kulmassa ja tasossa yhdensuuntaisia, mikä tarkoittaa, että Siegmund-ruuvipuristimen korkea tarkkuus säilyy.

Sarja ruuvipenkkien leuansuojuksia

2x Kuitu: sopii hienoksi jyrsittyihin, hienoksi höylättyihin, hiottuihin tai kiillotettuihin pintoihin, 2x Kumi: sopii puu- ja muoviosille, 2x Alumiininen neutraali: karkeiden ja keskihienojen työstökappaleiden varma kiinnitys urien ansiosta, 2x Alumiiniprismat: Pyöreiden tai soikeiden työkappaleiden kiinnitys prismoilla

G: Paino, SP: Maksimi puristusvoima

Pöytäprässi System 16
2,5 tonnin puristusvoima, kokonaisliike 60 mm, 330 N käyttövoima, Isku pumppausliikettä kohden 4,6 mm, Ylivuotoventtiilillä, täytyy aina kiinnittää kahdesta kohdasta

16

	G	
2-160780	6,50 kg	**1.202 €** •

Erikoiskulma System 16
toimii jatkona ja pystysuuntaisena kiinnikkeenä prässille

16

	L (a)	B (b)	H (c)	G	
2-160702	195 mm	60 mm	60 mm	1,41 kg	**59 €** •

Työntökappale
000701.AL: Suositellaan teräkselle, 000701.PA: Suositellaan sovelluksiin ruostumattoman teräksen kanssa

		H (c)	Ø	G	
2-000701.AL	28 22 16 AL	15 mm	55 mm	0,08 kg	**25 €** •
2-000701.PA	28 22 16 PA	15 mm	55 mm	0,03 kg	**20 €** •

lävistin 90° jatkoputkella
nurkkien puristamiseen hitsisaumaa vahingoittamatta

16 22 28

	L (a)	B (b)	H (c)	G	
2-000706	168 mm	50 mm	50 mm	0,82 kg	**105 €** •

Putkiadapteri POM-C
Putkien suoristamiseen, putkille Ø 21,4 mm: 000703.1, putkille Ø 26,9 mm: 000703.4, putkille Ø 33,7 mm: 000703.2, putkille Ø 42,4 mm: 000703.3, putkille Ø 48,3 mm: 000703.5

16 22 28

	L (a)	Ø	G	
2-000703.1	35 mm	55 mm	0,08 kg	**24 €** •
2-000703.4	35 mm	55 mm	0,08 kg	**24 €** •
2-000703.2	35 mm	55 mm	0,08 kg	**24 €** •
2-000703.3	35 mm	55 mm	0,07 kg	**24 €** •
2-000703.5	35 mm	55 mm	0,06 kg	**24 €** •

Putkentaivutustulppa POM-C
putkien taivuttamiseen ja suoristamiseen, putkille Ø 21,4 mm: 000704.1, putkille Ø 26,9 mm: 000704.4, putkille Ø 33,7 mm: 000704.2, putkille Ø 42,4 mm: 000704.3, putkille Ø 48,3 mm: 000704.5

16 22 28

	L (a)	B (b)	H (c)	G	
2-000704.1	120 mm	35 mm	60 mm	0,25 kg	**43 €** •
2-000704.4	120 mm	35 mm	60 mm	0,26 kg	**43 €** •
2-000704.2	120 mm	35 mm	60 mm	0,25 kg	**43 €** •
2-000704.3	120 mm	35 mm	60 mm	0,23 kg	**43 €** •
2-000704.5	120 mm	35 mm	60 mm	0,21 kg	**43 €** •

Löydät lisätietoja ja lisävarusteita näihin tuotteisiin verkosta.

www.siegmund.com/
F-tablepress

Vastakappale POM-C
kiinnittämiseen tarvitaan tulppaliitin, kiinnitetään pultilla 160515 / 220515 / 280513 (ei sisälly toimitukseen), putkille Ø 21,4 mm: 000705.1, putkille Ø 26,9 mm: 000705.4, putkille Ø 33,7 mm: 000705.2, putkille Ø 42,4 mm: 000705.3, putkille Ø 48,3 mm: 000705.5

16 22 28

	L (a)	B (b)	H (c)	G	
2-000705.1	60 mm	114 mm	55 mm	0,37 kg	**55 €** •
2-000705.4	60 mm	111 mm	55 mm	0,35 kg	**54 €** •
2-000705.2	60 mm	102 mm	55 mm	0,31 kg	**53 €** •
2-000705.3	60 mm	93 mm	55 mm	0,27 kg	**49 €** •
2-000705.5	60 mm	93 mm	55 mm	0,26 kg	**47 €** •

Laakeriholkki
vastakappaleen järjestelmäreikiin kiinnittämiseen pyörivästi, kiinnittämiseen: 160515

16

	L (a)	Ø	G	
2-160701	48 mm	40 mm	0,26 kg	**19 €** •

Tuote suositus

Basic-Sarja
Sisältyy sarjaan: 1x 000701.PA, 1x 000701.AL, 1x 160702

16

	G	Erikoistarjous hinta
2-160783	1,52 kg	**84 €** •
		normaalisti 104 €

Putken suoristussarja mallille Ø 21,4
Sisältyy sarjaan: 1x 000703.1, 1x 000704.1, 2x 000705.1, 2x 160701, kiinnitetään pultilla 160515 (ei sisälly toimitukseen)

16

	G	Erikoistarjous hinta
2-160782.1	1,59 kg	**172 €** •
		normaalisti 214 €

Putken suoristussarja mallille Ø 26,9
Sisältyy sarjaan: 1x 000703.4, 1x 000704.4, 2x 000705.4, 2x 160701, kiinnitetään pultilla 160515 (ei sisälly toimitukseen)

16

	G	Erikoistarjous hinta
2-160782.4	1,56 kg	**169 €** •
		normaalisti 212 €

Putken suoristussarja mallille Ø 33,7
Sisältyy sarjaan: 1x 000703.2, 1x 000704.2, 2x 000705.2, 2x 160701, kiinnitetään pultilla 160515 (ei sisälly toimitukseen)

16

	G	Erikoistarjous hinta
2-160782.2	1,47 kg	**168 €** •
		normaalisti 209 €

Putken suoristussarja mallille Ø 42,4
Sisältyy sarjaan: 1x 000703.3, 1x 000704.3, 2x 000705.3, 2x 160701, kiinnitetään pultilla 160515 (ei sisälly toimitukseen)

16

	G	Erikoistarjous hinta
2-160782.3	1,36 kg	**162 €** •
		normaalisti 203 €

Putken suoristussarja mallille Ø 48,3
Sisältyy sarjaan: 1x 000703.5, 1x 000704.5, 2x 000705.5, 2x 160701, kiinnitetään pultilla 160515 (ei sisälly toimitukseen)

16

	G	Erikoistarjous hinta
2-160782.5	1,31 kg	**158 €** •
		normaalisti 198 €

G: Paino, L: Pituus, B: Leveys, H: Korkeus, Ø: Halkaisija

JÄRJESTELMINEN VÄLISET SOVELLUKSET

Siegmund-moduulijärjestelmämme perustuu kolmeen eri porauskokoon. Reiän koko määrittelee järjestelmän. Kaikkia työkaluosia ja -sarjoja voidaan käyttää kaikissa pöytäsarjoissa yhdessä järjestelmässä. Jos haluat työskennellä useiden järjestelmien välillä, tarjoamme myös laajan valikoiman liitoselementtejä.

Magneettinen kiinnitysteknologia

Kaksoismagneetti 5 / 7 / 10

000780: Pidätysvoima 5 kN, Kiinnityspinta (s1) 120x57 mm / (s2) 136x64 mm, 000781: Pidätysvoima 7 kN, Kiinnityspinta (s1) 156x57 mm / (s2) 172x64 mm, 000782: Pidätysvoima 10 kN, Kiinnityspinta (s1) 162x76 mm / (s2) 178x87 mm

16 22 28

	L (a)	B (b)	H (c)	G	
2-000780	143 mm	64 mm	71 mm	3,90 kg	**309 €** •
2-000781	178 mm	64 mm	71 mm	4,90 kg	**386 €** •
2-000782	184 mm	87 mm	88 mm	8,80 kg	**512 €** •

Erikoistarjous Kaksoismagneetti 5

Kiinnityspinta (s1): 120x57 mm, Kiinnityspinta (s2): 136x64 mm, Toimitussisältö: 2x Kaksoismagneetti + 1x Kuusiokoloavain

16 22 28

	L (a)	B (b)	H (c)	G	Erikoistarjous hinta
2-000780.Set	143 mm	64 mm	71 mm	7,80 kg	**554 €** •
					normaalisti 618 €

Erikoistarjous Kaksoismagneetti 7

Kiinnityspinta (s1): 156x57 mm, Kiinnityspinta (s2): 172x64 mm, Toimitussisältö: 2x Kaksoismagneetti + 1x Kuusiokoloavain

16 22 28

	L (a)	B (b)	H (c)	G	Erikoistarjous hinta
2-000781.Set	178 mm	64 mm	71 mm	9,80 kg	**694 €** •
					normaalisti 772 €

Erikoistarjous Kaksoismagneetti 10

Kiinnityspinta (s1): 162x76 mm, Kiinnityspinta (s2): 178x87 mm, Toimitussisältö: 2x Kaksoismagneetti + 1x Kuusiokoloavain

16 22 28

	L (a)	B (b)	H (c)	G	Erikoistarjous hinta
2-000782.Set	184 mm	87 mm	88 mm	17,60 kg	**920 €** •
					normaalisti 1.024 €

Löydät lisätietoja ja lisävarusteita näihin tuotteisiin verkosta.
www.siegmund.com/F-magnetic

Yhdyskappaleet

Yhdistelmä pikakiinnityspultti kaksois Sinistetty

isompien järjestelmien työkalujen kiinnittämiseen pienempiin järjestelmiin, EI VOI käyttää pöytien ja U-palkkien yhdistämiseen

B 16 28

		L (a)	Ø	SK	ZK	AM	G	
2-000520	28 -> 16	75 mm	40 mm	55 kN	10 kN	10 Nm	0,32 kg	**58 €** •
2-002822	28 -> 22	88 mm	40 mm	130 kN	15 kN	15 Nm	0,45 kg	**58 €** •
2-002216	22 -> 16	71 mm	35 mm	55 kN	10 kN	10 Nm	0,28 kg	**54 €** •

Yhdyspultti Sinistetty

eri järjestelmien pöytien yhdistämiseen, komponenttien kiinnittämiseen eri järjestelmän reikiin, ei sovellu alumiiniprofiileille

B 16 28

		L (a)	Ø	SK	ZK	AM	G	
2-000562	28 <-> 16	34 mm	32 mm	50 kN	4 kN	15 Nm	0,12 kg	**27 €** •
2-028022	28 <-> 22	36 mm	32 mm	120 kN	6 kN	15 Nm	0,11 kg	**27 €** •
2-022016	22 <-> 16	27 mm	27 mm	20 kN	4 kN	15 Nm	0,06 kg	**25 €** •

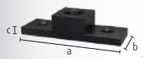

Adapterilevy Sinistetty

puristimien kiinnittämiseen järjestelmien välillä, suurempien järjestelmien komponenttien kiinnittämiseen pienempiin järjestelmiin, kiinnitys pulteilla

B 16 28

		L (a)	B (b)	H (c)	G	
2-000570	28 -> 16	150 mm	50 mm	35 mm	0,94 kg	**50 €** •

Adapterilevy nitrattu

puristimien kiinnittämiseen järjestelmien välillä, suurempien järjestelmien komponenttien kiinnittämiseen pienempiin järjestelmiin, kiinnitys pulteilla

BAR N 22 28

		L (a)	B (b)	H (c)	G	
2-000571.N	28 -> 22	150 mm	50 mm	35 mm	1,09 kg	**50 €** •
2-000572.N	22 -> 16	150 mm	50 mm	25 mm	0,83 kg	**50 €** •

Supistusholkki (pienestä suureen) Sinistetty

pienempien järjestelmien työkalujen kiinnittämiseen suurempiin järjestelmiin, Ei sovellu urareikiin

B 16 28

		L (a)	Ø	G	
2-000545	16 -> 28	24 mm	32 mm	0,05 kg	**16 €** •

Supistusholkki (pienestä suureen) Sinistetty

Tarvitaan pitkä kiristyspultti, pienempien järjestelmien työkalujen kiinnittämiseen suurempiin järjestelmiin, Ei sovellu urareikiin

B 16 22

		L (a)	Ø	G	
2-000541	16 -> 22	24 mm	27 mm	0,04 kg	**16 €** •
2-000543	22 -> 28	36 mm	32 mm	0,08 kg	**16 €** •

Supistusholkki (suuresta pieneen) Sinistetty

suurempien järjestelmien komponenttien kiinnittämiseen pienempiin järjestelmiin, kiinnittyy komponentin sisään, Soveltuu urareikiin

B 16 28

		L (a)	Ø	G	
2-000546	28 -> 16	29 mm	36 mm	0,07 kg	**16 €** •

Supistusholkki (suuresta pieneen) Sinistetty

Tarvitaan pitkä kiristyspultti, suurempien järjestelmien komponenttien kiinnittämiseen pienempiin järjestelmiin, kiinnittyy komponentin sisään, Soveltuu urareikiin

B 22 28

		L (a)	Ø	G	
2-000544	28 -> 22	35 mm	36 mm	0,10 kg	**16 €** •
2-000542	22 -> 16	23 mm	31 mm	0,05 kg	**16 €** •

Adapteri Sinistetty

komponenttien kiinnittäminen suurempaan järjestelmään, ei sovellu kiinnityspultilla kiinnittämiseen

B 16 28

		L (a)	Ø	G	
2-000547	16 -> 28	40 mm	30 mm	0,12 kg	**17 €** •
2-000549	22 -> 28	25 mm	30 mm	0,04 kg	**17 €** •
2-000548	16 -> 22	18 mm	24 mm	0,02 kg	**17 €** •

Löydät lisätietoja ja lisävarusteita näihin tuotteisiin verkosta.
www.siegmund.com/F-connecting

L: Pituus, B: Leveys, H: Korkeus, G: Paino, Ø: Halkaisija, SK: Leikkausvoima, AM: Kiristysmomentti Teräs, kiinnitysmomentti riippuu materiaalista, ZK: Vetovoima Teräs

Laipat

Kiinnityslevy 150 lbs kiinnitysruuveilla nitrattu

laippa-US Norm, ANSI / ASME B 16,5 150 lbs, alkaen 1/2 "- 8", Toimitussisältö: 2x 280255, 2x 280256, 2x 280257, System 16 järjestemään varten tarvitaan: 000562/000520/000546, System 22 järjestemään varten tarvitaan: 028022/002822/000544

BAR N 16 22 28

	L (a)	B (b)	MS (d)	G	
2-280250.P	350 mm	250 mm	25 mm	14 kg	**644 €** •

Kiinnityslevy 300 lbs kiinnitysruuveilla nitrattu

laippa-US Norm, ANSI / ASME B 16,5 300 lbs, alkaen 1/2 "- 8", Toimitussisältö: 2x 280255, 2x 280256, 2x 280257, 2x 280258, System 16 järjestemään varten tarvitaan: 000562/000520/000546, System 22 järjestemään varten tarvitaan: 028022/002822/000544

BAR N 16 22 28

	L (a)	B (b)	MS (d)	G	
2-280251.P	350 mm	250 mm	25 mm	14 kg	**732 €** •

Kiinnityslevy 400-600 lbs kiinnitysruuveilla nitrattu

laippa-US Norm, ANSI / ASME B 16,5 400-600 lbs, alkaen 1/2" aina 6" asti, Toimitussisältö: 2x 280255, 2x 280256, 2x 280257, 2x 280258, 2x 280259, System 16 järjestemään varten tarvitaan: 000562/000520/000546, System 22 järjestemään varten tarvitaan: 028022/002822/000544

BAR N 16 22 28

	L (a)	B (b)	MS (d)	G	
2-280252.P	350 mm	250 mm	25 mm	14 kg	**763 €** •

Kiinnityspultti Sinistetty

kiinnityslevyille 280250.P / 280251.P / 280252.P

B 16 22 28

	L (a)	Ø	G	
2-280255	39 mm	15,50 mm	0,03 kg	**17 €** •
2-280256	41 mm	18,90 mm	0,05 kg	**17 €** •
2-280257	45 mm	22,20 mm	0,10 kg	**18 €** •

Kiinnityspultti Sinistetty

kiinnityslevyille 280251.P / 280252.P

B 16 22 28

	L (a)	Ø	G	
2-280258	50 mm	25,20 mm	0,14 kg	**26 €** •

Kiinnityspultti Sinistetty

kiinnityslevylle 280252.P

B 16 22 28

	L (a)	Ø	G	
2-280259	50 mm	28,20 mm	0,16 kg	**28 €** •

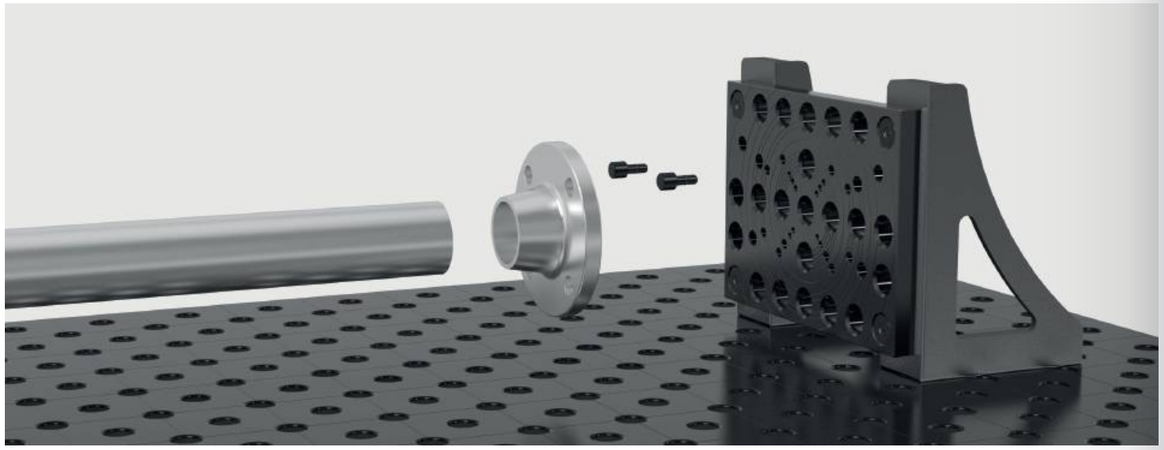

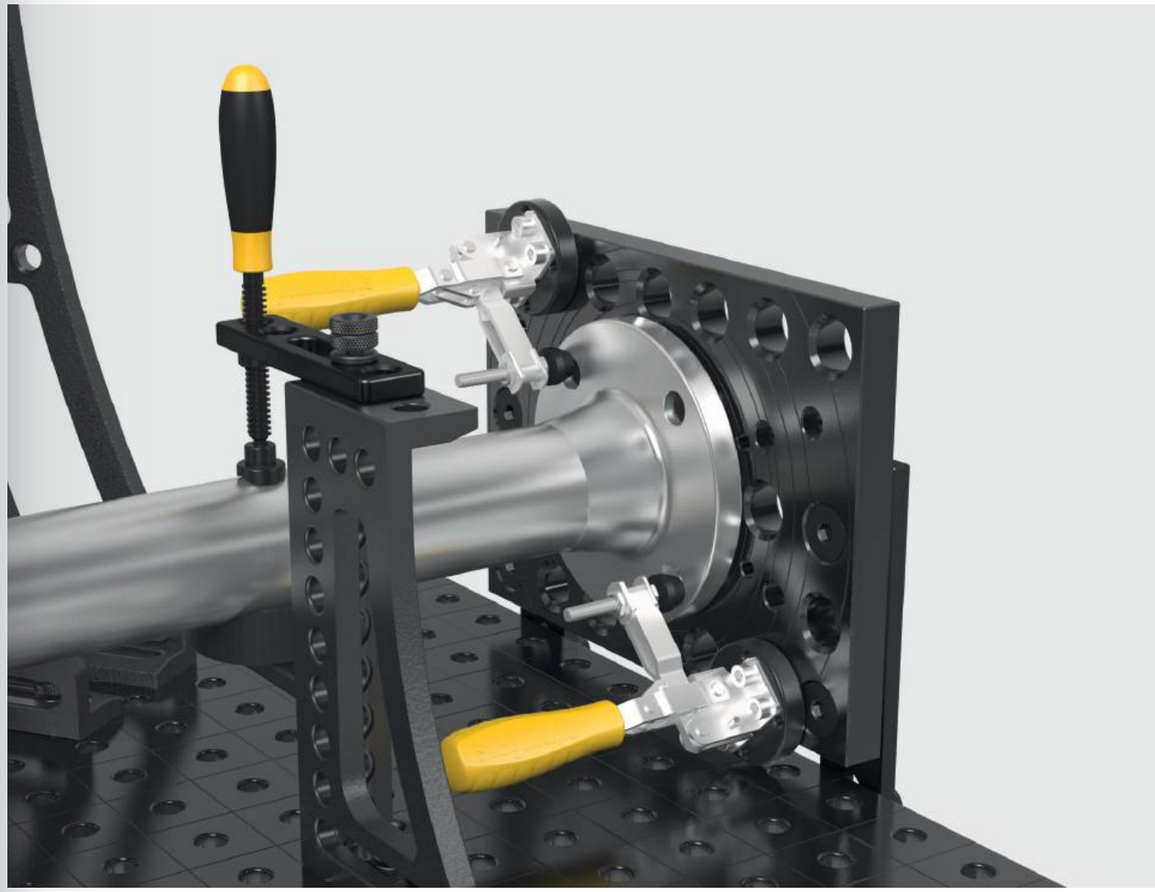

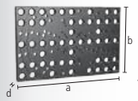

Kiinnityslevy 550 DIN laipoille kiinnitysruuveilla nitrattu

Toimitussisältö: 2x 280222, 2x 280223, 2x 280224, 2x 280225, 2x 280226, 2x 280227, mallille system 16: 000562/000520/000546, mallille system 22: 028022/002822/000544

BAR N 16 22 28

	L (a)	B (b)	MS (d)	G	
2-280220.P	550 mm	350 mm	25 mm	30 kg	**699 €** •

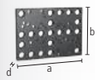

Kiinnityslevy DIN 350 laipalle kiinnitysruuveilla nitrattu

DIN laipoille DIN 2633, leveyttä DN 15 - DN 200, Toimitussisältö: 2x 280222, 2x 280223, 2x 280224, System 16 järjestemään varten tarvitaan: 000562/000520/000546, System 22 järjestemään varten tarvitaan: 028022/002822/000544

BAR N 16 22 28

	L (a)	B (b)	MS (d)	G	
2-280221.P	350 mm	250 mm	25 mm	14 kg	**594 €** •

Kiinnityspultti Sinistetty

asennuslevyille 280220.P / 280221.P

B 16 22 28

	L (a)	Ø	G	
2-280222	39 mm	13,80 mm	0,03 kg	**15 €** •
2-280223	41 mm	17,80 mm	0,05 kg	**15 €** •
2-280224	47 mm	21,80 mm	0,10 kg	**15 €** •
2-280225	50 mm	25,80 mm	0,14 kg	**22 €** •
2-280226	55 mm	29,80 mm	0,20 kg	**22 €** •
2-280227	60 mm	32,80 mm	0,27 kg	**22 €** •

Löydät lisätietoja ja lisävarusteita näihin tuotteisiin verkosta.
www.siegmund.com/F-flanges

L: Pituus, B: Leveys, MS: Materiaalin vahvuus, G: Paino, Ø: Halkaisija

Paineilmapuristin

Paineilmasylinteri, lyhyt malli sisältää adapteri system 16
automatisoituun kiinnittämiseen, Voima = 650 N paineessa 8 bar, kiinnitetään järjestelmäreikään adapterilla, nostoalue 25 mm tai 50 mm sylinteristä riippuen

16

	G	
0-000850	0,90 kg	**344 €** ○

Paineilmasylinteri, lyhyt malli sisältää adapteri system 28
automatisoituun kiinnittämiseen, Voima = 650 N paineessa 8 bar, kiinnitetään järjestelmäreikään adapterilla, nostoalue 25 mm tai 50 mm sylinteristä riippuen

28

	G	
0-000851	0,93 kg	**329 €** ○

Paineilmasylinterin pitkä malli mallille System 28
automatisoituun kiinnittämiseen, Voima = 350 N paineessa 8 bar, kiinnitys 28 järjestelmään kierreholkkien kanssa, nostoalue 25 mm tai 50 mm sylinteristä riippuen

28

	G	
0-000855	0,80 kg	**289 €** ○

Paineilma jakotukki 8:lla liitännällä
automatisoituun kiinnittämiseen, liitostukki kompressorin ja sylinterien välille, käyttöpaine 1-10 bar

16 28

	G	
0-000860	0,14 kg	**316 €** ○

Löydät lisätietoja ja lisävarusteita näihin tuotteisiin verkosta.
www.siegmund.com/F-pneumatic

Huoltotarvikkeet

Öljykivi
ylläpitoon ja epätasaisuuksien poistamiseen pöydän pinnalta, soveltuu nitraamattomille pöydille ja tarvikkeille

16 22 28

	L (a)	B (b)	H (c)	G	
2-000942	150 mm	50 mm	25 mm	0,42 kg	**18 €** ●
2-000940	200 mm	50 mm	25 mm	0,56 kg	**22 €** ●

CleanBasic 1 litraa spray pullo
vesipohjainen puhdistusaine, päivittäiseen pöydän puhdistamiseen, estää ruostumista, käyttöturvatiedote saatavana verkosta

16 22 28

	G	
2-000914	1,10 kg	**16 €** ●

Erikoistarjous CleanBasic 8x 1 litraa spray pullo
vesipohjainen puhdistusaine, päivittäiseen pöydän puhdistamiseen, estää ruostumista, käyttöturvatiedote saatavana verkosta

16 22 28

	G	Erikoistarjous hinta
2-000914.8	8,80 kg	**116 €** ●
		normaalisti 128 €

CleanBasic 5 litraa
vesipohjainen puhdistusaine, päivittäiseen pöydän puhdistamiseen, estää ruostumista, käyttöturvatiedote saatavana verkosta

16 22 28

	G	
2-000915	5,20 kg	**50 €** ●

Erikoistarjous CleanBasic 6x 5 litraa
vesipohjainen puhdistusaine, päivittäiseen pöydän puhdistamiseen, estää ruostumista, käyttöturvatiedote saatavana verkosta

16 22 28

	G	Erikoistarjous hinta
2-000915.6	31,20 kg	**269 €** ●
		normaalisti 299 €

Roiskesuoja 1 litraa spray pullo
Korroosiosuoja, syttymätön, vesiliukoinen roiskesuoja, estää hitsausroiskeiden kiinnipalamisen pöytään, käyttöturvatiedote saatavana verkosta

16 22 28

	G	
2-000924	1,10 kg	**19 €** ●

Erikoistarjous Roiskesuoja 8x 1 litraa spray pullo
Korroosiosuoja, syttymätön, vesiliukoinen roiskesuoja, estää hitsausroiskeiden kiinnipalamisen pöytään, käyttöturvatiedote saatavana verkosta

16 22 28

	G	Erikoistarjous hinta
2-000924.8	8,80 kg	**137 €** ●
		normaalisti 151 €

Roiskesuoja 1 litraa pumppupullo
Korroosiosuoja, syttymätön, vesiliukoinen roiskesuoja, estää hitsausroiskeiden kiinnipalamisen pöytään, käyttöturvatiedote saatavana verkosta

16 22 28

	G	
2-000929	1,10 kg	**41 €** ●

Roiskesuoja 5 litraa
Korroosiosuoja, syttymätön, vesiliukoinen roiskesuoja, estää hitsausroiskeiden kiinnipalamisen pöytään, käyttöturvatiedote saatavana verkosta

16 22 28

	G	
2-000926	5,20 kg	**58 €** ●

Erikoistarjous Roiskesuoja 6x 5 litraa
Korroosiosuoja, syttymätön, vesiliukoinen roiskesuoja, estää hitsausroiskeiden kiinnipalamisen pöytään, käyttöturvatiedote saatavana verkosta

16 22 28

	G	Erikoistarjous hinta
2-000926.6	31,20 kg	**315 €** ●
		normaalisti 349 €

Löydät lisätietoja ja lisävarusteita näihin tuotteisiin verkosta.
www.siegmund.com/F-maintenance

G: Paino, L: Pituus, B: Leveys, H: Korkeus

Siegmund Roto-Käsittelylaitteet

- Kiinnitysalustan hydraulinen pyöritys, vaihtoehtoisesti sähköinen
- Hydraulinen korkeussäätö ja kallistustoiminto
- Laaja työskentelyalue, matala korkeus
- sis. pyörivä maadoitusliitäntä: optimaalinen liitäntä pöytälevyyn, ei kaapelin kiertymistä
- Ilman päällys- tai kahdeksankulmaista levyä
- 6R300M16 / 6R450M16: Suositus: kahdeksankulmaiset pöydät vähintään 1200 mm:n tasojen leveydeltä

Siegmund Roto-Käsittelylaitteet RP 1250

Pöydän pyörimisnopeus, kier/min: hydraulinen: 2 / sähköinen: 0-2, Käyttöjännite 400 V 50 Hz, Kallistuskulma: 95°, Vertikaalinen liikealue (A): 540-1120 mm, Horisontaalinen liikealue (B): 700-1280 mm, Pituus (C): 1760 mm, Leveys (D): 1630 mm, Kiinnityslevyn läpimitta (F): Ø 800 mm

	DM	KM	BG (E)	TF	G	
6R120M16	490 Nm	4900 Nm	750 mm	1250 kg	757 kg	○

Siegmund Roto-Käsittelylaitteet RP 2000

Pöydän pyörimisnopeus, kier/min: hydraulinen: 2 / sähköinen: 0-2, Käyttöjännite 400 V 50 Hz, Kallistuskulma: 95° (Vaihtoehtoisesti 140°), Vertikaalinen liikealue (A): 550-1300 mm, Horisontaalinen liikealue (B): 650-1400 mm, Pituus (C): 1850 mm, Leveys (D): 1660 mm, Kiinnityslevyn läpimitta (F): Ø 800 mm

	DM	KM	BG (E)	TF	G	
6R200M16	1570 Nm	7850 Nm	750 mm	2000 kg	930 kg	○

Siegmund Roto-Käsittelylaitteet RP 3000

Pöydän pyörimisnopeus, kier/min: hydraulinen: 2 / sähköinen: 0-2, Käyttöjännite 400 V 50 Hz, Kallistuskulma: 95° (Vaihtoehtoisesti 140°), Vertikaalinen liikealue (A): 740-1590 mm, Horisontaalinen liikealue (B): 720-1570 mm, Pituus (C): 2400 mm, Leveys (D): 1825 mm, Kiinnityslevyn läpimitta (F): 1100x1100 mm

	DM	KM	BG (E)	TF	G	
6R300M16	2350 Nm	11750 Nm	930 mm	3000 kg	1477 kg	○

Siegmund Roto-Käsittelylaitteet RP 4500

Pöydän pyörimisnopeus, kier/min (sähköinen): 0-1,5, Käyttöjännite 400 V 50 Hz, Kallistuskulma: 95° (Vaihtoehtoisesti 140°), Vertikaalinen liikealue (A): 830-2080 mm, Horisontaalinen liikealue (B): 880-2130 mm, Pituus (C): 2590 mm, Leveys (D): 2270 mm, Kiinnityslevyn läpimitta (F): 1500x1500 mm

	DM	KM	BG (E)	TF	G	
6R450M16	5300 Nm	21200 Nm	1250 mm	4500 kg	2500 kg	○

Huomioithan: Maksimi kuorma miinus pöydän paino.

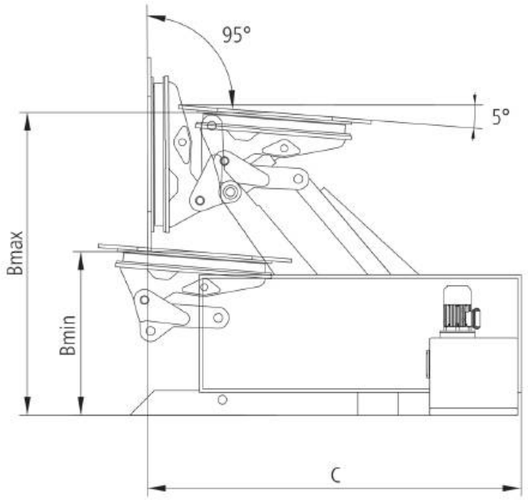

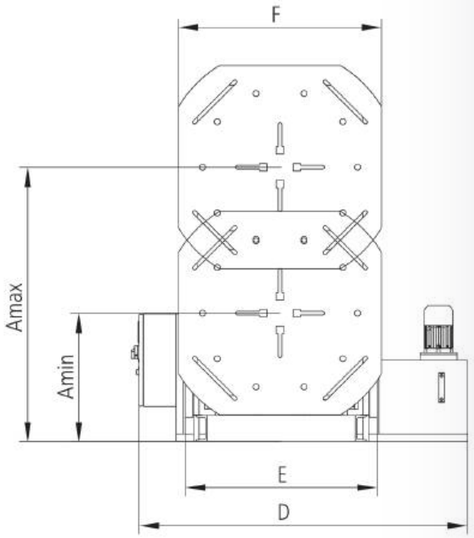

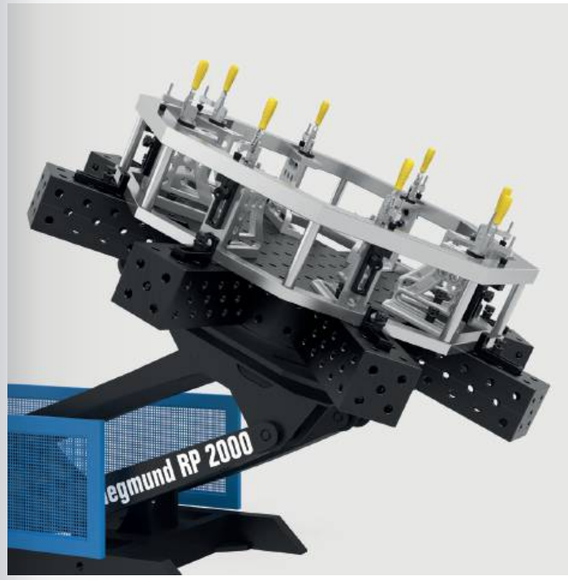

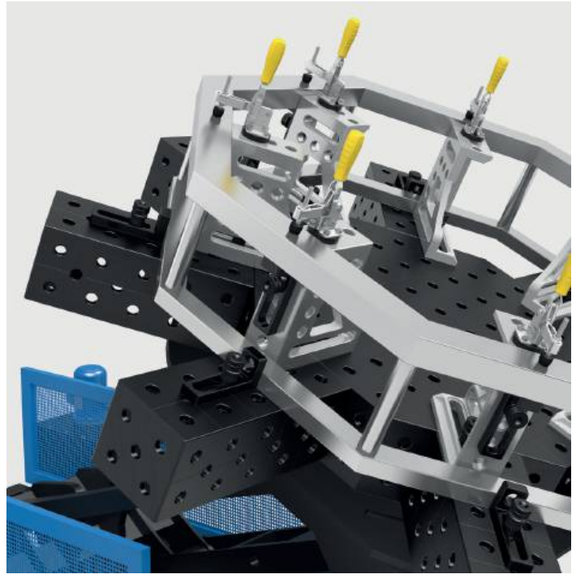

Tuote suositus

Kauko-ohjain, johdollinen

Soveltuu RP 1250, RP 2000, RP 3000, RP 4500, sisältyy perus hintaan (lukuunottamatta opetustoiminnolla varustettua ohjauspanelia), Toimintonapit manuaaliseen asemointiin, Sis. kiinnikkeet, myöhempi asennus EI mahdollista

	G	
6R000150	5 kg	○

Kauko-ohjain, johdollinen yhdessä opetustoiminnon kanssa

Sopii Rotopositioneriin opetustoiminnolla, jälkiasennus on mahdollinen, ei sisälly opetustoiminnolla varustettujen asemointilaitteiden perushintaan

	G	
6R000151	3,50 kg	○

Käyttöpoljin

Soveltuu RP 1250, RP 2000, RP 3000, RP 4500, pöytää voidaan pyörittää integroidulla start-stop toiminnolla, jälkiasennus on mahdollinen

	G	
6R000250	5 kg	○

Ohjaustaulu, oppiva Soveltuu RP 1250, RP 2000 ja RP 3000

Ohjelmointi, tallennus ja asentojen toisto, Käsikäyttölaite (johdollinen) saatavana lisämaksusta, sähkömoottori (6R000450, 6R000460, 6R000470) ehdottoman välttämätön, myöhempi asennus EI mahdollista

	G	
6R000550	20 kg	○

Ohjaustaulu, oppiva soveltuu RP 4500

Ohjelmointi, tallennus ja asentojen toisto, Käsikäyttölaite (johdollinen) saatavana lisämaksusta, myöhempi asennus EI mahdollista

	G	
6R000560	20 kg	○

G: Paino, TF: Kantavuus, DM: Maksimi vääntömomentti taulukko, KM: Kallistettaessa, BG: Rungon leveys

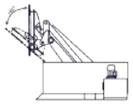

Saatavissa kääntökulmalla 140°
Kiinnityslevyn 140° kallistus, Yli 1200 mm kahdeksankulmaisten pöytälevyjen pyörittäminen ääriasennossa ei onnistu, myöhempi asennus EI mahdollista

6R000350	RP 2000	○
6R000360	RP 3000	○

Sähkömoottori
Portaattomasti säädettävä nopeus, Hydraulinen nosto ja kallistus, myöhempi asennus EI mahdollista

6R000450	RP 1250	○
6R000460	RP 2000	○
6R000470	RP 3000	○

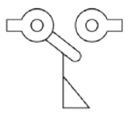

Rajakytkin Soveltuu RP 1250, RP 2000 ja RP 3000
pysäyttää levyn laskettaessa maahan törmäyksen estämiseksi, jälkiasennus on mahdollinen

6R000660		○

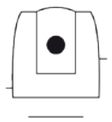

Laser skanneri type S300 Roto-positionerille ja Synchroliftille
Suojakenttäalue: 3 m, Kuvakulma: 270°, Skannerin resoluutio: 0,5°, Turvalaite suojakenttäalueella, ilman ohjelmointia, Asennus ja kytkentä asiakkaan toimesta, myöhempi asennus EI mahdollista

6RS00000		○

Löydät lisätietoja ja lisävarusteita näihin tuotteisiin verkosta.

www.siegmund.com/
F-pos-r

Siegmund M-Pyörittäjä

- Käännä manuaalisesti käsipyörän avulla
- Laakeroitu voimansiirto integroidulla vaihteistolla
- Universaali kiinnityslevy Siegmund U-palkkien kiinnittämiseen
- Kappaleiden kiinnittäminen Siegmund U-palkkeihin
- Suuren lattia-ankkurointijalkalevyn tarjoama vakaus
- ilman U-Palkkia

Siegmund M-Pyörittäjä MP 500 mallille system 16
Käsipyörä kahvalla Ø 200 mm, Vaihteen välityssuhde: 1:73, Kääntöakseli: horisontaalinen, Maksimi U-palkin pituus: 1500 mm, Työskentelykorkeus (A): 850 mm, Tornin korkeus (B): 955 mm, Kokonaiskorkeus (C): 1083 mm, Pohjalevyn leveys (D): 500 mm, Pohjalevyn pituus (E): 400 mm

	DM	TF	G		
6M050016	100 Nm	500 kg	110 kg	**6.698 €**	○

Siegmund M-Pyörittäjä MP 1500 mallille System 28
Käsipyörä kahvalla Ø 315 mm, Vaihteen välityssuhde: 1:73, Kääntöakseli: horisontaalinen, Maksimi U-palkin pituus: 3000 mm, Työskentelykorkeus (A): 850 mm, Tornin korkeus (B): 955 mm, Kokonaiskorkeus (C): 1140 mm, Pohjalevyn leveys (D): 600 mm, Pohjalevyn pituus (E): 600 mm

	DM	TF	G		
6M150016.28	900 Nm	1500 kg	180 kg	**7.084 €**	○

Huomioithan: Maksimi kuorma miinus U-palkin paino.

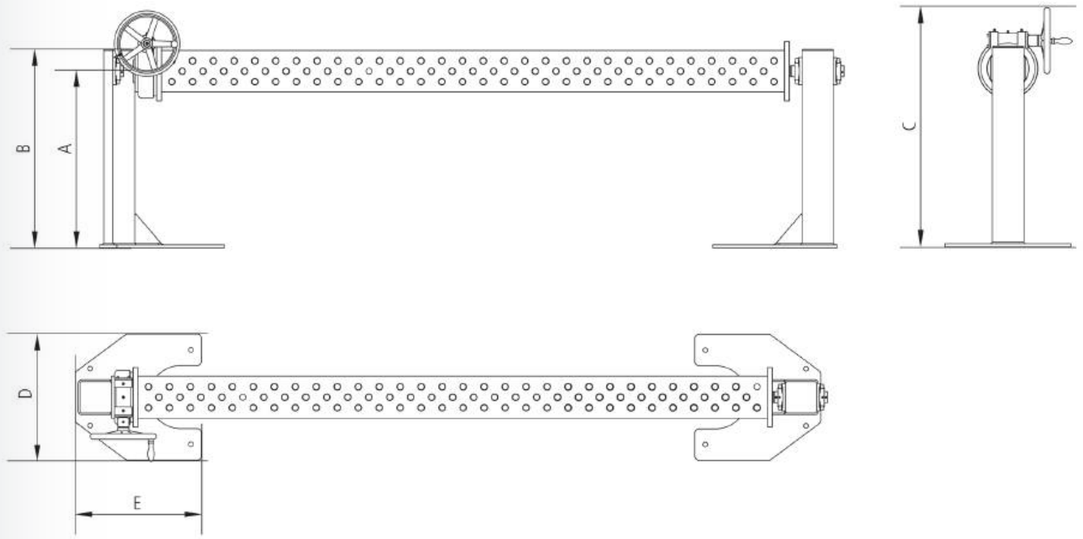

Löydät lisätietoja ja lisävarusteita näihin tuotteisiin verkosta.

www.siegmund.com/
F-pos-m

G: Paino, TF: Kantavuus, DM: Kääntömomentti

Siegmund Synchrolift

- Jatkuvasti säädettävä pyöritysliike
- Tarkka toistettavuus
- Pumppukärry siirtämistä varten
- Näyttö laitteen asetteluun
- sis. pyörivä maadoitusliitäntä: optimaalinen liitäntä pöytälevyyn, ei kaapelin kiertymistä
- Ilman päällys- tai kahdeksankulmaista levyä

Siegmund Synchrolift SL 2500
Pöydän pyörimisnopeus, kier/min (sähköinen): 1, Käyttöjännite 400 V 50 Hz, Nopea nosto ja lasku: 56 cm/min, Moottoroitu pyöritys: 0,75 kW, Moottoroitu nosto ja lasku: 2 kW, Tornin korkeus: 2505 mm, Iskun kokonaispituus (B): 1500 mm, liikealue (C): 350-1850 mm, Kiinnityslevyn läpimitta: Ø 600 mm

	DM	TF	G	
6S250M16	3000 Nm	2500 kg	1200 kg	○

Siegmund Synchrolift SL 4500
Pöydän pyörimisnopeus, kier/min (sähköinen): 1, Käyttöjännite 400 V 50 Hz, Nopea nosto ja lasku: 56 cm/min, Moottoroitu pyöritys: 0,55 kW, Moottoroitu nosto ja lasku: 2 kW, Tornin korkeus: 2505 mm, Iskun kokonaispituus (B): 1500 mm, liikealue (C): 450-1950 mm, Kiinnityslevyn läpimitta: Ø 600 mm

	DM	TF	G	
6S450M16	3750 Nm	4500 kg	1150 kg	○

Siegmund Synchrolift SL 7000
Pöydän pyörimisnopeus, kier/min (sähköinen): 0,75, Käyttöjännite 400 V 50 Hz, Nopea nosto ja lasku: 56 cm/min, Moottoroitu pyöritys: 0,55 kW, Moottoroitu nosto ja lasku: 2 kW, Tornin korkeus: 2505 mm, Iskun kokonaispituus (B): 1450 mm, liikealue (C): 500-1950 mm, Kiinnityslevyn läpimitta: Ø 800 mm

	DM	TF	G	
6S700M16	6500 Nm	7000 kg	1300 kg	○

Huomioithan: Maksimi kuorma miinus pöydän paino.

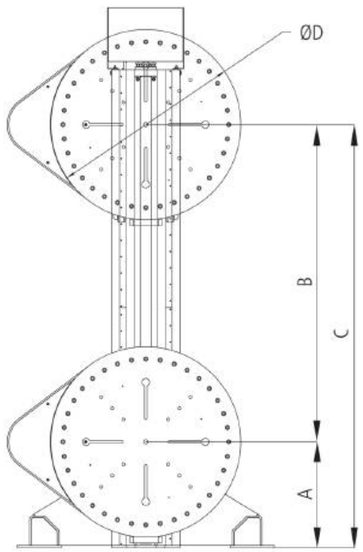

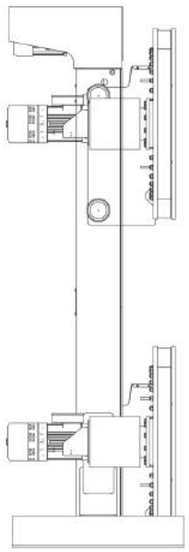

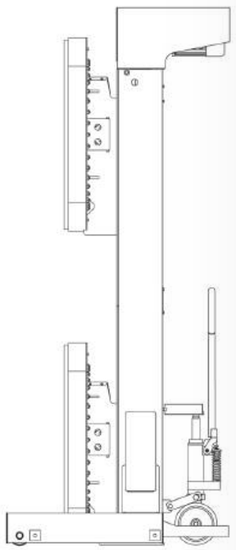

Löydät lisätietoja ja lisävarusteita näihin tuotteisiin verkosta.

www.siegmund.com/
F-pos-s

Tuote suositus

Kauko-ohjain, johdollinen
sisältyy perus hintaan, Toimintonapit manuaaliseen asemointiin, Sis. kiinnikkeet, myöhempi asennus EI mahdollista

6S000150		○

Kauko-ohjain, johdollinen yhdessä opetustoiminnon kanssa
Sopii Synchroliftiin opetustoiminnolla, jälkiasennus on mahdollinen, ei sisälly opetustoiminnolla varustettujen asemointilaitteiden perushintaan

	G	
6S000151	2,80 kg	○

Käyttöpoljin
pöytää voidaan pyörittää integroidulla start-stop toiminnolla, jälkiasennus on mahdollinen

6S000250		○

Ohjaustaulu, oppiva
Ohjelmointi, tallennus ja asentojen toisto, myöhempi asennus EI mahdollista

	G	
6S000550	20 kg	○

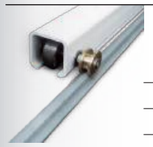

Lattiakiskot Yksöisraide 2 m
Samassa linjassa liikkuvat tornit, jälkiasennus on mahdollinen

	G	
6S000640	10 kg	○

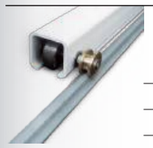

Lattiakiskot Laajennus Yksöisraide 2 m
Samassa linjassa liikkuvat tornit, jälkiasennus on mahdollinen

6S000641		○

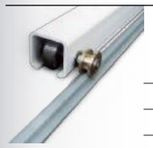

Lattiakiskot Kaksoiskiskot 2 m
Samassa linjassa liikkuvat tornit, jälkiasennus on mahdollinen

	G	
6S000650	20 kg	○

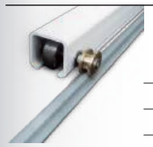

Lattiakiskot Laajennus Kaksoiskiskot 2 m
Samassa linjassa liikkuvat tornit, jälkiasennus on mahdollinen

6S000651		○

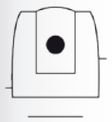

Laser skanneri type S300 Roto-positionerille ja Synchroliftille
Suojakenttäalue: 3 m, Kuvakulma: 270°, Skannerin resoluutio: 0,5°, Turvalaite suojakenttäalueella, ilman ohjelmointia, Asennus ja kytkentä asiakkaan toimesta, myöhempi asennus EI mahdollista

6RS00000		○

G: Paino, TF: Kantavuus, DM: Maksimi vääntömomentti taulukko

SIEGMUND CONFIGURATOR: BUILT TO BUILD

konfigurator.siegmund.com

Määritä projektisi

Tutustu Siegmundin tuotemaailman rajattomiin mahdollisuuksiin ja konfiguroi omat 3D-mallisi hitsaus- ja kiinnityslaitteillamme. Suunnittele seuraava projektisi nopeasti, helposti ja intuitiivisesti ja käytä koko tuotevalikoimaamme visualisoidaksesi suunnitelmasi optimaalisesti.

- Siegmund tuotteet
- Omat 3D mallit
- Tallenna ja jaa
- Lisätty todellisuus

Browser

Laden im App Store

START NOW!

1500+	Pöytävaihtoehdot
1900+	Tarvikkeet
400+	Valmiit projektit

Tarjouksen hinnat ovat €, ilman ALV:a, pakkaus- ja toimituskuluja. Minimitilaus 50 €. Tekniset tiedot voivat muuttua. Oberottmarshausen varastosta. Välimyyntivaraus. Yleiset liiketoimintaehtomme ovat voimassa. Hintamuutokset ja painovirheet ovat mahdollisia. SER-rekisteröintinumero: DE 33615509

Bernd Siegmund GmbH pidättää kaikki oikeudet teksteihin, kuviin ja malleihin. Mitään osaa tästä mediasta ei saa muokata, jäljentää tai julkaista sen ulkopuolella analogisessa, digitaalisessa tai missään muussa muodossa ilman oikeudenhaltijan kirjallista lupaa. © 2026 Bernd Siegmund GmbH

● Varastotuote ○ Valmistetaan tilauksesta

K1-2026 | FI

SCAN ME!

MAAHANTUOJASI:

SHT – Sähköhuolto Tissari Oy
KUOPIO – VANTAA – TURKU
Puhelin +358 44 303 8400
siegmundteam@sht.fi
www.sht.fi

Bernd Siegmund GmbH

Landsberger Straße 180
86507 Oberottmarshausen
Germany
+49 8203 96 07-0
info@siegmund.com
www.siegmund.com